San Ace

DC COOLING FAN

DC San Ace

DC ファン

2013

SANYO DENKI

San Ace COOLING SYSTEMS

高品質・高信頼のDCファンシリーズ　豊富なラインアップ

低消費電力ファン

高風量・高静圧でありながらも，
大幅に消費電力を低減したファン
当社従来品より最大約60%
消費電力を低減※

□40mm ～□92mm

※□52mm × 15mm 厚　型番：9GA0512P7A001 の場合

静音ファン

騒音と振動を低減したファン
□60mm ～□120mm

DCファン

入力電源がDC5V，12V，24V，48Vのファン
高風量・高静圧のファンを多数ラインアップ
□36mm ～Φ200mm

長寿命ファン

最大 20 万時間の期待寿命を持つファン
□40mm ～Φ 172mm

二重反転ファン

同サイズの従来品を2台直列に使用した場合より
高風量・高静圧
□38mm ～Φ172mm

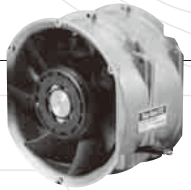

遠心ファン

遠心方向に風を送り出す，高静圧の冷却ファン
Φ 100mm ～Φ 175mm

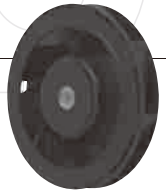

防水ファン

IP54，IP55 の防水性能を備えたファン
□60mm ～Φ 172mm

ブロア

高静圧に特化した冷却ファン
52mm ～ 160mm

防水遠心ファン

IP54 の防水性能を備え，
遠心方向に風を送り出す高静圧のファン
Φ 100mm ～Φ 175mm

CPUクーラー

CPUを冷却する製品

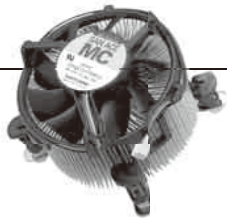

防油ファン

オイルミストの環境下で使用できるファン
□40mm ～□120mm

目　次

領域図……P.3～5
型番の見方……P.6～8
仕様の見方･安全規格……P.9～10

低消費電力ファン
□40mm……P.11～20
□52mm……P.21～24
□60mm……P.25～36
□80mm……P.37～44
□92mm……P.45～50

静音ファン
□60mm……P.51～52
□80mm……P.53～54
□92mm……P.55～56
□120mm……P.57～58

DCファン
□36mm……P.59～60
□38mm……P.61～62
□40mm……P.63～78
□52mm……P.79～80
□60mm……P.81～98
□80mm……P.99～120
□92mm……P.121～130
□120mm……P.131～148
□127mm……P.149～152
□140mm……P.153～154
□150mm……P.155～156
φ172mm……P.157～166
φ200mm……P.167～170

二重反転ファン
□38mm……P.171～172
□40mm……P.173～186
□60mm……P.187～192
□80mm……P.193～196
□120mm……P.197～198
φ172mm……P.199～200

防水ファン
□60mm……P.201～202
□80mm……P.203～208
□92mm……P.209～214
□120mm……P.215～222
□140mm……P.223～226
φ172mm……P.227～230

防水遠心ファン
φ100mm……P.231～232
φ133mm……P.233～234
φ150mm……P.235～236
φ175mm……P.237～238

防油ファン
□40mm……P.239～240
□60mm……P.241～243
□80mm……P.244
□92mm……P.245～248
□120mm……P.249～250

長寿命ファン
□40mm……P.251～252
□60mm……P.253～254
□80mm……P.255～256
□92mm……P.257～258
□120mm……P.259～264
□140mm……P.265～268
φ172mm……P.269～272

遠心ファン
φ100mm……P.273～274
φ133mm……P.275～276
φ150mm……P.277～278
φ175mm……P.279～280

ブロア
52mm……P.281～282
76mm……P.283～286
97mm……P.287～291
120mm……P.292～294
127mm……P.295
160mm……P.296

CPUクーラー
……P.297～298

PWMコントロール機能付ファン……P.299
カスタム製品……P.300
オプション……P.301～306
技術資料
ファンの概要と特徴……P.307
ファンの選定手引き……P.307
特性の算出方法と解説……P.308
DCファン共通仕様……P.309
DCファンセンサ仕様……P.309～310
PWMコントロール機能……P.311
防水ファン……P.312
サーミスタ外付型･内蔵型 温度可変速ファン……P.313～314
電力スイッチング回路の近傍で
冷却ファンを使用する時の注意……P.314～315
使用上の注意点……P.315
セルフタッピングネジによるファン取付条件……P.316
安全上の注意……P.317～318
型番順インデックス／安全規格一覧……P.319～324
フレームサイズ順インデックス／安全規格一覧……P.325～331
掲載終了機種……P.333～334
ネットワーク……P.335～336

領域図

低消費電力ファン

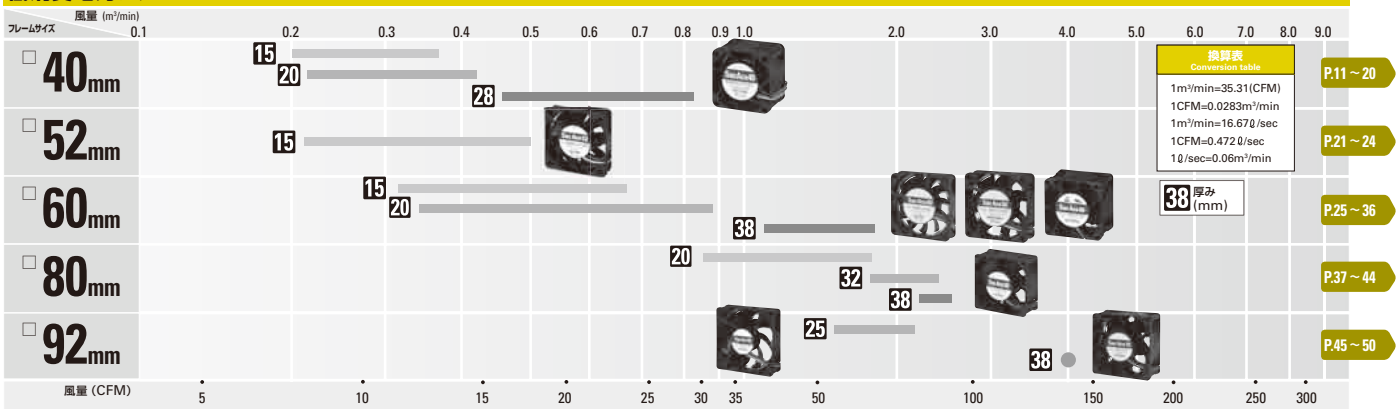

静音ファン

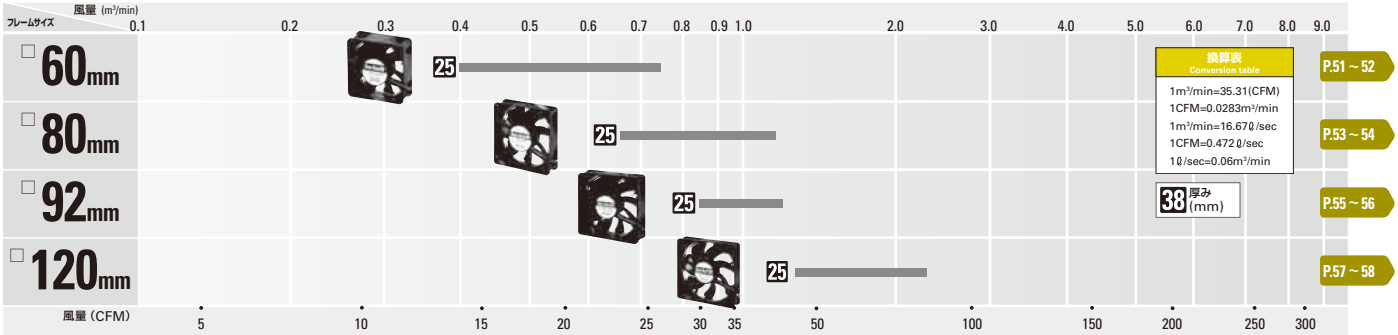

DCファン

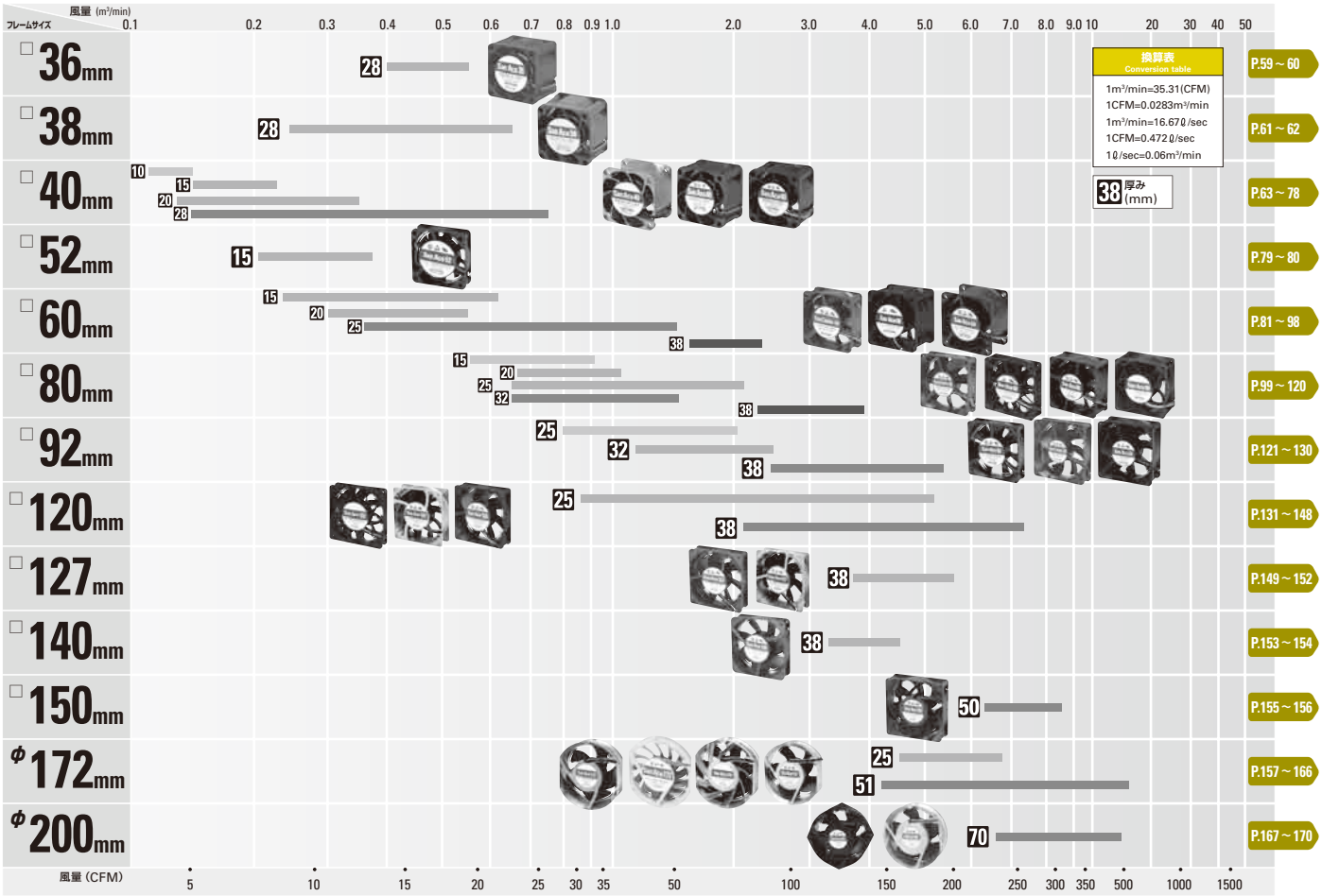

二重反転ファン

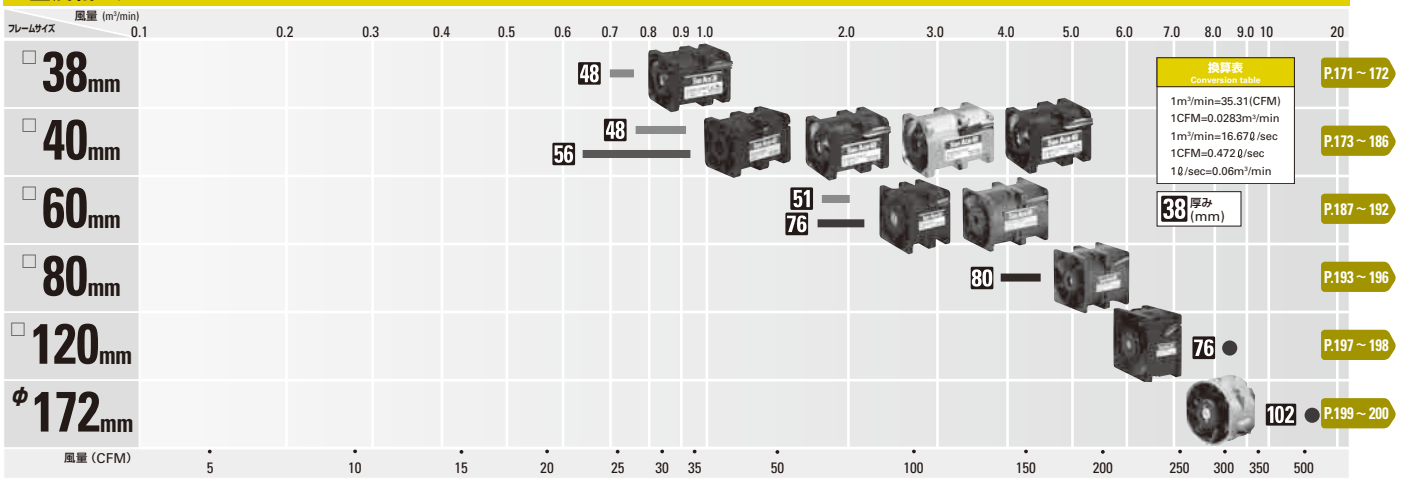

防水ファン

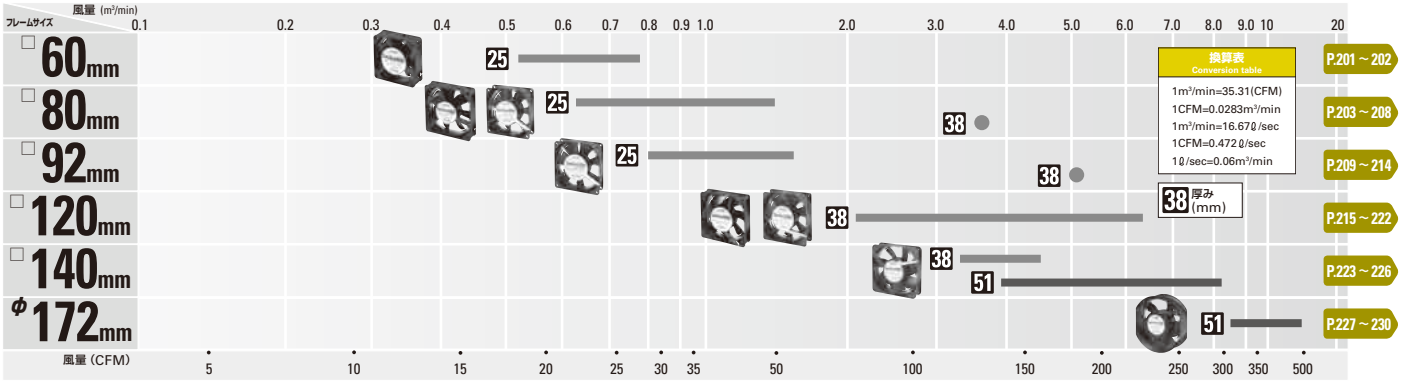

防水遠心ファン

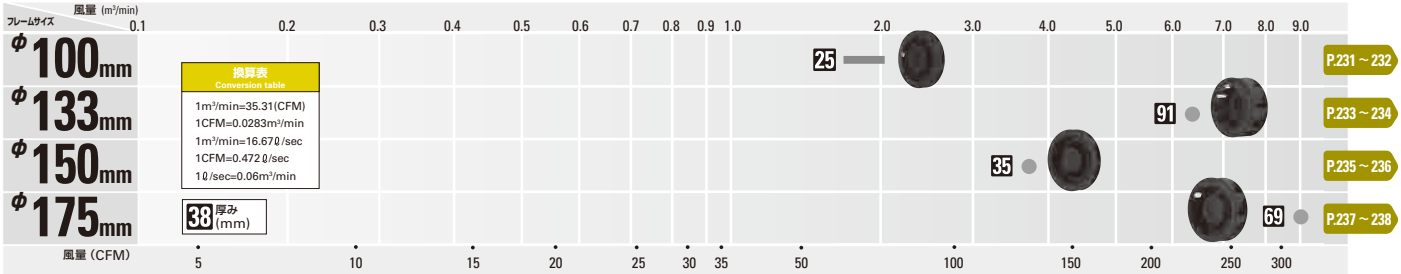

防油ファン

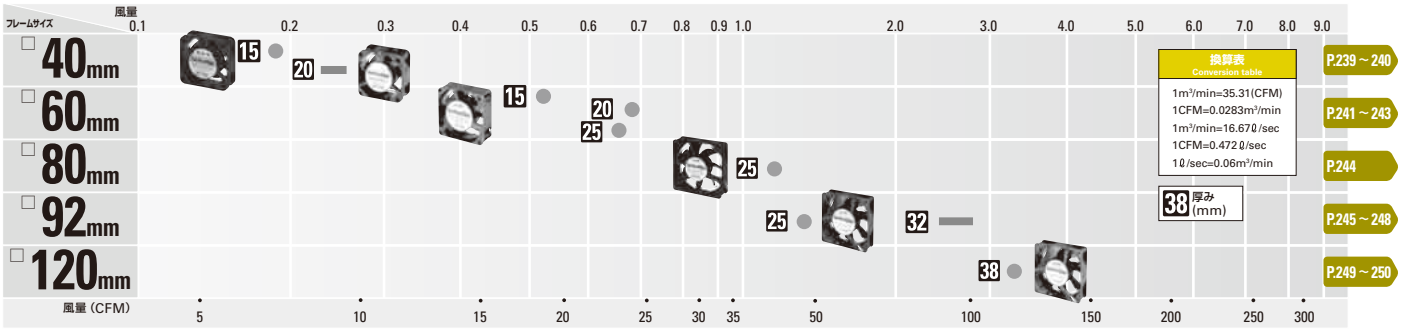

領域図

長寿命ファン

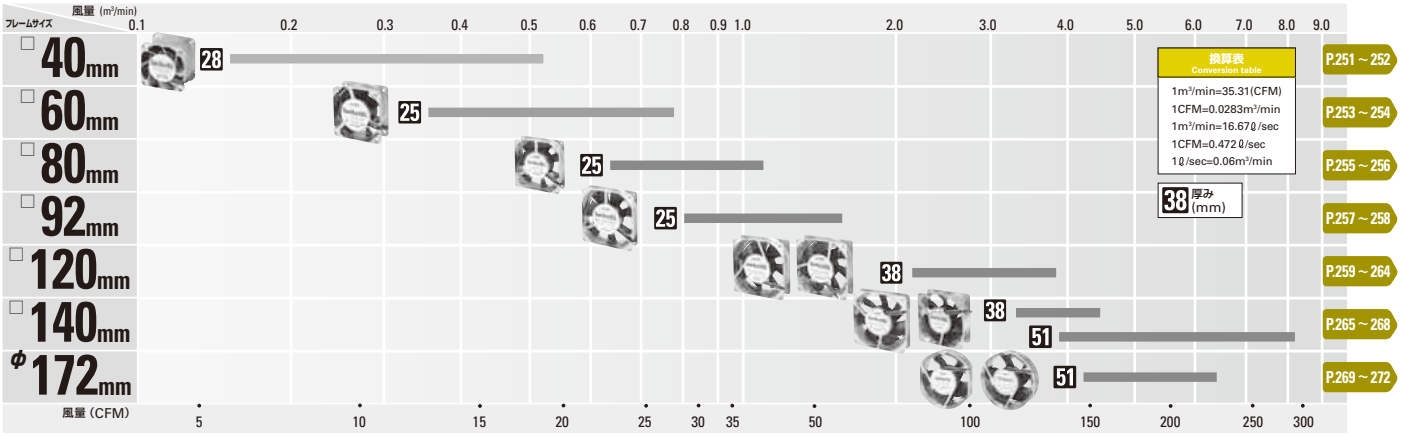

遠心ファン

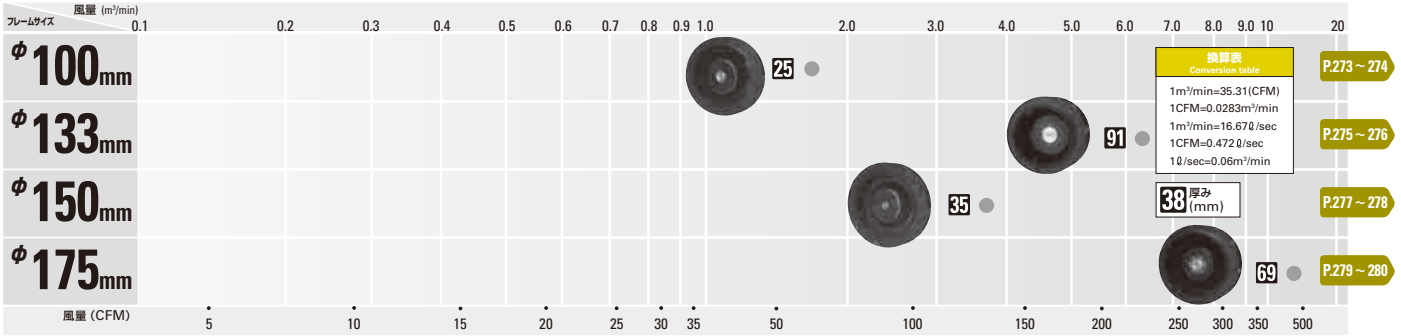

ブロア

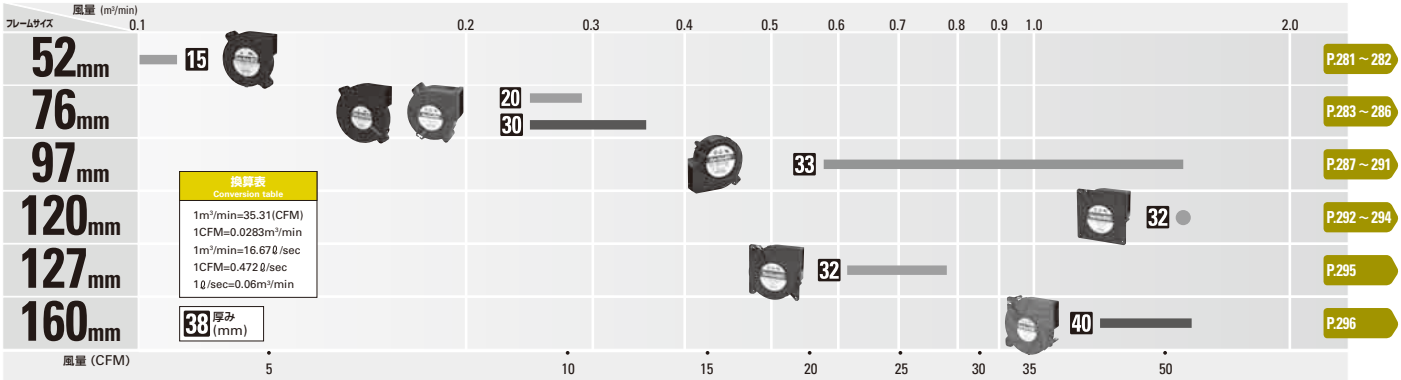

型番の見方

以下，すべての組み合わせが有効なわけではありません。
型番の組み合わせについてはお問い合わせください。

・アルミニウムフレームにはリブ付はありません。
・ロックセンサが適用できない機種もありますので，詳細はお問い合わせください。

低消費電力ファン

9GA	06	12	H	6	001	
シリーズ名／フレーム材質	フレームサイズ（mm）	電圧	スピードコード	フレーム厚み（mm）	管理番号	フレーム形状
9GA ／樹脂	04：40角 05：52角 06：60角 08：80角 09：92角	12：12V 24：24V	J ／ G ／ H ／ M ／ Sなど	1：38厚 2：32厚 3：28厚 4：25厚 6：20厚 7：15厚	2桁，または3桁	なし：リブ付 1：リブなし

静音ファン

9S	06	12	H	4	01	
シリーズ名／フレーム材質	フレームサイズ（mm）	電圧	スピードコード	フレーム厚み（mm）	センサ仕様	フレーム形状
9S ／樹脂	06：60角 08：80角 09：92角 12：120角	12：12V 24：24V	F／ H／ L ／ M など	4：25厚	01：　パルスセンサ付 02：　センサなし D01：ロックセンサ付	なし：リブ付 1：リブなし

DCファン

9GV	12	12	J	1	01	1
シリーズ名／フレーム材質	フレームサイズ（mm）	電圧	スピードコード	フレーム厚み（mm）	センサ仕様	フレーム形状
109P／樹脂 109R ／樹脂 9GV ／樹脂 アルミニウム 9GE ／アルミニウム 9G ／樹脂 9A ／樹脂 9SG ／アルミニウム 109E ／アルミニウム 9EC ／アルミニウム	36：36角 03：38角 04：40角 05：52角 06：60角 08：80角 09：92角 12：120角 13：127角 14：140角 15：150角 17：φ172 47：φ172×147（サイドカット） 57：φ172×150（サイドカット） 20：φ200	05：5V 12：12V 24：24V 48：48V など	A ／ B ／ C ／ D ／ E ／ F ／ G ／ H ／ J ／ K ／ L ／ M ／ S ／ W など 2速度：MH ／ LM ／ HD ／ HEなど	0：70厚 1：38厚 2：32厚 3：28厚 4：25厚 5：50厚／ 51厚 6：20厚 7：15厚 9：10厚	01：　パルスセンサ付 02：　センサなし D01：ロックセンサ付	なし：樹脂フレーム：リブ付 アルミニウム：リブなし 1：樹脂フレーム：リブなし 3：40角28厚1U対応 樹脂フレーム

二重反転ファン

9CRA	04	12	K	4	01
シリーズ名／フレーム材質	フレームサイズ（mm）	電圧	スピードコード	フレーム厚み（mm）	センサ仕様
9CR ／樹脂 アルミニウム 9CRA ／樹脂 9CRB ／樹脂 9CRE ／アルミニウム 9CRD ／樹脂 9CRF ／樹脂	03：38角 04：40角 06：60角 08：80角 12：120角 57：φ172×150（サイドカット）	12：12V 48：48V	J ／ G ／ S ／ H ／ Kなど	0：76厚 4：48厚 5：56厚 8：80厚 9：102厚	01：　パルスセンサ付 02：　センサなし D01：ロックセンサ付

型番の見方

以下，すべての組み合わせが有効なわけではありません。
型番の組み合わせについてはお問い合わせください。

防水ファン

9WS	12	12	H	1	01	

シリーズ名／フレーム材質
109W ／アルミニウム
9WS ／樹脂
9WE ／アルミニウム
9WG ／アルミニウム
9WB ／アルミニウム
9WP ／樹脂
9WV ／樹脂

フレームサイズ（mm）
06：60角
08：80角
09：92角
12：120角
14：140角
17：φ172
57：φ172×150（サイドカット）

電圧
12：12V
24：24V
48：48V
など

スピードコード
A／D／E／F／G／H／J／L／M／S
など

フレーム厚み（mm）
1：38厚
4：25厚
5：51厚

センサ仕様
01：　パルスセンサ付
02：　センサなし
D01：ロックセンサ付

フレーム形状
なし：樹脂フレーム：リブ付
　　アルミニウム：リブなし
1：樹脂フレーム：リブなし

防水遠心ファン

9W1T	M	48	P	4	H	01

シリーズ名／フレーム材質
9W1T／アルミニウム

サイズ（mm）
M：φ100
J：φ133
N：φ150
G：φ175

電圧
24：24V
48：48V

PWMコントロール機能
P

厚み（mm）
0：69厚以上
1：35厚
4：25厚

スピードコード
H／G
など

管理番号
2桁，または3桁

防油ファン

9WF	12	24	H	1	01	

シリーズ名／フレーム材質
9WF／樹脂

フレームサイズ（mm）
04：40角
06：60角
08：80角
09：92角
12：120角

電圧
24：24V

スピードコード
H

フレーム厚み（mm）
1：38厚
2：32厚
4：25厚
6：20厚
7：15厚

センサ仕様
01：パルスセンサ付
02：センサなし
D01：ロックセンサ付

フレーム形状
なし：リブ付

長寿命ファン

109L	12	12	H	1	01

シリーズ名／フレーム材質
109L ／アルミニウム
9LB ／アルミニウム
9GL ／アルミニウム
9L ／アルミニウム

フレームサイズ（mm）
04：40角
06：60角
08：80角
09：92角
12：120角
14：140角
17：φ172
57：φ172×150（サイドカット）

電圧
12：12V
24：24V
48：48V
など

スピードコード
E／F／G／H／J／L／M／S
など

フレーム厚み（mm）
1：38厚
3：28厚
4：25厚
5：51厚

センサ仕様
01：　パルスセンサ付
02：　センサなし
D01：ロックセンサ付

遠心ファン

9T	M	48	P	4	H	

シリーズ名／フレーム材質
9T／アルミニウム

サイズ（mm）
M：φ100
J：φ133
N：φ150
G：φ175

電圧
24：24V
48：48V

PWMコントロール機能
P

厚み（mm）
0：69厚以上
1：35厚
4：25厚

スピードコード
H／G
など

管理番号
2桁，または3桁

・アルミニウムフレームにはリブ付はありません。
・ロックセンサが適用できない機種もありますので，詳細はお問い合わせください。

ブロア

109B	F	12	H	C	2
シリーズ名／フレーム材質	フレームサイズ(mm)	電圧	スピードコード	センサ仕様	フレーム厚み（mm）
109B ／樹脂 9B ／樹脂	C：52　F：120 D：76　J：127 M：97　G：160	12：12V 24：24V など	F／G／H／ K／M／S など	A：センサなし C：パルスセンサ付 D：ロックセンサ付	1：40厚 2：30厚／32厚／33厚 7：15厚 6：20厚

9B	MB	12	G	2	01
シリーズ名／フレーム材質	フレームサイズ（mm）	電圧	スピードコード	フレーム厚み（mm）	センサ仕様
9B ／樹脂	MB：97 FB：120	12：12V 24：24V	G／S／H など	2：32厚／33厚	01：パルスセンサ付 02：センサなし

CPUクーラー：温度可変速／ PWMコントロール

109X	91	12	PT	0	H	01	6
シリーズ名／フレーム材質	製品サイズ	電圧		厚みコード	スピードコード	センサ仕様	外観コード
109X ／樹脂	91：φ90mm 92：φ90mm	12：12V	PT：PWMコントロール機能，温度可変速機能付	0 など	H	01：パルスセンサ付 02：センサなし	6：ヒートシンク付

PWMコントロール機能付き型番の場合

例） DCファン　他ファンについても，同様の組み合わせで表記しています。詳しくはお問い合わせください。

9GV	12	12	P	4	G	01	
シリーズ名／フレーム材質	フレームサイズ（mm）	電圧	PWMコントロール機能	フレーム厚み（mm）	スピードコード	管理番号	フレーム形状
9GV／樹脂 アルミニウム	12：120角	12：12V				2桁，または3桁	なし：リブ付

※カタログに記載されていないフレームサイズ，電圧，スピードタイプ，センサ（ロックセンサ，ロースピードセンサなど），速度制御（2速度，温度可変速，PWM制御，マイコン制御など）およびコネクタなどの対応につきましては，お問い合わせください。

仕様の見方

	①	②	③	④	⑤	⑥		⑦		⑧	⑨	⑩
型　番	定格電圧 [V]	使用電圧範囲 [V]	定格電流 [A]	定格入力 [W]	定格回転速度 [min^{-1}]	最大風量 [m^3/min]	[CFM]	最大静圧 [Pa]	[$inchH_2O$]	音圧レベル [dB(A)]	使用温度範囲 [℃]	期待寿命 [h]
9G0812G101	12	7 ～ 13.8	1.1	13.2	6,300	2.55	90	211	0.847	51	－10 ～＋70	40,000

①電圧…… ファンを駆動させるために必要な電圧です。　直流 12V，24V，48V などがあります。
この他に交流電源の単相　100V，115V，200V，230V があります。（AC ファンカタログ参照）
②使用電圧範囲…… ファンの使用を保証できる電圧の範囲です。
③定格電流…… ファンが定格無負荷で回転している時の電流値です。
④定格入力…… ファンが定格無負荷で回転している時の入力値です。
⑤定格回転速度…… ファンが定格無負荷で回転している時の回転速度です。
⑥最大風量…… ファンが定格時に出しうる最大の風量値です。（当社ダブルチャンバー装置による）一定時間にファンが送る空気の体積を風量といいます。
⑦最大静圧…… ファンが定格時に出しうる最大の静圧値です。（当社ダブルチャンバー装置による）空気を吐き出す時に，ファンが使われている装置の抵抗を押しのけて風を送る力が静圧です。
⑧音圧レベル…… ファンが定格で回転している時の騒音値です。騒音の測定方法は 308 ページを参照してください。
⑨使用温度範囲…… ファンの使用を保証できる温度範囲です。（結露なきこと）
⑩期待寿命…… ファンの定格電圧連続運転・60℃・残存率 90%での期待寿命です。
寿命については 308 ページを参照してください。

安全規格

安全規格取得一覧→P319参照

安全規格について

1. UL 規格
（アメリカ合衆国）

UL（Underwriters　Laboratories　Inc.）はアメリカ合衆国火災保険事業者組合によって設立されました。その目的は，機械，器具，材料の安全性を確保し，火災その他の事故から人命，財産を保護することにあります。そのため種々の試験，研究をおこない，その結果としてUL規格を定めています。アメリカ合州国の大部分の州で，製品を販売するには，このUL規格に合致した製品を作り，ULの定める安全検査に合格し，ULの登録ブックに掲載されなければなりません。したがって，製品をアメリカへ輸出・販売するには，ULの認定が必要となってくることがほとんどです。
また，ULはカナダのカナダ規格審議会（SCC）から認証機関および試験機関として認定を受けており，カナダ全州から公認されております。そのため，ULにおいてもカナダの安全規格に従って試験を受けることができます。認証を受ければC-ULマークの表示ができるようになり，カナダでの使用・販売が認められます。アメリカ・カナダ両国の規格に適合していることが認められると，ULマークおよびC-ULマークの両方を表示することの他に，コンビネーションマーク（左図一番下）の表示ができます。
当社の製品は，UL507に基づいた認証を受けています。

2. CSA 規格
（カナダ）

CSA（Canadian　Standards　Association）はカナダ政府の諮問によって設立されました。カナダでは，法律により安全性がCSAに認められたもの以外は，使用，販売することはできません。CSAはその安全性確認のための検査，要求事項としてCSA規格を定めています。
当社の製品は，CSA STANDARDS　C22.2　No.113に基づいた認証を受けています。

3. EN 規格
（EU 加盟国）

EU域内においては各国の工業規格や安全規格の整合が進められており，その統一された規格は欧州統一規格（Harmonized　Standard）と呼ばれ，規格番号の頭にENとつきます。このEN規格がEU域内に製品を輸出する際の設計，製造上のよりどころとなります。安全マークを表示するには，TÜV，VDEなどで，適合していることが認められる必要があります。
当社の製品は，ドイツの技術検査協会TÜV RheinlandによりEN60950に基づいた認証を受けています。

4. 電気用品安全法

平成13年4月1日から，電気用品取締法にかわり電気用品安全法が施行されました。
ACファンは「電動力応用機械器具」のなかの「送風機」に分類され，特定電気用品以外の電気用品に該当し（一部機種除く），PSEマークの表示が義務付けられました。

5. CEマーキング

CE マーク

製造者は，EU域内において機器を流通するには，それに関係したEC指令に適合していることの証明であるCEマーキングを機器におこなうことが義務化されています。製造者は，機器が各指令の要求事項を満足するかどうかの判断としてEN規格を，EN規格が存在しない場合はIEC規格などを用います。その後，製造者自らで指令に適合していることの自己宣言書を作り，CEマーキングをおこないます。（ただし機器の危険性の度合いにより，公認機関による型式試験が要求され，その型式試験証明書を取得後自己宣言をする場合もあります。）

主なEC指令の適用範囲と強制時期

機械指令（89/392/EEC.91/368/EEC,93/44/EEC）可動部により人体に損傷を与える可能性のある機器に適用されます。一般に工作機械など産業用機械が幅広く適用されます。
（1995年1月1日強制）

EMC指令（89/326/EEC,92/31/EEC）電磁波妨害を与える可能性（EMI）および，電磁波妨害の影響を受ける可能性（EMS）のある機器に適用されます。（1996年1月1日強制）

低電圧指令（73/23/EEC）交流50 ～ 1000V，直流75 ～ 1500Vで使用される機器に適用されます。
（1997年1月1日強制）

JIS：Japanese Industrial Standards **日本工業規格**
日本の鉱工業に関する国家規格

IEC：International Electrotechnical Commission
国際電気標準会議のことです。電気電子に関する国際規格の統一と協調を促進し，最終的には各国が国際規定を反映させることを目的としてIEC規格を発行しています。

DIN：Deutsches Institut fur Normung e.V.
ドイツ規格協会のことです。基本的な規格から全産業分野にわたって広範囲の規格として活用されています。

VDE：Verband Deutscher Elektrotechniker e.V.
ドイツ電気技術者協会のことです。電気に関する安全規格を制定しDIN-VDE規格として発行しています。

RoHS 指令対応

本カタログに掲載する全ての製品は，2012年10月生産分より，EU RoHS指令（2011/65/EU）の付属書Ⅱに示される特定有害物質（カドミウム，鉛，水銀，六価クロム，PBB，PBDE）の許容値に適合しています。
なお，2011/65/EUの付属書Ⅲに示される適用除外項目の内，以下の項目は使用していません。
7（c）-Ⅲ：定格電圧AC125VまたはDC250V未満のコンデンサー内の誘電体セラミックに含まれる鉛

RoHS Directive:
DIRECTIVE 2011/65/EU OF THE EUROPEAN PARLIAMENT AND OF THE COUNCIL of 8 June 2011 on the restriction of the use of certain hazardous substances in electrical and electronic equipment

RoHS指令:
電気電子機器に含まれる特定有害物質の使用制限（RoHS）に関する2011年6月8日付欧州議会及び理事会指令2011/65/EU

□40mm

San Ace 40

15mm厚（GAタイプ）・20mm厚（GAタイプ）
28mm厚（GAタイプ）

一般仕様

パルスセンサ付 パルスセンサ仕様 ⇨ P.309参照
PWMコントロール機能付 ⇨ P.311参照

・材質 ……フレーム：樹脂（難燃グレード　UL94V-0），
羽根：樹脂（難燃グレード　UL94V-0）
・期待寿命 ……各型番による（L10：残存率90% 60℃，定格電圧，連続運転，フリーエアー状態）
・ファン電源リード線 ……⊕赤色 ⊖黒色 センサ 黄色 コントロール 茶色
・保存温度範囲 ……－30℃～＋70℃（結露なきこと）

□40mm×15mm厚 〔質量：28g〕 GAタイプ 高風量

仕様　PWMコントロール・パルスセンサ付き

型　番	定格電圧 [V]	使用電圧範囲 [V]	PWMデューティサイクル注1)※ [%]	定格電流 [A]	定格入力 [W]	定格回転速度 [min⁻¹]	最大風量 [m³/min]	最大風量 [CFM]	最大静圧 [Pa]	最大静圧 [inchH₂O]	音圧レベル [dB(A)]	使用温度範囲 [℃]	期待寿命注2) [h]
9GA0412P7G001	12	10.2 ～ 13.8	100	0.17	2.04	13,100	0.36	12.7	192	0.77	42	－10 ～＋70	40,000/60℃ (70,000/40℃)

注1：PWMデューティサイクル0%時の回転速度は0min⁻¹
注2：周囲温度40℃の場合の期待寿命は参考値です。
※入力PWM周波数：25kHz

パルスセンサ付き

型　番	定格電圧 [V]	使用電圧範囲 [V]	定格電流 [A]	定格入力 [W]	定格回転速度 [min⁻¹]	最大風量 [m³/min]	最大風量 [CFM]	最大静圧 [Pa]	最大静圧 [inchH₂O]	音圧レベル [dB(A)]	使用温度範囲 [℃]	期待寿命注1) [h]
9GA0412G7001	12	7 ～ 13.8	0.17	2.04	13,100	0.36	12.7	192	0.77	42	－10 ～＋70	40,000/60℃ (70,000/40℃)
9GA0412H7001			0.06	0.72	7,300	0.2	7.1	59.6	0.24	28		

注1：周囲温度40℃の場合の期待寿命は参考値です。

センサなし パルスセンサ ロックセンサ …すべての機種でご用意できます。　PWMコントロール …機種によって異なりますのでお問い合わせください。

外形図（PWMコントロール機能・パルスセンサ付き）

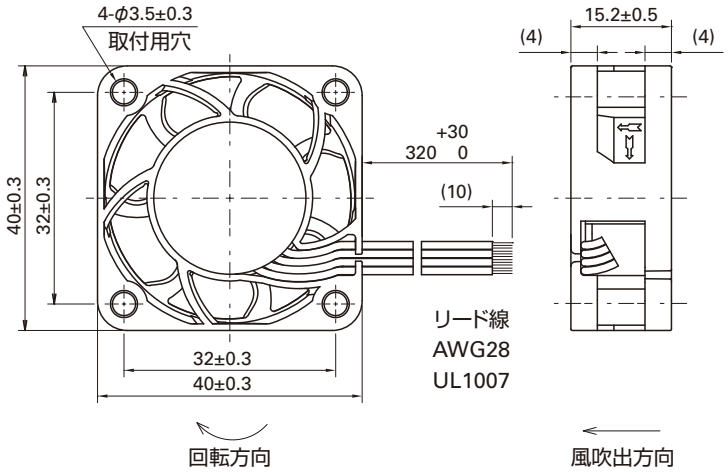

取付穴参考寸法図

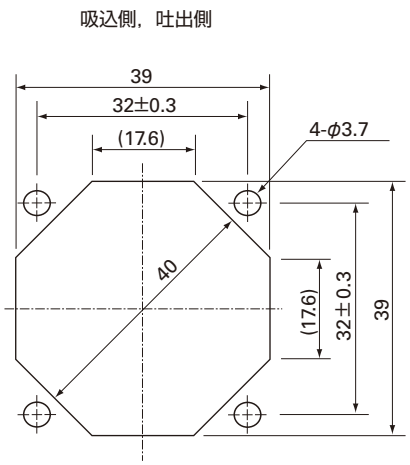

オプション

フィンガーガード

型番：109-059　　表面処理：ニッケルクロムメッキ（銀色）

吸込側，吐出側兼用

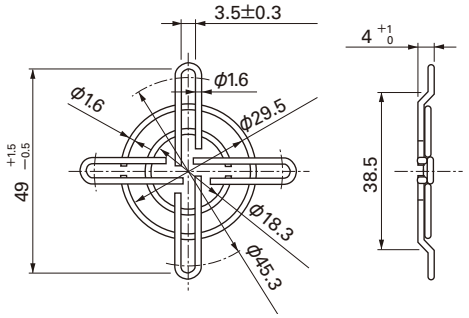

風量・静圧特性例

PWM デューティサイクル

PWM コントロール・パルスセンサ付き

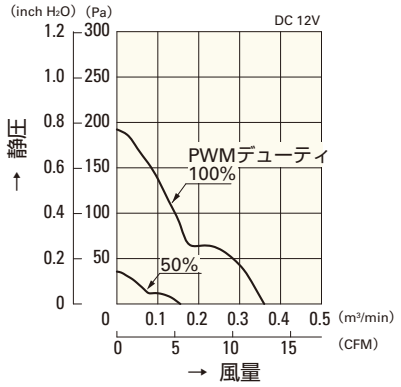

9GA0412P7G001

使用電圧範囲

PWM コントロール・パルスセンサ付き

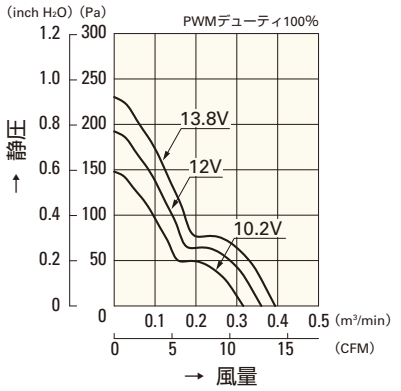

9GA0412P7G001

パルスセンサ付き

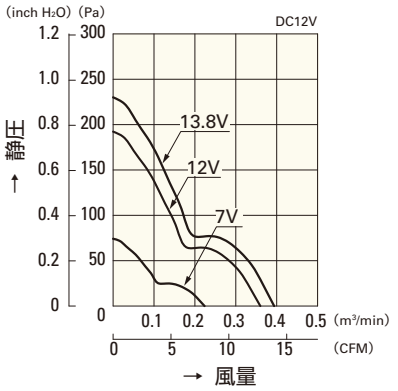

9GA0412G7001

パルスセンサ付き

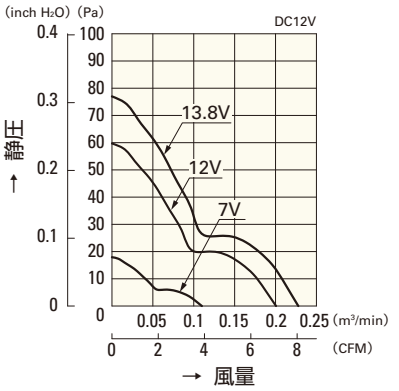

9GA0412H7001

PWM デューティ 回転速度特性例

PWM コントロール・パルスセンサ付き

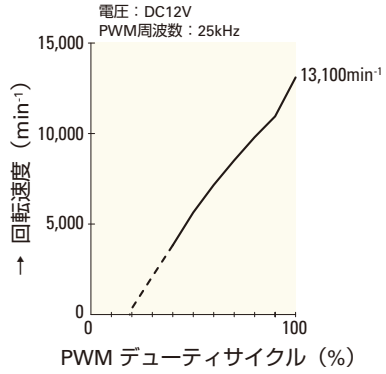

9GA0412P7G001

□40mm

San Ace 40

15mm厚（GAタイプ）・**20mm厚（GAタイプ）**
28mm厚（GAタイプ）

一般仕様

パルスセンサ付 パルスセンサ仕様 ⇨ P.309参照
PWMコントロール機能付 ⇨ P.311参照

- 材質 ……フレーム：樹脂（難燃グレード　UL94V-0），
  羽根：樹脂（難燃グレード　UL94V-0）
- 期待寿命 ……各型番による（L10：残存率90% 60℃，定格電圧，連続運転，フリーエアー状態）
- ファン電源リード線 ……⊕赤色 ⊖黒色 センサ 黄色 コントロール 茶色
- 保存温度範囲 ……－30℃～＋70℃（結露なきこと）

□40mm×20mm厚 〔質量：35g〕 GAタイプ 高風量

仕様

型　番	定格電圧 [V]	使用電圧範囲 [V]	PWMデューティサイクル[注] [%]	定格電流 [A]	定格入力 [W]	定格回転速度 [min⁻¹]	最大風量 [m³/min]	最大風量 [CFM]	最大静圧 [Pa]	最大静圧 [inchH₂O]	音圧レベル [dB(A)]	使用温度範囲 [℃]	期待寿命 [h]
9GA0405P6H001[注]	5	4.5 ～ 5.5	100	0.35	1.75	12,400	0.33	11.7	191	0.77	40	－10 ～＋70	40,000
9GA0405P6F001[注]			100	0.18	0.9	8,000	0.21	7.4	79.5	0.32	28		60,000
9GA0412P6G001	12	10.2 ～ 13.8	100	0.23	2.76	16,000	0.42	14.8	318	1.28	47		40,000
			0	0.04	0.48	3,800	0.10	3.5	17.9	0.07	14		
9GA0412P6H001			100	0.14	1.68	12,400	0.33	11.7	191	0.77	40		60,000
			0	0.04	0.48	3,800	0.10	3.5	17.9	0.07	14		
9GA0412P6F001			100	0.08	0.96	8,000	0.21	7.4	79.5	0.32	28		
			0	0.03	0.36	2,200	0.06	2.1	6.0	0.02	10		
9GA0424P6G001[注]	24	20.4 ～ 27.6	100	0.13	3.12	16,000	0.42	14.8	318	1.28	47		40,000
9GA0424P6H001[注]			100	0.08	1.92	12,400	0.33	11.7	191	0.77	40		60,000
9GA0424P6F001[注]			100	0.04	0.96	8,000	0.21	7.4	79.5	0.32	28		

注：定格電圧5V，24VファンのPWMデューティサイクル0%時の回転速度は0min⁻¹

※入力PWM周波数：25kHz

センサなし　パルスセンサ　PWMコントロール …すべての機種でご用意できます。

外形図

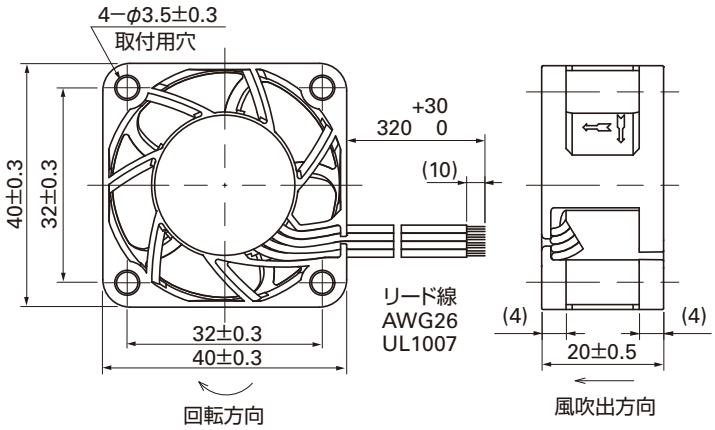

取付穴参考寸法図

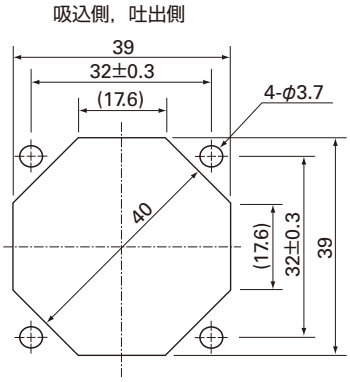

オプション

フィンガーガード

型番：109-059　　表面処理：ニッケルクロムメッキ（銀色）

吸込側，吐出側兼用

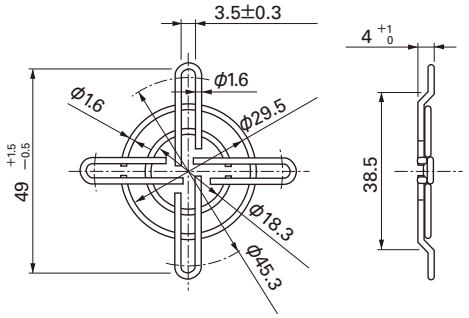

風量・静圧特性例

PWM デューティサイクル

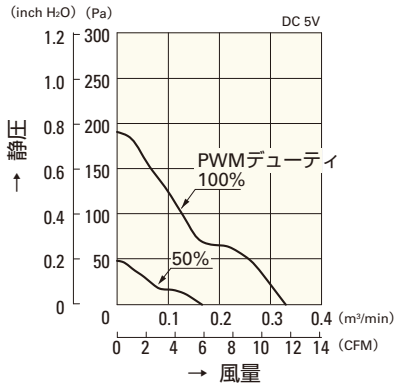

9GA0405P6H001

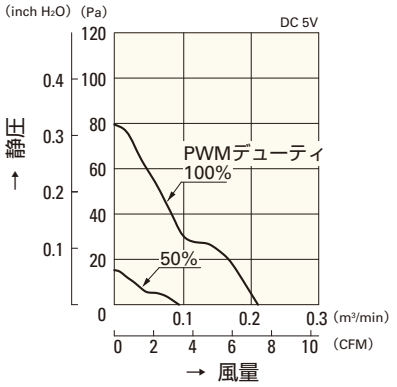

9GA0405P6F001

使用電圧範囲

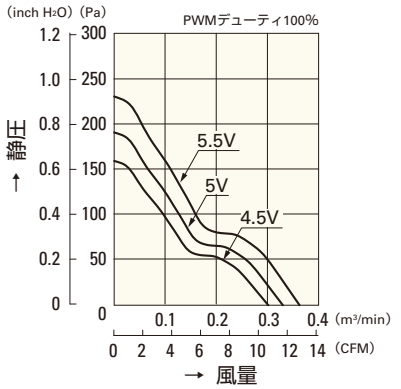

9GA0405P6H001

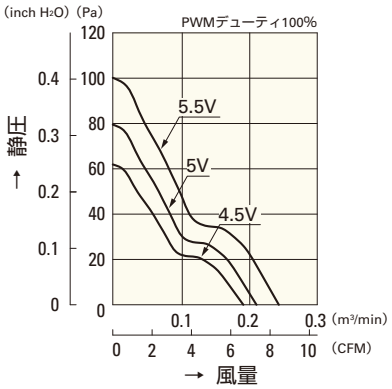

9GA0405P6F001

PWM デューティ 回転速度特性例

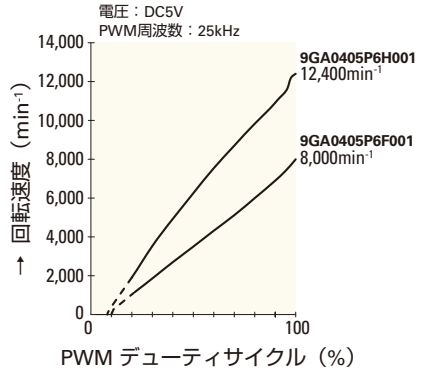

9GA0405P6H001

9GA0405P6F001

□40mm

San Ace 40

□40mm×20mm厚 〔質量：35g〕

風量・静圧特性例

PWM デューティサイクル

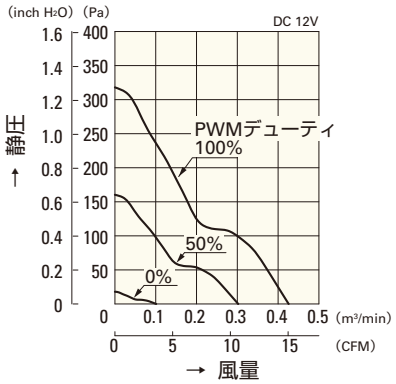

9GA0412P6G001

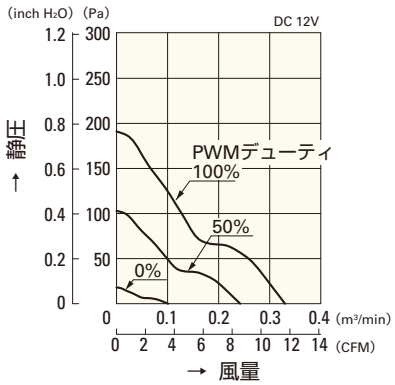

9GA0412P6H001

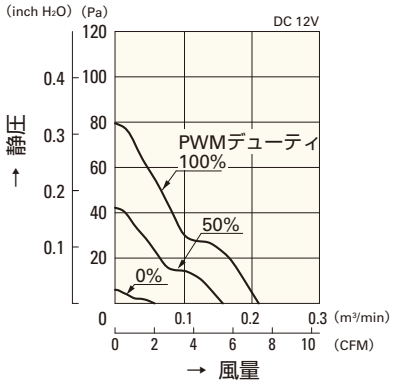

9GA0412P6F001

使用電圧範囲

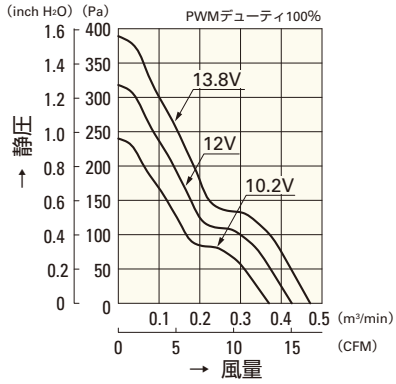

9GA0412P6G001

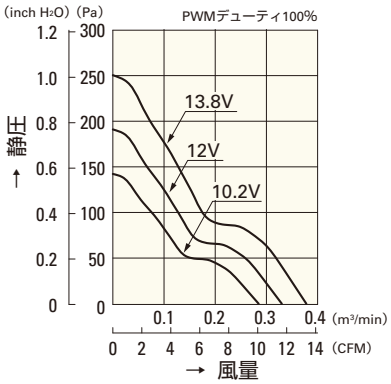

9GA0412P6H001

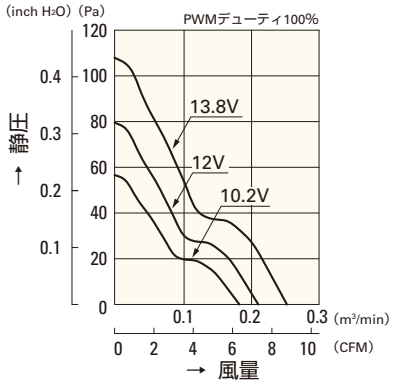

9GA0412P6F001

PWM デューティ 回転速度特性例

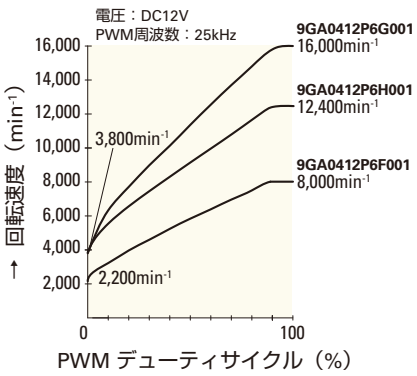

9GA0412P6G001
9GA0412P6H001
9GA0412P6F001

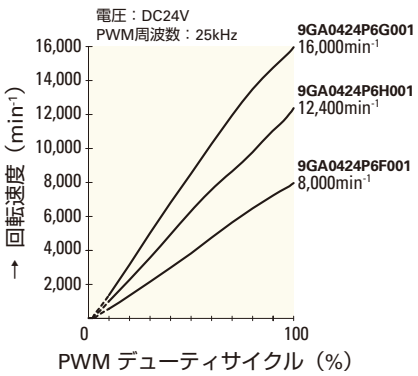

9GA0424P6G001
9GA0424P6H001
9GA0424P6F001

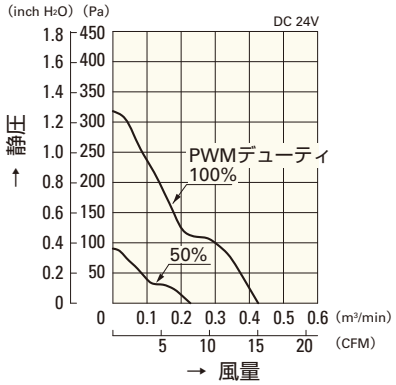

9GA0424P6G001

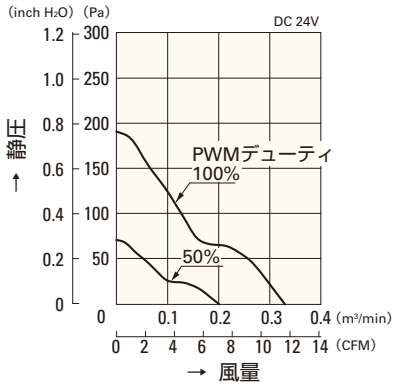

9GA0424P6H001

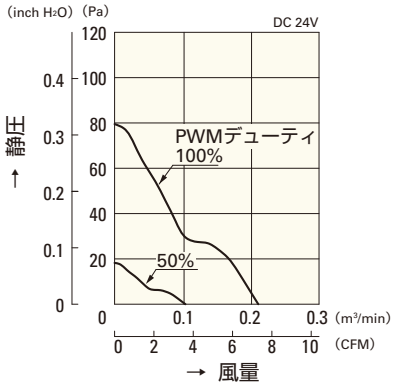

9GA0424P6F001

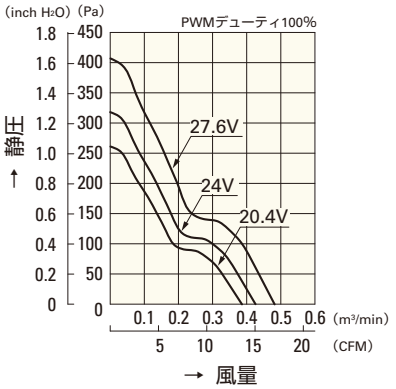

9GA0424P6G001

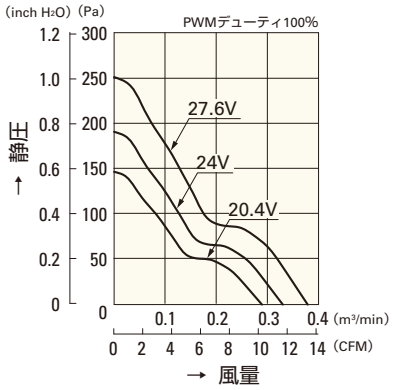

9GA0424P6H001

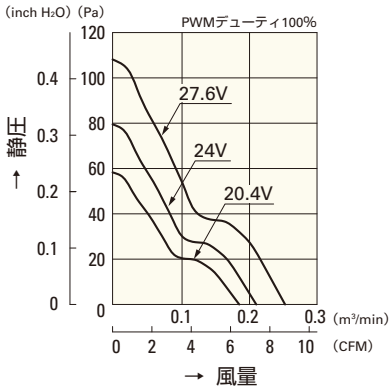

9GA0424P6F001

□40mm

San Ace 40

15mm厚（GAタイプ）・20mm厚（GAタイプ）
28mm厚（GAタイプ）

一般仕様

パルスセンサ付 パルスセンサ仕様 ⇨ P.309参照
PWMコントロール機能付 ⇨ P.311参照

・材質 ……フレーム：樹脂（難燃グレード　UL94V-0），
羽根：樹脂（難燃グレード　UL94V-0）
・期待寿命 ……各型番による（L10：残存率90% 60℃，定格電圧，連続運転，フリーエアー状態）
・ファン電源リード線 ……⊕赤色 ⊖黒色 センサ 黄色 コントロール 茶色
・保存温度範囲 ……－30℃～＋70℃（結露なきこと）

□40mm×28mm厚 〔質量：53g〕 GAタイプ

仕様 リブなしの場合，型番末尾が（　）内の数字になります。

型　番	定格電圧 [V]	使用電圧範囲 [V]	PWMデューティサイクル[※] [%]	定格電流 [A]	定格入力 [W]	定格回転速度 [min⁻¹]	最大風量 [m³/min]	最大風量 [CFM]	最大静圧 [Pa]	最大静圧 [inchH₂O]	音圧レベル [dB(A)]	使用温度範囲 [℃]	期待寿命 [h]
9GA0412P3K01(011)	12	10.8 ～ 13.2	100	0.92	11.04	22,000	0.81	28.6	799	3.21	61	－10 ～＋60	30,000
			0	0.10	1.2	6,500	0.23	8.12	68	0.27	32		
9GA0412P3J01(011)			100	0.49	5.88	18,000	0.67	23.7	535	2.15	54	－10 ～＋70	40,000
			0	0.05	0.6	4,500	0.16	5.7	33	0.13	22		
9GA0412P3G01(011)			100	0.39	4.68	16,500	0.61	21.5	450	1.81	53		
			0	0.05	0.6	4,500	0.16	5.7	33	0.13	22		
9GA0412P3H01(011)			100	0.28	3.36	14,500	0.54	19.1	347	1.39	50		
			0	0.04	0.48	3,500	0.13	4.6	20	0.08	17		
9GA0412P3M01(011)			100	0.21	2.52	12,500	0.46	16.2	258	1.04	47		
			0	0.04	0.48	3,500	0.13	4.6	20	0.08	17		

※入力PWM周波数：25kHz

センサなし　パルスセンサ　PWMコントロール …すべての機種でご用意できます。

外形図 （リブ付き）

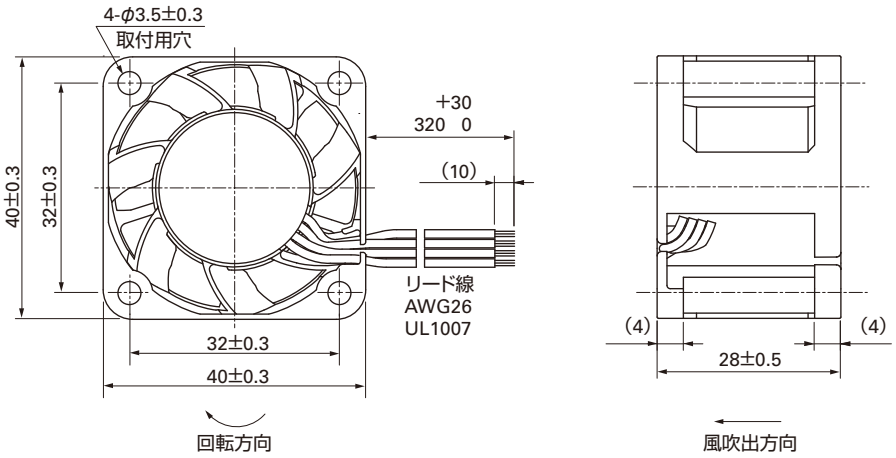

取付穴参考寸法図

吸込側，吐出側

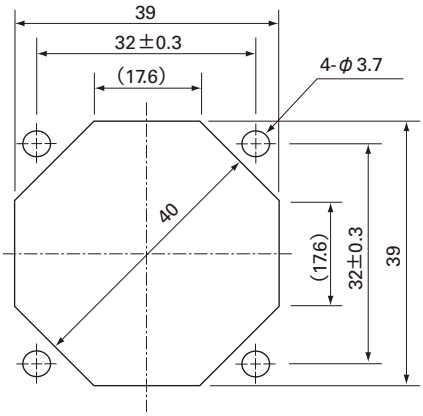

オプション

フィンガーガード

型番：109-059　　表面処理：ニッケルクロムメッキ（銀色）

吸込側，吐出側兼用

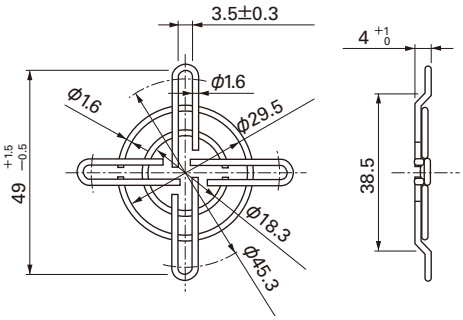

□40mm

San Ace 40

□40mm×28mm厚 〔質量：53g〕

風量・静圧特性例

PWM デューティサイクル

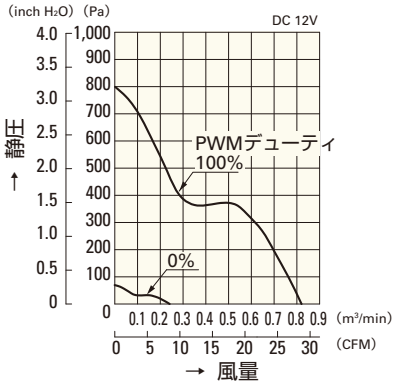

9GA0412P3K01(011)

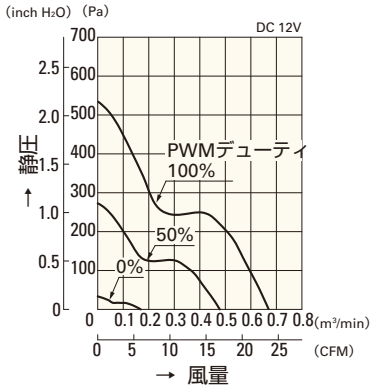

9GA0412P3J01(011)

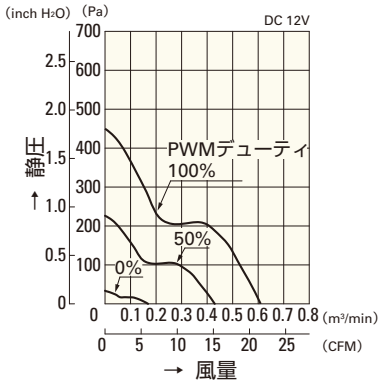

9GA0412P3G01(011)

使用電圧範囲

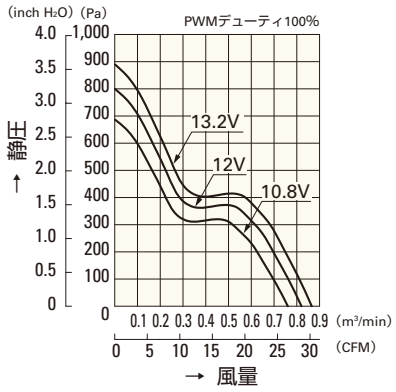

9GA0412P3K01(011)

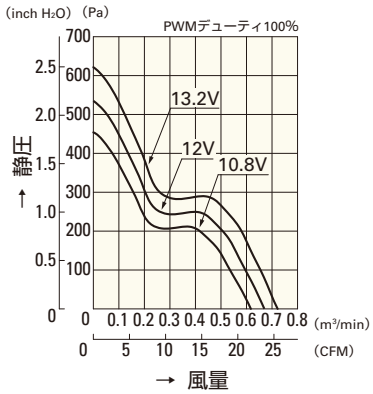

9GA0412P3J01(011)

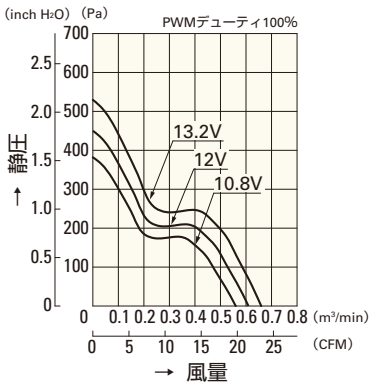

9GA0412P3G01(011)

PWM デューティ 回転速度特性例

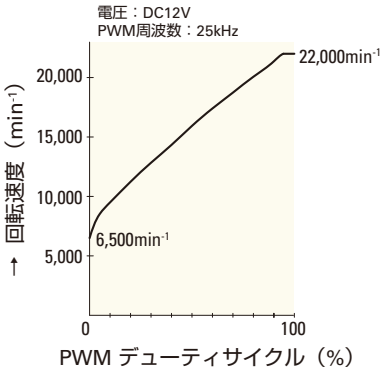

9GA0412P3K01(011)

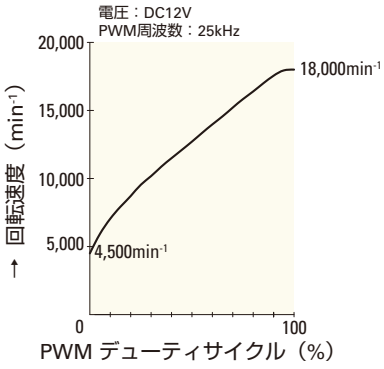

9GA0412P3J01(011)

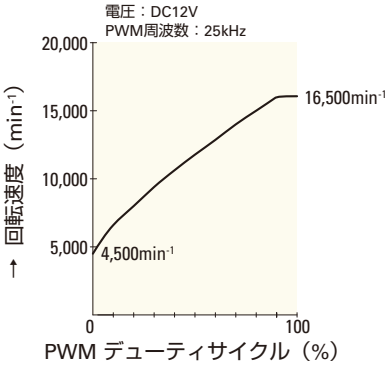

9GA0412P3G01(011)

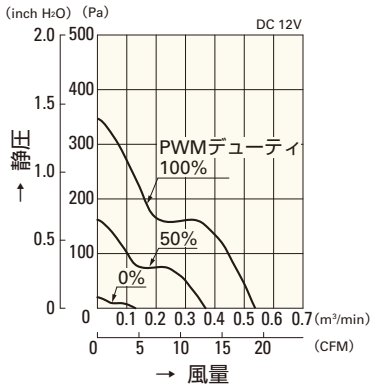

9GA0412P3H01(011)

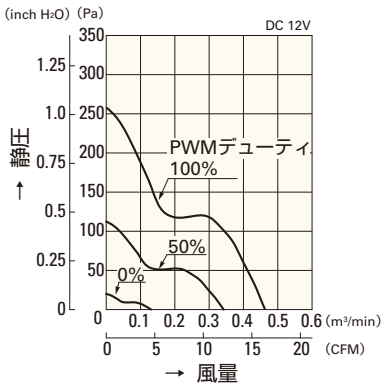

9GA0412P3M01(011)

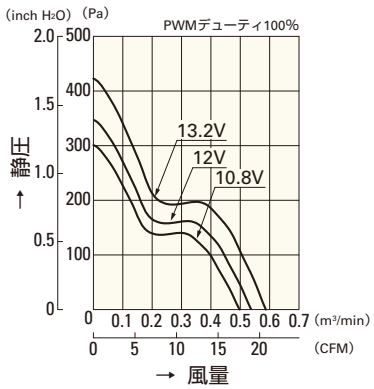

9GA0412P3H01(011)

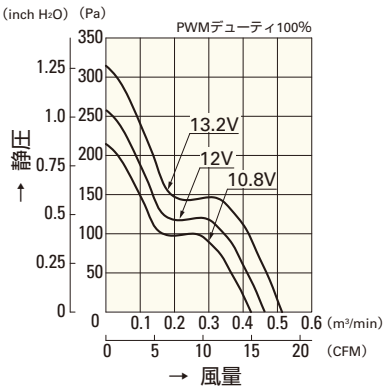

9GA0412P3M01(011)

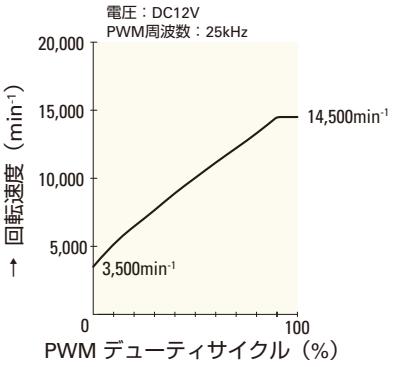

9GA0412P3H01(011)

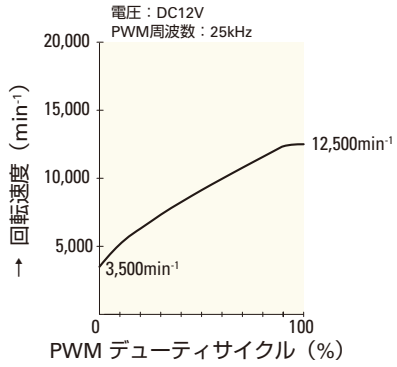

9GA0412P3M01(011)

□52mm

San Ace 52

15mm厚（GAタイプ）

一般仕様

パルスセンサ付 パルスセンサ仕様 ⇨ P.309参照

PWMコントロール機能付 ⇨ P.311参照

・材質 ……フレーム：樹脂（難燃グレード　UL94V-0），
羽根：樹脂（難燃グレード　UL94V-0）

・期待寿命 ……各型番による（L10：残存率90% 60℃，定格電圧，連続運転，フリーエアー状態）

・ファン電源リード線 ……⊕赤色 ⊖黒色 センサ 黄色 コントロール 茶色

・保存温度範囲 ……－30℃～＋70℃（結露なきこと）

□52mm×15mm厚 〔質量：40g〕 GAタイプ

仕様

型　番	定格電圧 [V]	使用電圧範囲 [V]	PWMデューティサイクル注※ [%]	定格電流 [A]	定格入力 [W]	定格回転速度 [min⁻¹]	最大風量 [m³/min]	最大風量 [CFM]	最大静圧 [Pa]	最大静圧 [inchH₂O]	音圧レベル [dB(A)]	使用温度範囲 [℃]	期待寿命 [h]
9GA0512P7G001	12	10.2 ～ 13.8	100	0.13	1.56	7,800	0.50	17.7	91.5	0.367	38	－10 ～＋70	40,000
9GA0512P7A001				0.08	0.96	6,300	0.40	14.1	59	0.237	32		
9GA0512P7H001				0.05	0.60	4,300	0.275	9.7	27.5	0.110	22		
9GA0512P7M001				0.04	0.48	3,400	0.215	7.6	17	0.068	16		
9GA0524P7G001	24	20.4 ～ 27.6	100	0.07	1.68	7,800	0.50	17.7	91.5	0.367	38		
9GA0524P7A001				0.05	1.20	6,300	0.40	14.1	59.0	0.237	32		
9GA0524P7H001				0.03	0.72	4,300	0.275	9.7	27.5	0.110	22		
9GA0524P7M001				0.02	0.48	3,400	0.215	7.6	17.0	0.068	16		

注：PWMデューティサイクル0%時の回転速度は0min⁻¹

※入力PWM周波数：25kHz

センサなし パルスセンサ PWMコントロール …すべての機種でご用意できます。

外形図

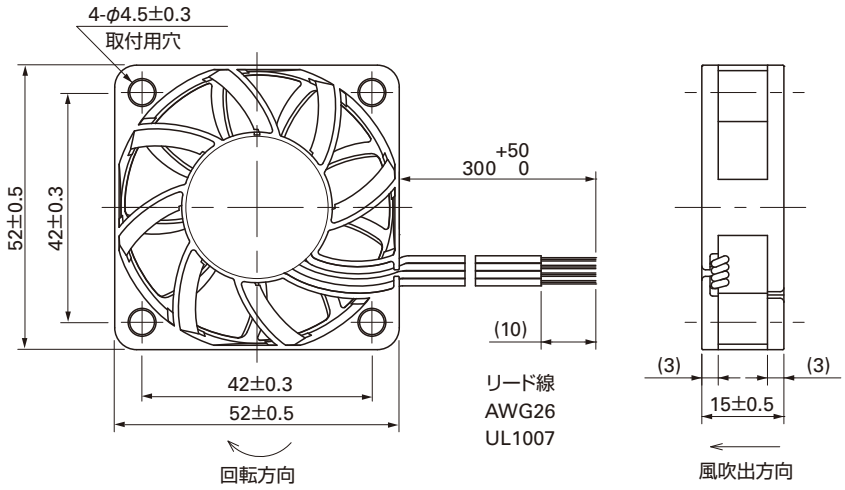

取付穴参考寸法図

吸込側，吐出側

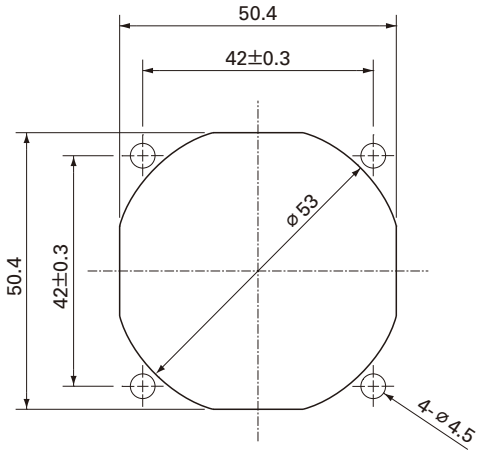

オプション

フィンガーガード

型番：109-149　表面処理：ニッケルクロムメッキ（銀色）

吐出側

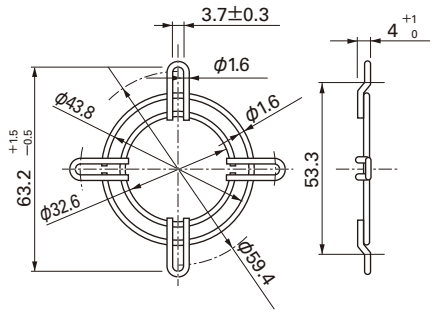

型番：109-149E　表面処理：ニッケルクロムメッキ（銀色）

吸込側，吐出側兼用

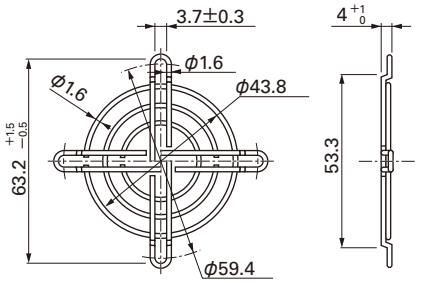

□52mm

San Ace 52

□52mm×15mm厚 〔質量：40g〕

風量・静圧特性例

PWM デューティサイクル

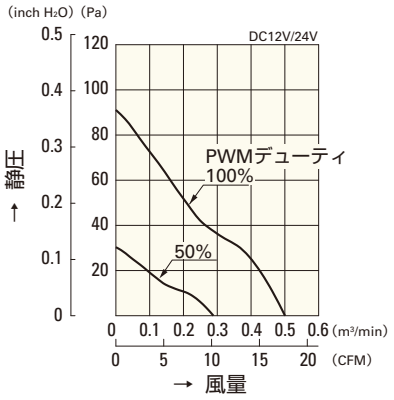

9GA0512P7G001
9GA0524P7G001

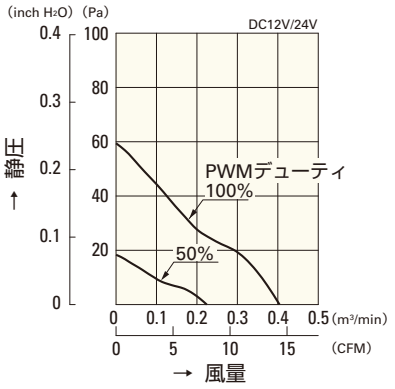

9GA0512P7A001
9GA0524P7A001

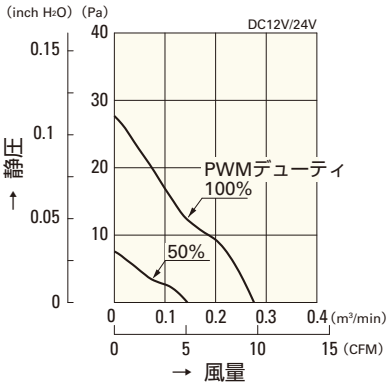

9GA0512P7H001
9GA0524P7H001

使用電圧範囲

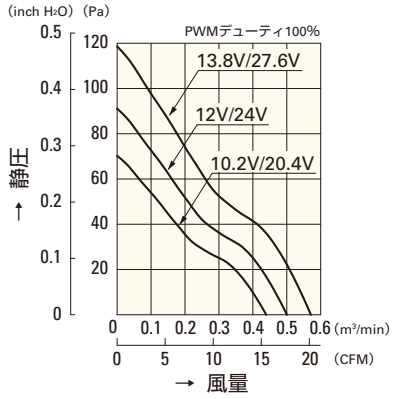

9GA0512P7G001
9GA0524P7G001

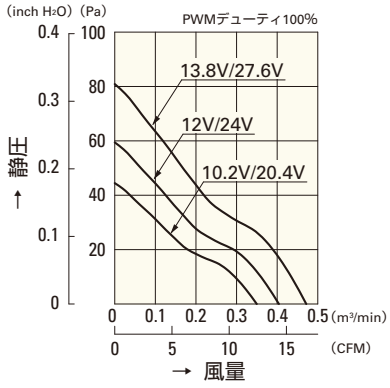

9GA0512P7A001
9GA0524P7A001

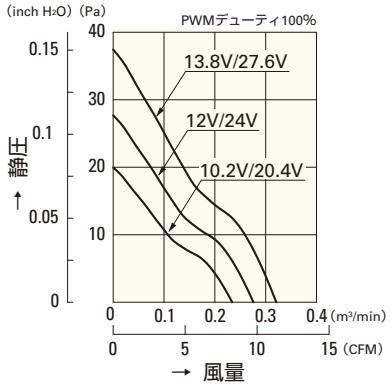

9GA0512P7H001
9GA0524P7H001

PWM デューティ 回転速度特性例

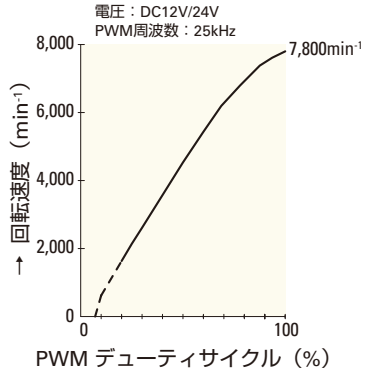

9GA0512P7G001
9GA0524P7G001

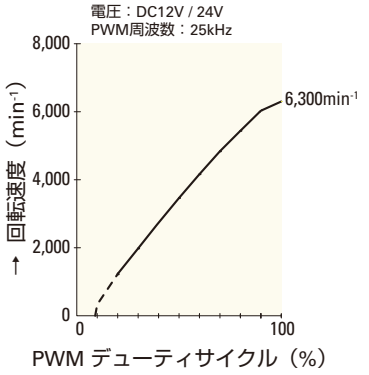

9GA0512P7A001
9GA0524P7A001

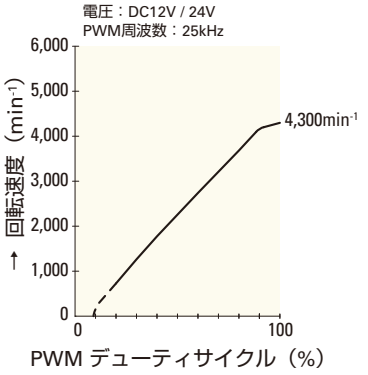

9GA0512P7H001
9GA0524P7H001

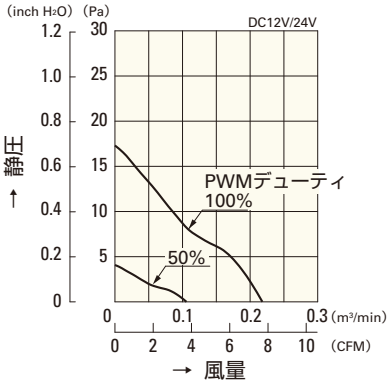

9GA0512P7M001

9GA0524P7M001

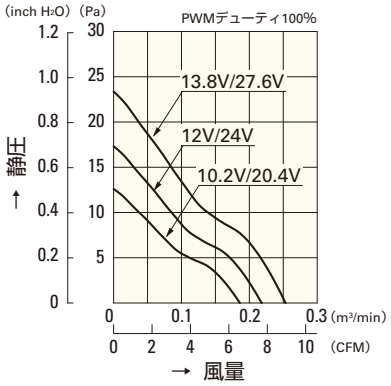

9GA0512P7M001

9GA0524P7M001

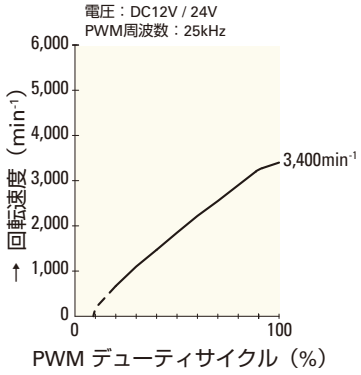

9GA0512P7M001

9GA0524P7M001

□60mm

San Ace 60

15mm厚（GAタイプ）・20mm厚（GAタイプ）
38mm厚（GAタイプ）

一般仕様

パルスセンサ付 パルスセンサ仕様 ⇨ P.309参照
PWMコントロール機能付 ⇨ P.311参照

・材質 ……フレーム：樹脂（難燃グレード　UL94V-0），
羽根：樹脂（難燃グレード　UL94V-0）
・期待寿命 ……各型番による（L10：残存率90% 60℃，定格電圧，連続運転，フリーエアー状態）
・ファン電源リード線 ……⊕赤色 ⊖黒色 センサ 黄色 コントロール 茶色
・保存温度範囲 ……－30℃～＋70℃（結露なきこと）

□60mm×15mm厚 〔質量：50g〕 GAタイプ

仕様　PWMコントロール・パルスセンサ付き

型　番	定格電圧 [V]	使用電圧範囲 [V]	PWMデューティサイクル※ [%]	定格電流 [A]	定格入力 [W]	定格回転速度 [min^{-1}]	最大風量 [m^3/min]	最大風量 [CFM]	最大静圧 [Pa]	最大静圧 [$inchH_2O$]	音圧レベル [dB(A)]	使用温度範囲 [℃]	期待寿命注 [h]
9GA0612P7G01	12	10.2 ～ 13.8	100	0.16	1.92	5,900	0.68	24	80	0.320	38	－10 ～＋70	40,000/60℃ (70,000/40℃)
			0	0.05	0.60	1,500	0.17	6.0	5.2	0.020	10		
9GA0612P7H01			100	0.10	1.2	4,900	0.56	19.7	55.6	0.223	34		
			0	0.03	0.36	1,300	0.15	5.3	3.9	0.015	8		

注：周囲温度40℃の場合の期待寿命は参考値です。　※入力PWM周波数：25kHz

パルスセンサ付き

型　番	定格電圧 [V]	使用電圧範囲 [V]	定格電流 [A]	定格入力 [W]	定格回転速度 [min^{-1}]	最大風量 [m^3/min]	最大風量 [CFM]	最大静圧 [Pa]	最大静圧 [$inchH_2O$]	音圧レベル [dB(A)]	使用温度範囲 [℃]	期待寿命 [h]
9GA0612M701	12	6 ～ 13.8	0.08	0.96	3,900	0.45	15.9	35.3	0.142	28	－10 ～＋70	60,000
9GA0612L701			0.03	0.36	2,800	0.31	10.9	18	0.072	17		

センサなし パルスセンサ …すべての機種でご用意できます。　PWMコントロール …機種によって異なりますのでお問い合わせください。

外形図（PWMコントロール機能・パルスセンサ付き）

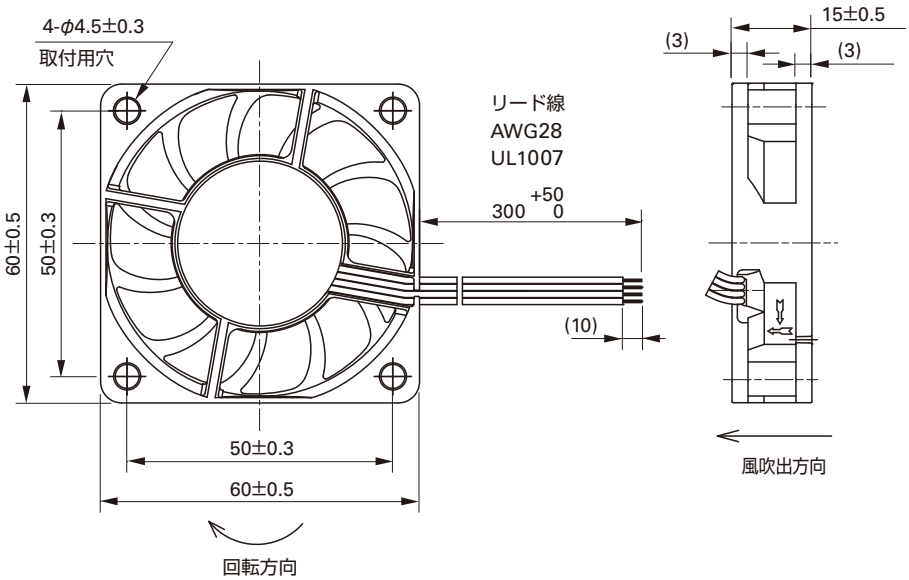

取付穴参考寸法図

吸込側，吐出側

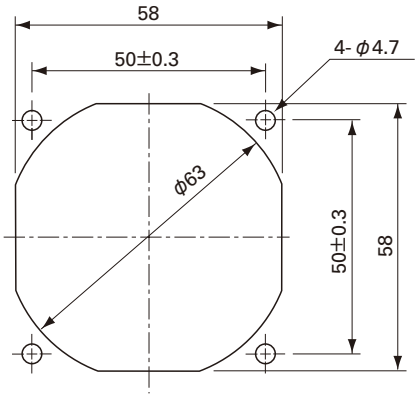

オプション

フィンガーガード

型番：109-139E　表面処理：ニッケルクロムメッキ（銀色）
　　：109-139H　　：カチオン電着塗装（黒色）

吸込側，吐出側兼用

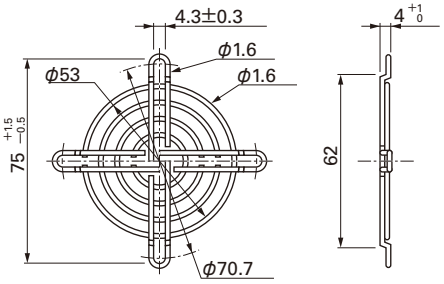

樹脂フィンガーガード

型番：109-1003G

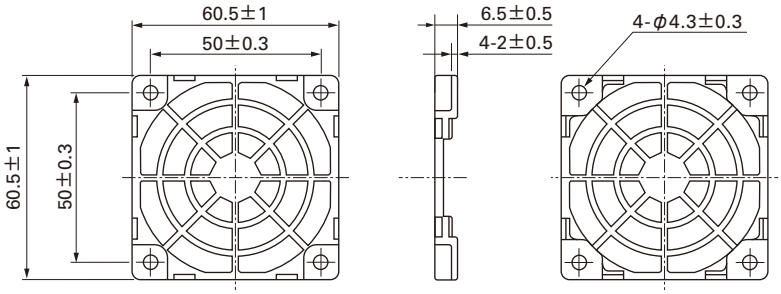

樹脂フィルターキット

型番：109-1003F13（13PPI），109-1003F20（20PPI）
　　：109-1003F30（30PPI），109-1003F40（40PPI）

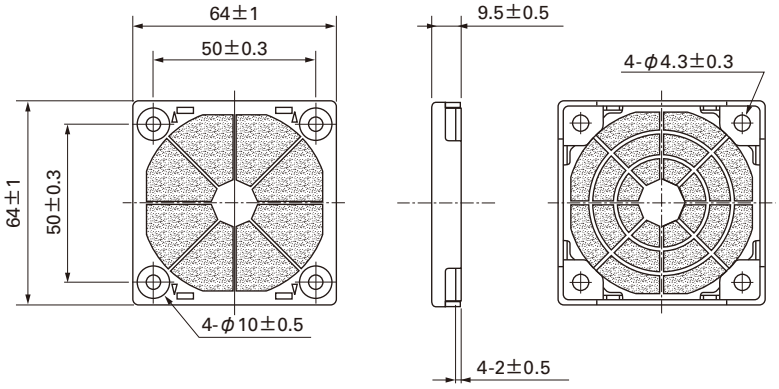

□60mm

San Ace 60

□60mm×15mm厚 〔質量：50g〕

風量・静圧特性例

PWM デューティサイクル

PWM コントロール・パルスセンサ付き

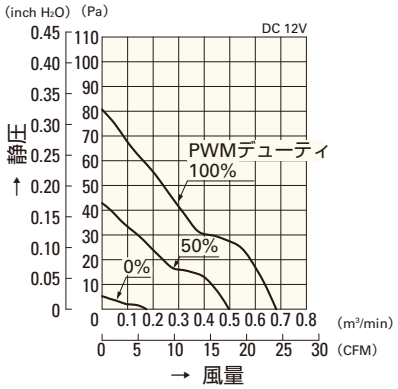

9GA0612P7G01

PWM コントロール・パルスセンサ付き

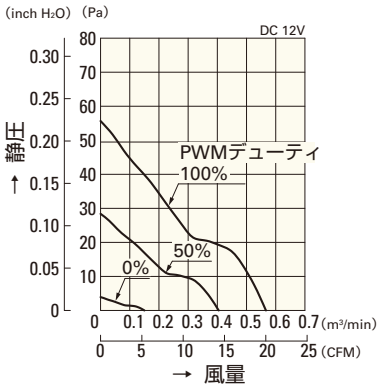

9GA0612P7H01

使用電圧範囲

PWM コントロール・パルスセンサ付き

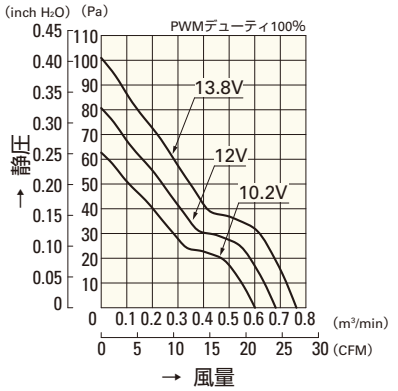

9GA0612P7G01

PWM コントロール・パルスセンサ付き

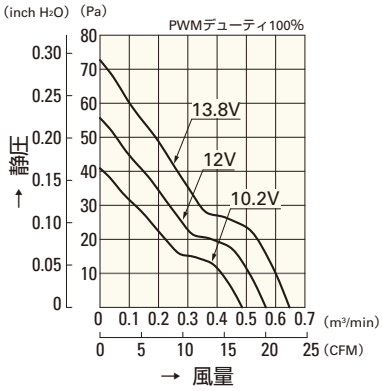

9GA0612P7H01

パルスセンサ付き

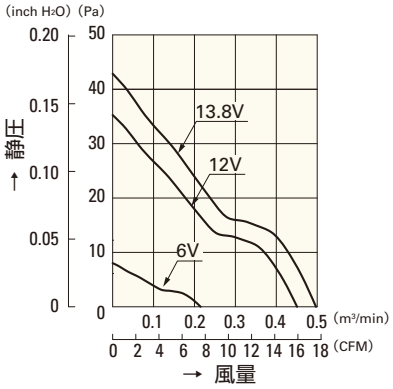

9GA0612M701

PWM デューティ 回転速度特性例

PWM コントロール・パルスセンサ付き

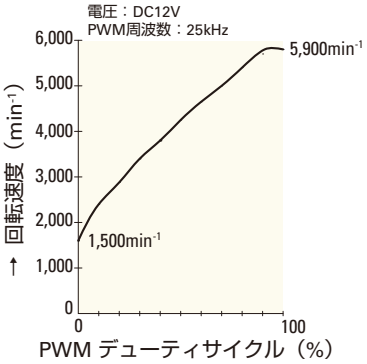

9GA0612P7G01

PWM コントロール・パルスセンサ付き

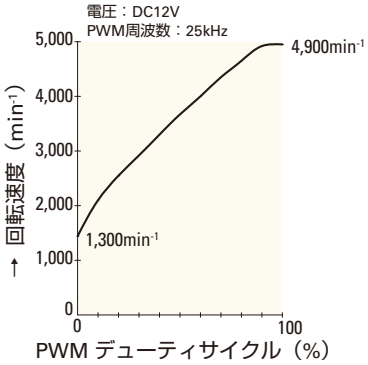

9GA0612P7H01

パルスセンサ付き

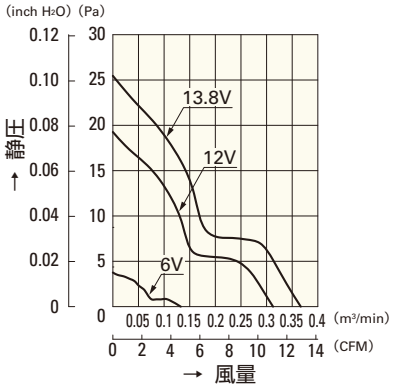

9GA0612L701

□60mm

San Ace 60

15mm厚（GAタイプ）・**20mm厚（GAタイプ）**
38mm厚（GAタイプ）

一般仕様

パルスセンサ付 パルスセンサ仕様 ⇨ P.309参照
PWMコントロール機能付 ⇨ P.311参照

・材質 ……フレーム：樹脂（難燃グレード　UL94V-0），
羽根：樹脂（難燃グレード　UL94V-0）
・期待寿命 ……各型番による（L10：残存率90% 60℃，定格電圧，連続運転，フリーエアー状態）
・ファン電源リード線 ……⊕赤色 ⊖黒色 センサ 黄色 コントロール 茶色
・保存温度範囲 ……－30℃～＋70℃（結露なきこと）

□60mm×20mm厚 〔質量：70g〕 GAタイプ

仕様　PWMコントロール・パルスセンサ付き

型　番	定格電圧 [V]	使用電圧範囲 [V]	PWMデューティサイクル注1)※ [%]	定格電流 [A]	定格入力 [W]	定格回転速度 [min^{-1}]	最大風量 [m^3/min]	最大風量 [CFM]	最大静圧 [Pa]	最大静圧 [$inchH_2O$]	音圧レベル [dB(A)]	使用温度範囲 [℃]	期待寿命注2) [h]
9GA0612P6G001	12	10.8 ～ 13.2	100	0.26	3.12	6,850	0.88	31.1	125	0.50	43	－10 ～＋70	40,000/60℃ (70,000/40℃)
9GA0612P6S001			100	0.15	1.80	5,500	0.70	24.7	81	0.33	36		
9GA0624P6G001	24	21.6 ～ 26.4	100	0.12	2.88	6,850	0.88	31.1	125	0.50	43		
9GA0624P6S001			100	0.07	1.68	5,500	0.70	24.7	81	0.33	36		

注1：PWMデューティサイクル0%時の回転速度は0min^{-1}
注2：周囲温度40℃の場合の期待寿命は参考値です。
※入力PWM周波数：25kHz

パルスセンサ付き

型　番	定格電圧 [V]	使用電圧範囲 [V]	定格電流 [A]	定格入力 [W]	定格回転速度 [min^{-1}]	最大風量 [m^3/min]	最大風量 [CFM]	最大静圧 [Pa]	最大静圧 [$inchH_2O$]	音圧レベル [dB(A)]	使用温度範囲 [℃]	期待寿命 [h]
9GA0612H6001	12	10.8 ～ 13.2	0.09	1.08	4,100	0.52	18.4	45	0.18	29	－10 ～＋70	60,000
9GA0612M6001			0.05	0.60	2,700	0.34	12.0	20	0.08	18		
9GA0624H6001	24	21.6 ～ 26.4	0.04	0.96	4,100	0.52	18.4	45	0.18	29		
9GA0624M6001			0.03	0.72	2,700	0.34	12.0	20	0.08	18		

センサなし パルスセンサ …すべての機種でご用意できます。　PWMコントロール …機種によって異なりますのでお問い合わせください。

外形図（PWMコントロール機能・パルスセンサ付き）

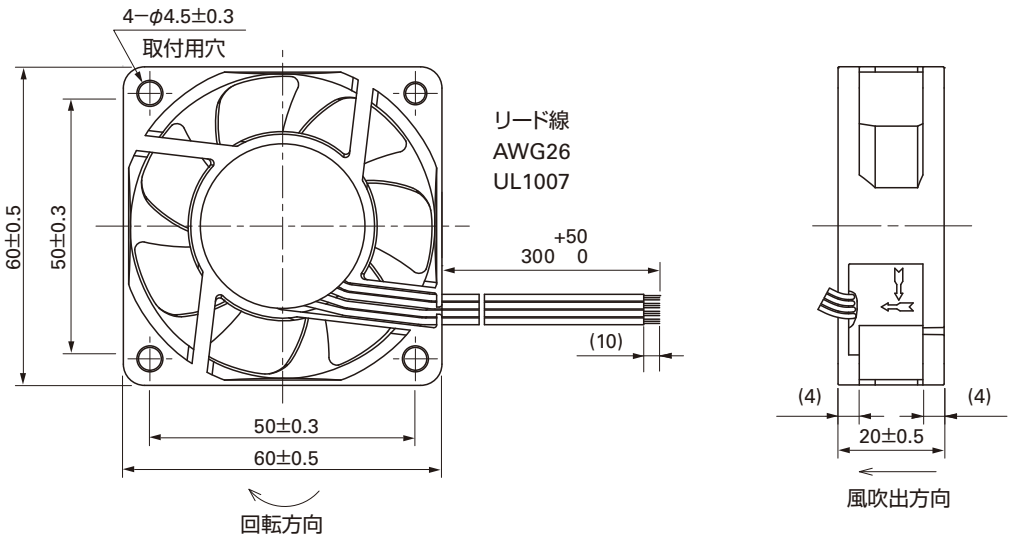

取付穴参考寸法図

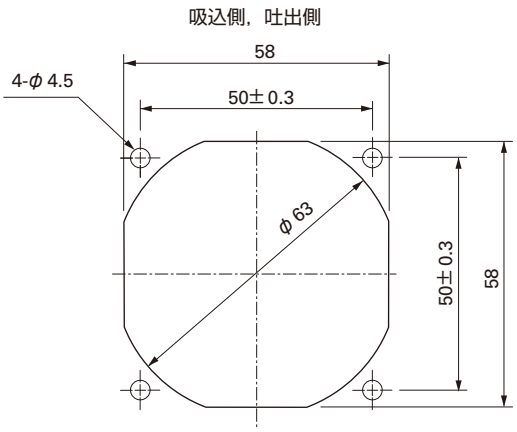

オプション

フィンガーガード

型番：109-139E　表面処理：ニッケルクロムメッキ（銀色）
　　：109-139H　　：カチオン電着塗装（黒色）

吸込側，吐出側兼用

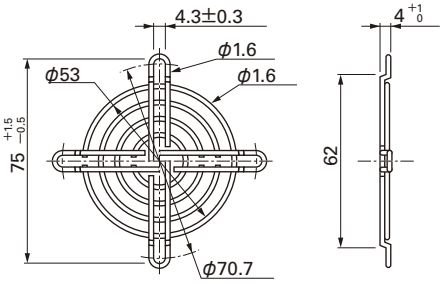

樹脂フィンガーガード

型番：109-1003G

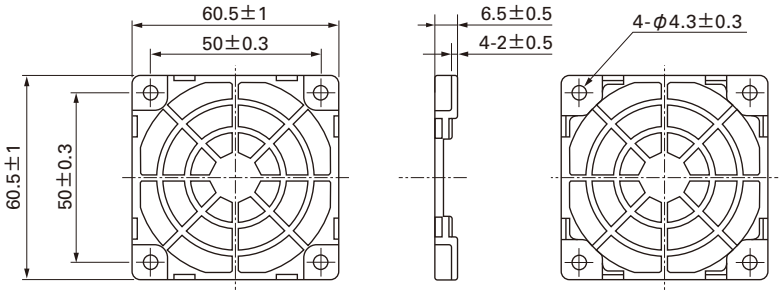

樹脂フィルターキット

型番：109-1003F13（13PPI），109-1003F20（20PPI）
　　：109-1003F30（30PPI），109-1003F40（40PPI）

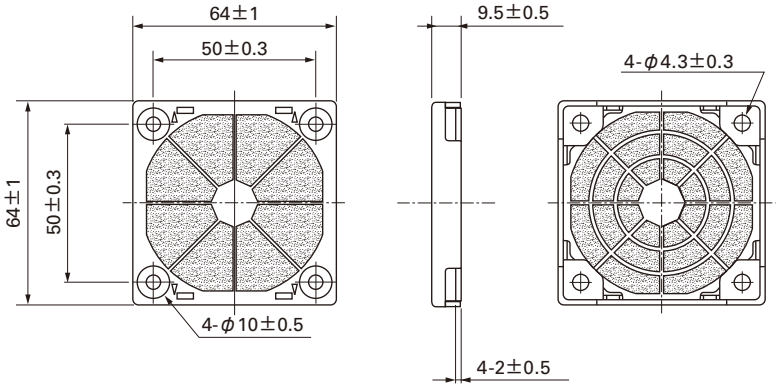

□60mm

San Ace 60

□60mm×20mm厚 〔質量：70g〕

風量・静圧特性例

PWM デューティサイクル

PWM コントロール・パルスセンサ付き

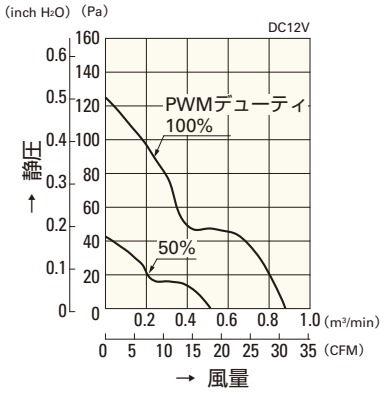

9GA0612P6G001

PWM コントロール・パルスセンサ付き

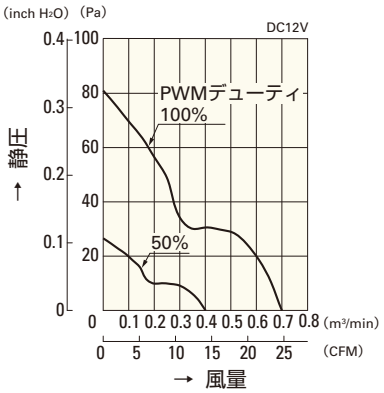

9GA0612P6S001

PWM コントロール・パルスセンサ付き

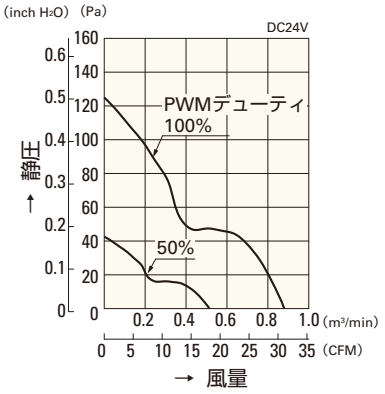

9GA0624P6G001

使用電圧範囲

PWM コントロール・パルスセンサ付き

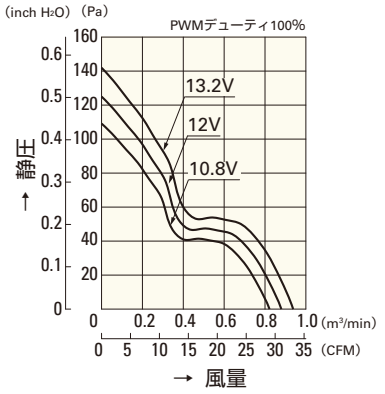

9GA0612P6G001

PWM コントロール・パルスセンサ付き

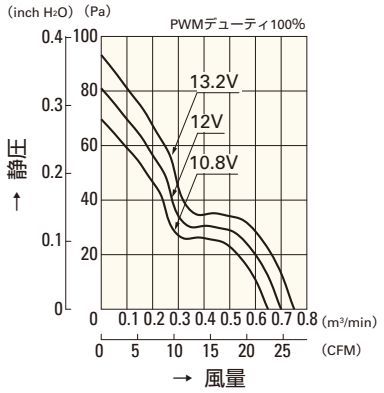

9GA0612P6S001

PWM コントロール・パルスセンサ付き

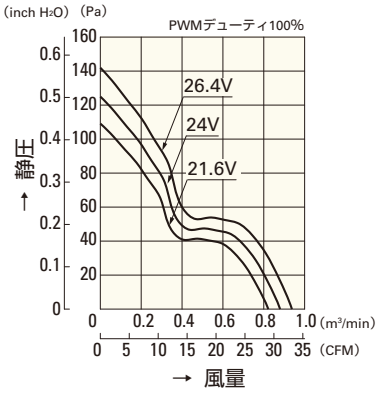

9GA0624P6G001

PWM デューティ 回転速度特性例

PWM コントロール・パルスセンサ付き

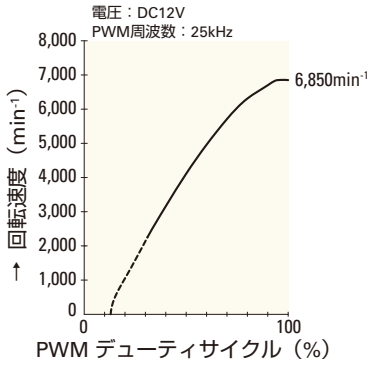

9GA0612P6G001

PWM コントロール・パルスセンサ付き

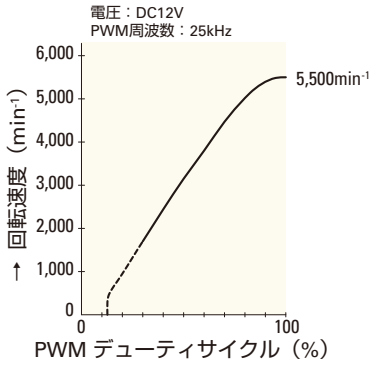

9GA0612P6S001

PWM コントロール・パルスセンサ付き

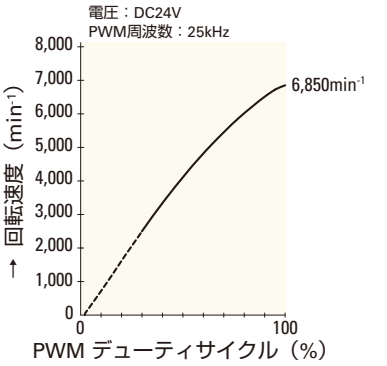

9GA0624P6G001

PWM コントロール・パルスセンサ付き

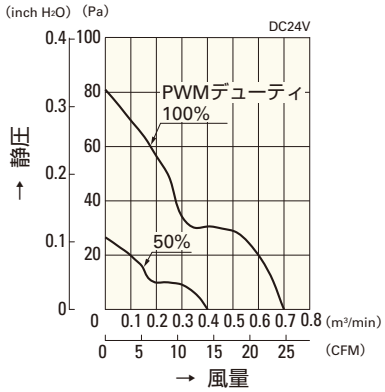

9GA0624P6S001

PWM コントロール・パルスセンサ付き

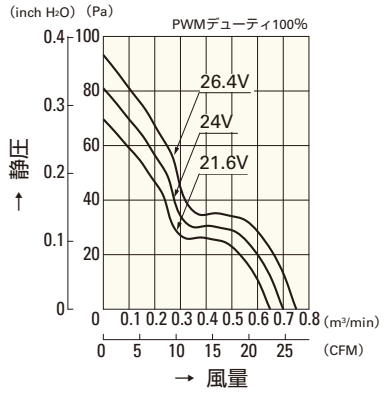

9GA0624P6S001

パルスセンサ付き

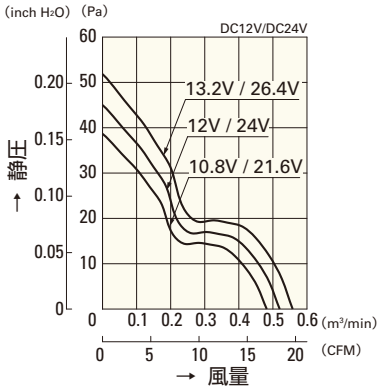

9GA0612H6001

9GA0624H6001

パルスセンサ付き

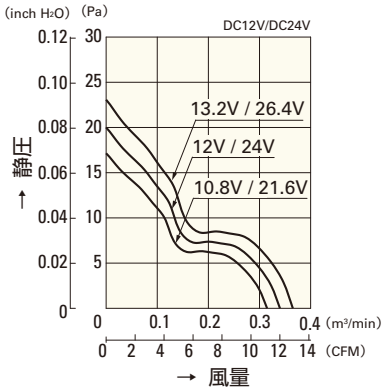

9GA0612M6001

9GA0624M6001

PWM コントロール・パルスセンサ付き

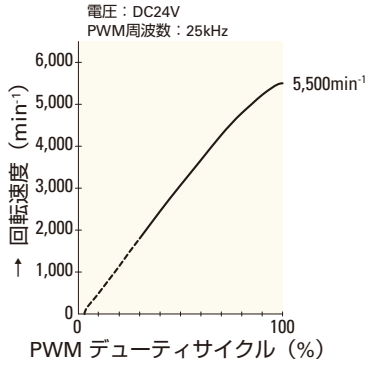

9GA0624P6S001

□60mm

San Ace 60

15mm厚（GAタイプ）・20mm厚（GAタイプ）
38mm厚（GAタイプ）

一般仕様

パルスセンサ付 パルスセンサ仕様 ⇨ P.309参照
PWMコントロール機能付 ⇨ P.311参照

・材質 ……フレーム：樹脂（難燃グレード　UL94V-0），
羽根：樹脂（難燃グレード　UL94V-0）
・期待寿命 ……各型番による（L10：残存率90% 60℃，定格電圧，連続運転，フリーエアー状態）
・ファン電源リード線 ……⊕赤色 ⊖黒色 センサ 黄色 コントロール 茶色
・保存温度範囲 ……－30℃～＋70℃（結露なきこと）

□60mm×38mm厚 〔質量：130g〕 GAタイプ

仕様 リブなしの場合，型番末尾が（　）内の数字になります。

型　番	定格電圧 [V]	使用電圧範囲 [V]	PWMデューティサイクル注1)※ [%]	定格電流 [A]	定格入力 [W]	定格回転速度 [min⁻¹]	最大風量 [m³/min]	最大風量 [CFM]	最大静圧 [Pa]	最大静圧 [inchH₂O]	音圧レベル [dB(A)]	使用温度範囲 [℃]	期待寿命注2) [h]
9GA0612P1J03(031)	12	10.8 ～ 12.6	100	1.50	18.00	17,500	1.75	62	820	3.3	63	－10 ～＋60	40,000
			20	0.10	1.20	4,000	0.40	14	43	0.17	24		
9GA0612P1K03(031)		10.8 ～ 13.2	100	0.95	11.40	14,800	1.50	53	600	2.4	59	－10 ～＋70	40,000/60℃ (70,000/40℃)
			20	0.10	1.20	4,000	0.40	14	43	0.17	24		
9GA0612P1H03(031)			100	0.55	6.60	11,500	1.15	40	375	1.5	52		
			20	0.06	0.72	2,600	0.27	9.5	20	0.08	19		
9GA0612P1K60(601)			100	0.95	11.40	14,800	1.50	53	675	2.7	59	－10 ～＋60	
			0	0.05	0.60	1,480	0.134	4.7	8.3	0.03	16		
9GA0624P1J03(031)	24	21.6 ～ 25.2	100	0.75	18.00	17,500	1.75	62	820	3.3	63		40,000
			20	0.10	2.40	6,200	0.63	22	104	0.42	35		

注1：9GA0612P1J03(031)，9GA0612P1K03(031)，9GA0612P1H03(031)のPWMデューティサイクル0%時の回転速度は0min⁻¹
注2：周囲温度40℃の場合の期待寿命は参考値です。
※入力PWM周波数：25kHz

センサなし　パルスセンサ　PWMコントロール …すべての機種でご用意できます。

外形図（リブ付き）

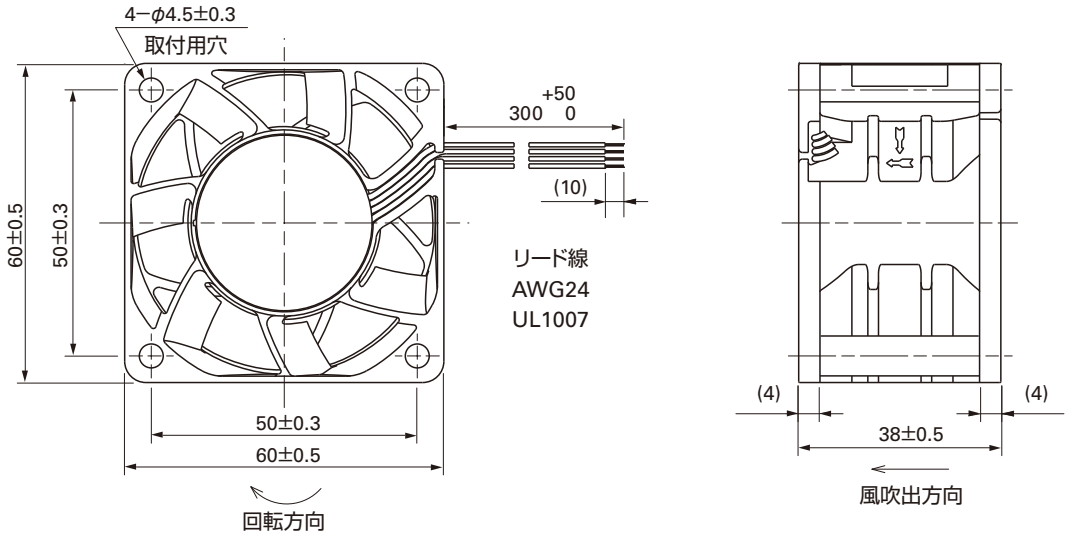

取付穴参考寸法図

吸込側，吐出側

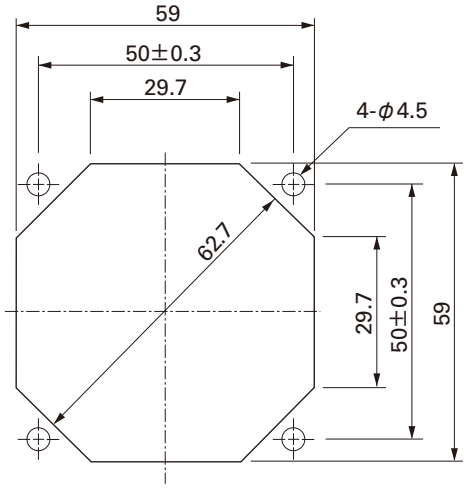

オプション

フィンガーガード

型番：109-139E　　表面処理：ニッケルクロムメッキ（銀色）
　　：109-139H　　　　：カチオン電着塗装（黒色）

吸込側，吐出側兼用

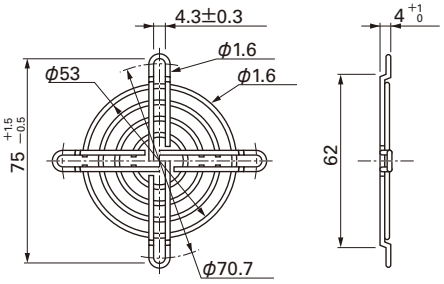

樹脂フィンガーガード

型番：109-1003G

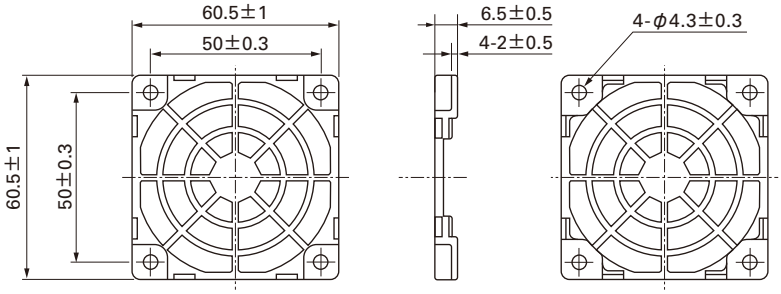

樹脂フィルターキット

型番：109-1003F13（13PPI），109-1003F20（20PPI）
　　：109-1003F30（30PPI），109-1003F40（40PPI）

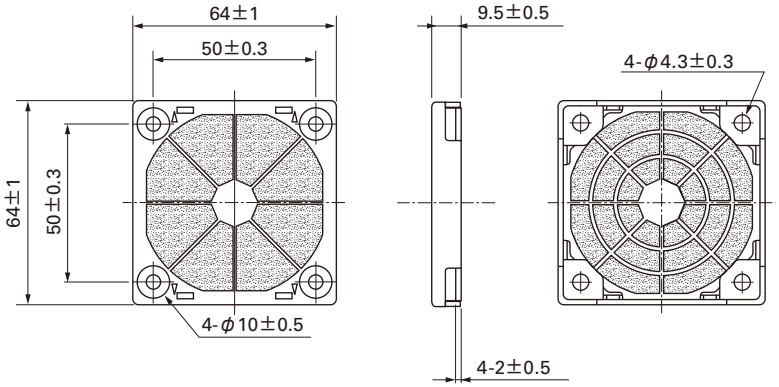

□60mm

San Ace 60

□60mm×38mm厚 〔質量：130g〕

風量・静圧特性例

PWM デューティサイクル

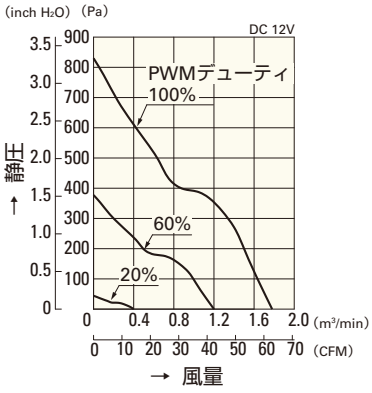

9GA0612P1J03(031)

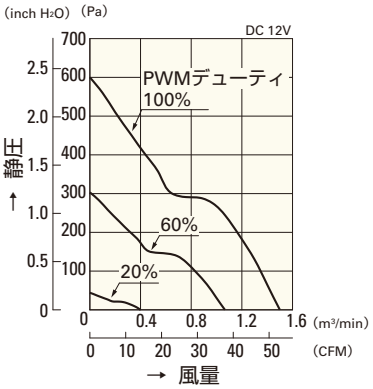

9GA0612P1K03(031)

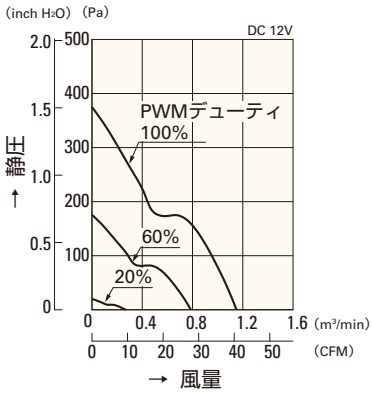

9GA0612P1H03(031)

使用電圧範囲

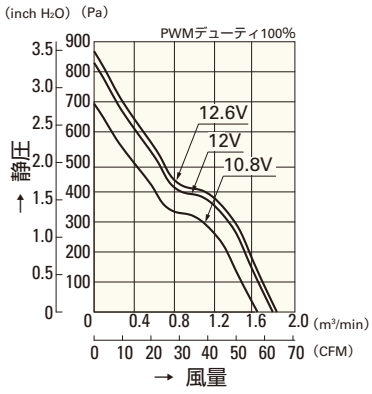

9GA0612P1J03(031)

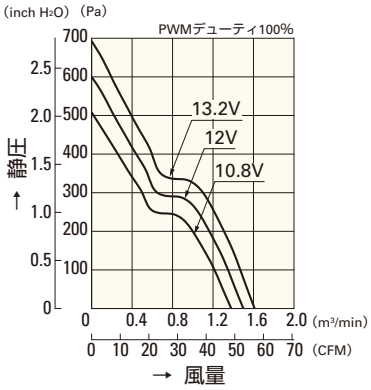

9GA0612P1K03(031)

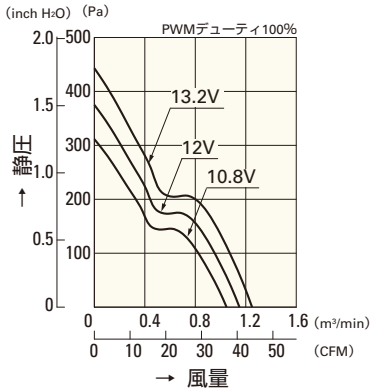

9GA0612P1H03(031)

PWM デューティ 回転速度特性例

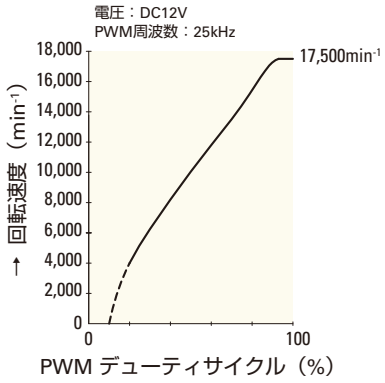

9GA0612P1J03(031)

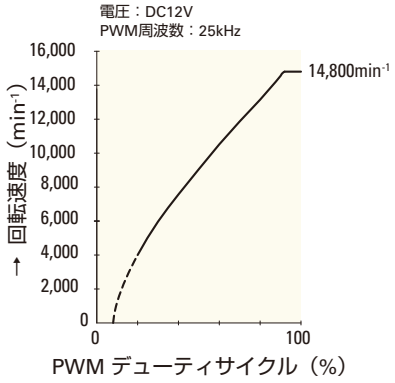

9GA0612P1K03(031)

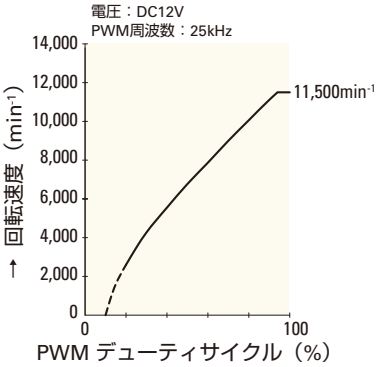

9GA0612P1H03(031)

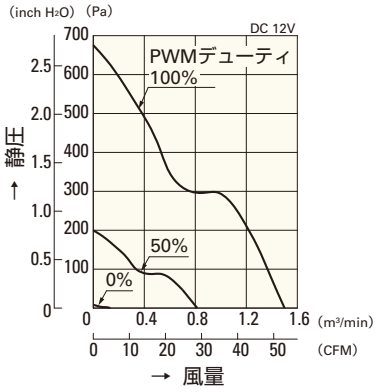

9GA0612P1K60(601)

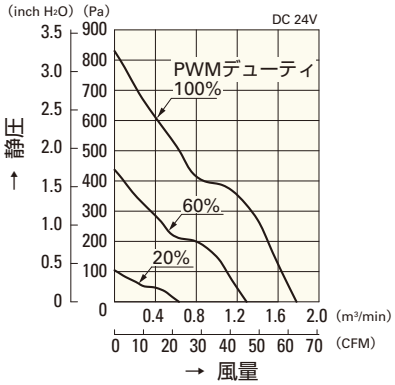

9GA0624P1J03 (031)

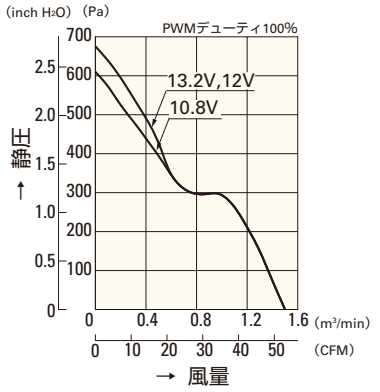

9GA0612P1K60(601)

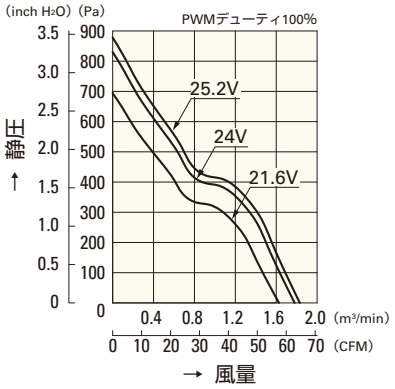

9GA0624P1J03 (031)

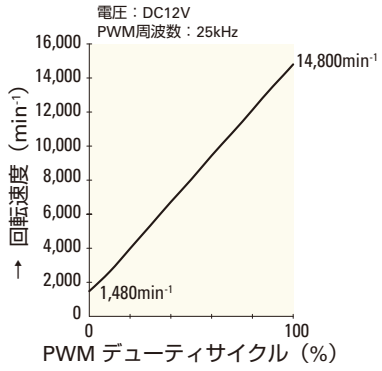

9GA0612P1K60(601)

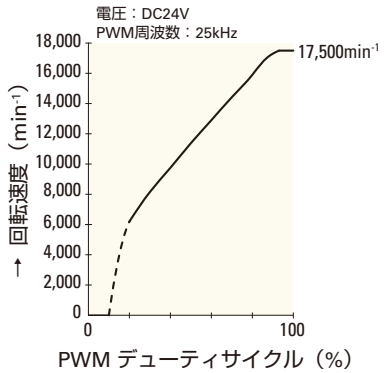

9GA0624P1J03 (031)

□80mm

San Ace 80

20mm厚（GAタイプ）・32mm厚（GAタイプ）
38mm厚（GAタイプ）

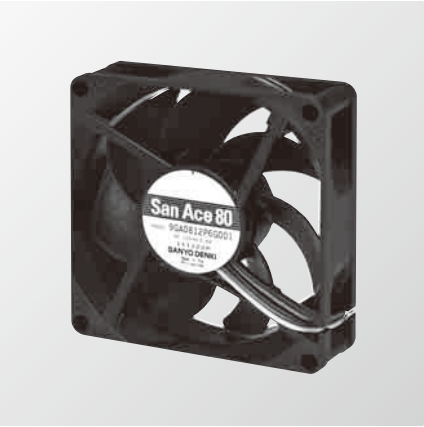

一般仕様

パルスセンサ付 パルスセンサ仕様 ⇨ P.309参照
PWMコントロール機能付 ⇨ P.311参照

・材質 ……フレーム：樹脂（難燃グレード　UL94V-0），
羽根：樹脂（難燃グレード　UL94V-0）
・期待寿命 ……各型番による（L10：残存率90% 60℃，定格電圧，連続運転，フリーエアー状態）
・ファン電源リード線 ……⊕赤色 ⊖黒色 センサ 黄色 コントロール 茶色
・保存温度範囲 ……－30℃～＋70℃（結露なきこと）

□80mm×20mm厚 〔質量：80g〕 GAタイプ

ECO PRODUCTS

仕様

型　番	定格電圧 [V]	使用電圧範囲 [V]	PWMデューティサイクル注1)※ [%]	定格電流 [A]	定格入力 [W]	定格回転速度 [min⁻¹]	最大風量 [m³/min]	最大風量 [CFM]	最大静圧 [Pa]	最大静圧 [inchH₂O]	音圧レベル [dB(A)]	使用温度範囲 [℃]	期待寿命注2) [h]
9GA0812P6G001	12	10.2 ～ 13.8	100	0.3	3.6	5,850	1.72	60.78	110	0.44	45	－10 ～ ＋70	40,000/60℃ (70,000/40℃)
9GA0812P6M001				0.06	0.72	2,900	0.84	29.68	27	0.11	26.5		60,000/60℃
9GA0824P6G001	24	20.4 ～ 27.6	100	0.15	3.6	5,850	1.72	60.78	110	0.44	45		40,000/60℃ (70,000/40℃)
9GA0824P6M001				0.03	0.72	2,900	0.84	29.68	27	0.11	26.5		60,000/60℃

注1：PWMデューティサイクル0%時の回転速度は0min⁻¹
注2：周囲温度40℃の場合の期待寿命は参考値です。

※入力PWM周波数：25kHz

センサなし　パルスセンサ　ロックセンサ　PWMコントロール …すべての機種でご用意できます。

外形図

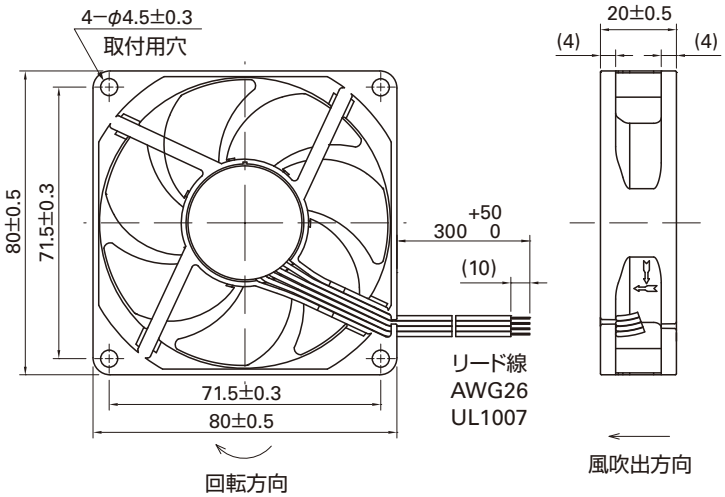

取付穴参考寸法図

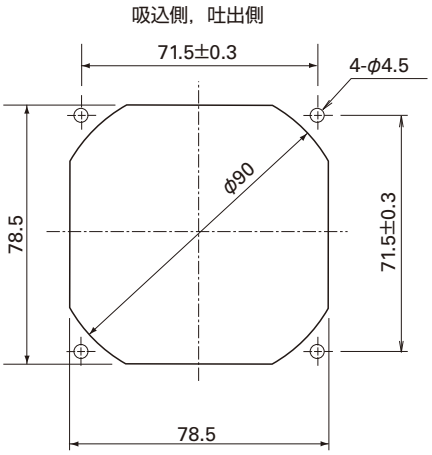

オプション

フィンガーガード

型番：109-049C　表面処理：ニッケルクロムメッキ（銀色）

型番：109-049E　表面処理：ニッケルクロムメッキ（銀色）
：109-049H　：カチオン電着塗装（黒色）

吐出側

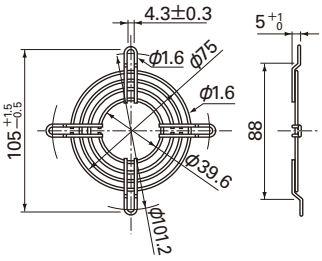

吸込側，吐出側兼用

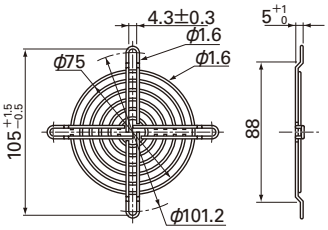

オプション

樹脂フィンガーガード
型番：109-1002G

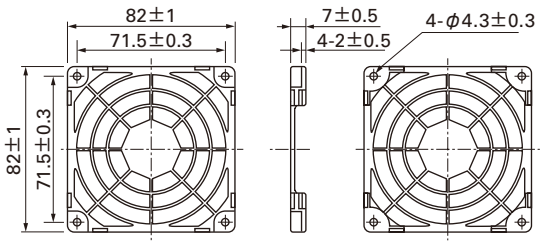

樹脂フィルターキット
型番：109-1002F13（13PPI），109-1002F20（20PPI）
：109-1002F30（30PPI），109-1002F40（40PPI）

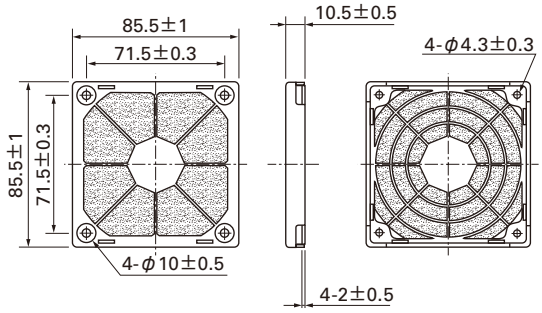

風量・静圧特性例

PWM デューティサイクル

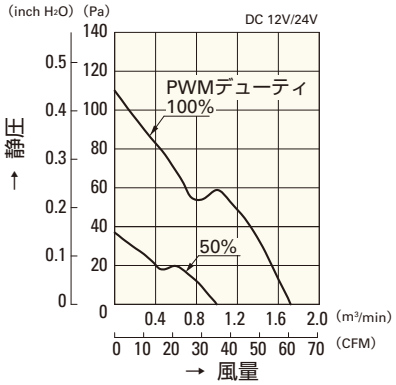

9GA0812P6G001
9GA0824P6G001

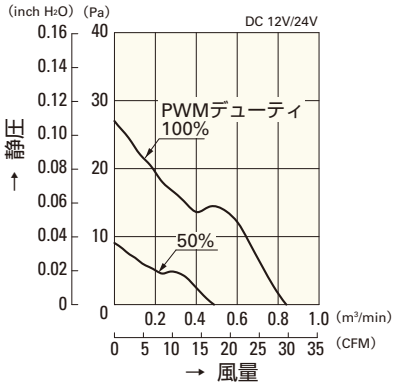

9GA0812P6M001
9GA0824P6M001

使用電圧範囲

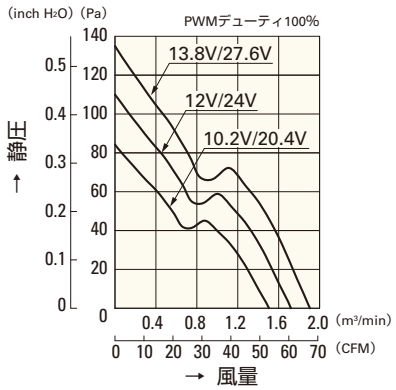

9GA0812P6G001
9GA0824P6G001

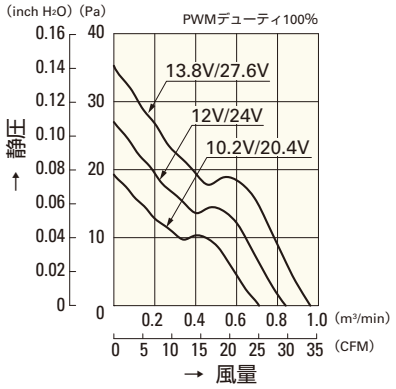

9GA0812P6M001
9GA0824P6M001

PWM デューティ 回転速度特性例

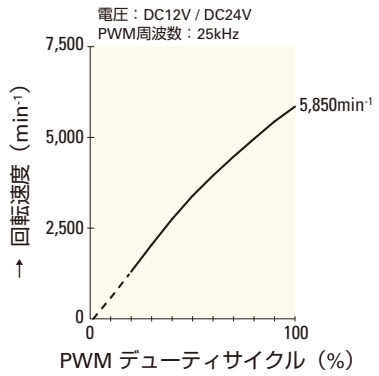

9GA0812P6G001
9GA0824P6G001

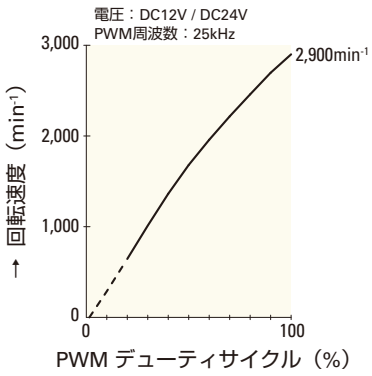

9GA0812P6M001
9GA0824P6M001

□80mm

San Ace 80

20mm厚（GAタイプ）・**32mm厚（GAタイプ）**
38mm厚（GAタイプ）

一般仕様

パルスセンサ付 パルスセンサ仕様 ⇨ P.309参照
PWMコントロール機能付 ⇨ P.311参照

- 材質 ……フレーム：樹脂（難燃グレード　UL94V-0），
  羽根：樹脂（難燃グレード　UL94V-0）
- 期待寿命 ……各型番による（L10：残存率90% 60℃，定格電圧，連続運転，フリーエアー状態）
- ファン電源リード線 ……⊕赤色 ⊖黒色 センサ 黄色 コントロール 茶色
- 保存温度範囲 ……−30℃～+70℃（結露なきこと）

□80mm×32mm厚 〔質量：130g〕 GAタイプ 高風量

仕様

リブなしの場合，型番末尾が（　）内の数字になります。

型　番	定格電圧 [V]	使用電圧範囲 [V]	PWMデューティサイクル[%]	定格電流 [A]	定格入力 [W]	定格回転速度 [min⁻¹]	最大風量 [m³/min]	最大風量 [CFM]	最大静圧 [Pa]	最大静圧 [inchH₂O]	音圧レベル [dB(A)]	使用温度範囲 [℃]	期待寿命 [h]
9GA0812P2S001(0011)	12	10.2 ～ 13.8	100	0.83	9.96	9,700	2.45	86.5	360	1.45	57	−10 ～ +70	40,000
			0	0.08	0.96	2,800	0.71	25.1	30	0.12	24		
9GA0812P2H001(0011)			100	0.59	7.08	8,700	2.20	77.7	294	1.18	54		
			0	0.05	0.6	2,600	0.66	23.3	26	0.105	21		
9GA0812P2M001(0011)		10.2 ～ 12.6	100	0.35	4.2	6,700	1.69	59.6	171	0.68	47	−10 ～ +55	
			0	0.04	0.48	1,400	0.35	12.3	7.5	0.03	10		
9GA0824P2S001(0011)	24	20.4 ～ 27.6	100	0.42	10.1	9,700	2.45	86.5	360	1.45	57	−10 ～ +70	
			0	0.05	1.2	2,800	0.71	25.1	30	0.12	24		

※入力PWM周波数：25kHz

センサなし　パルスセンサ　PWMコントロール …すべての機種でご用意できます。

外形図（リブ付き）

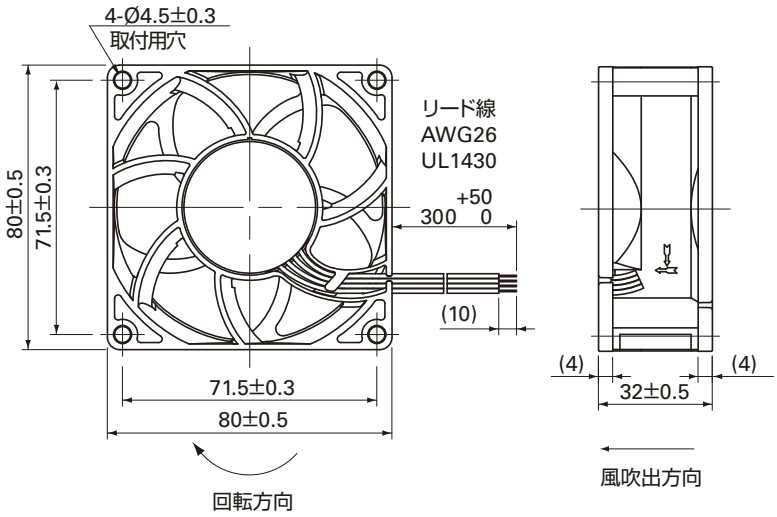

取付穴参考寸法図

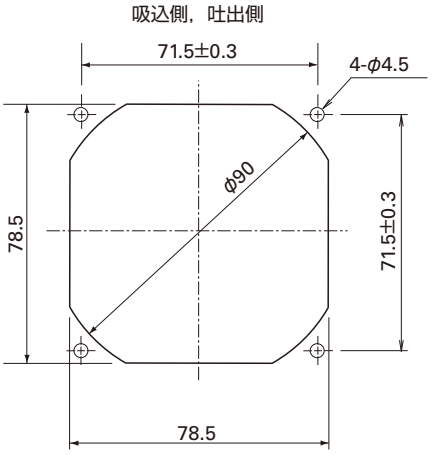

オプション

フィンガーガード

型番：109-049C　表面処理：ニッケルクロムメッキ（銀色）

吐出側

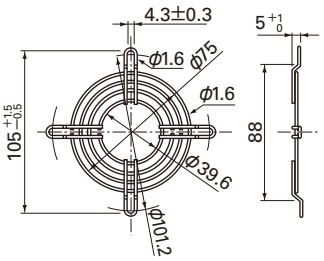

型番：109-049E　表面処理：ニッケルクロムメッキ（銀色）
：109-049H　：カチオン電着塗装（黒色）

吸込側，吐出側兼用

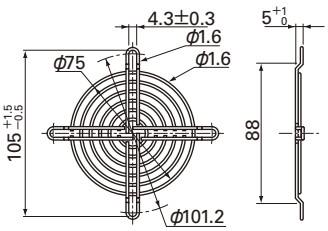

オプション

樹脂フィンガーガード
型番：109-1002G

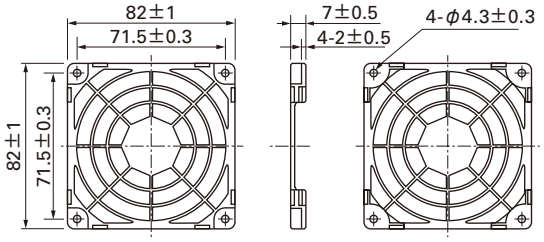

樹脂フィルターキット
型番：109-1002F13（13PPI），109-1002F20（20PPI）
：109-1002F30（30PPI），109-1002F40（40PPI）

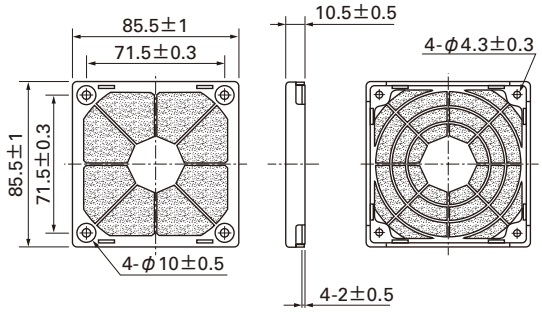

風量・静圧特性例

PWM デューティサイクル

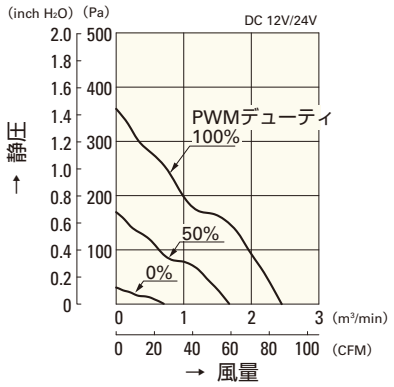

9GA0812P2S001(0011)
9GA0824P2S001(0011)

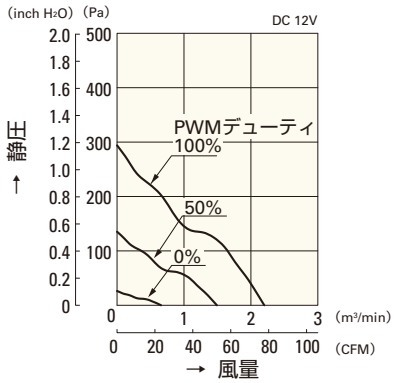

9GA0812P2H001(0011)

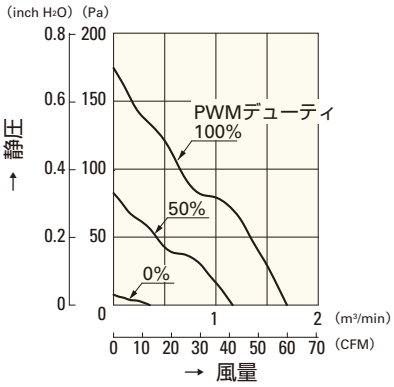

9GA0812P2M001(0011)

使用電圧範囲

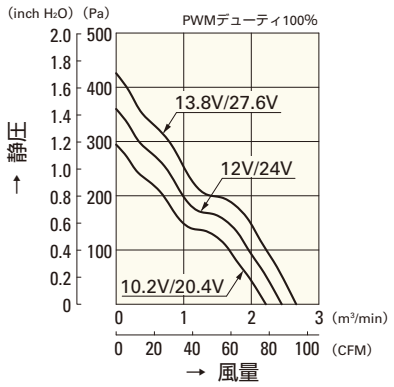

9GA0812P2S001(0011)
9GA0824P2S001(0011)

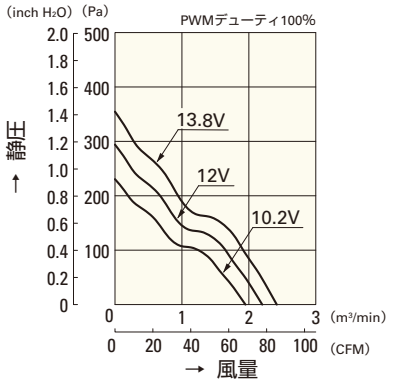

9GA0812P2H001(0011)

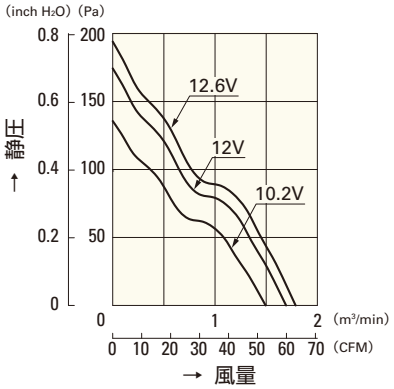

9GA0812P2M001(0011)

PWM デューティ 回転速度特性例

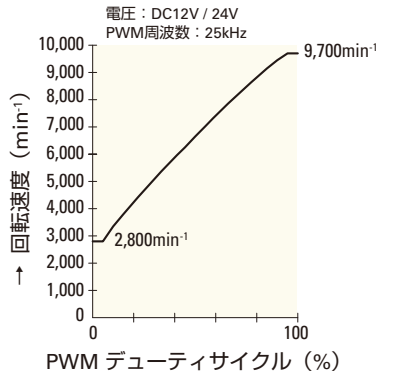

9GA0812P2S001(0011)
9GA0824P2S001(0011)

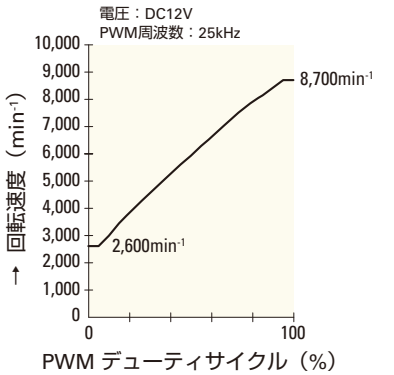

9GA0812P2H001(0011)

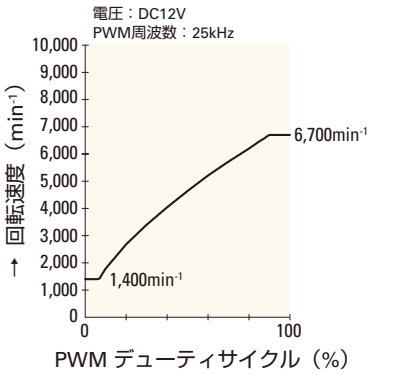

9GA0812P2M001(0011)

□80mm

San Ace 80

20mm厚（GAタイプ）・32mm厚（GAタイプ）
38mm厚（GAタイプ）

一般仕様

パルスセンサ付 パルスセンサ仕様 ⇨ P.309参照
PWMコントロール機能付 ⇨ P.311参照

・材質 ……フレーム：樹脂（難燃グレード　UL94V-0），
羽根：樹脂（難燃グレード　UL94V-0）
・期待寿命 ……各型番による（L10：残存率90% 60℃，定格電圧，連続運転，フリーエアー状態）
・ファン電源リード線 ……⊕赤色 ⊖黒色 センサ 黄色 コントロール 茶色
・保存温度範囲 ……－30℃～＋70℃（結露なきこと）

□80mm×38mm厚 〔質量：160g〕 GAタイプ

仕様

リブなしの場合，型番末尾が（　）内の数字になります。

型　番	定格電圧 [V]	使用電圧範囲 [V]	PWMデューティサイクル[注] [%]	定格電流 [A]	定格入力 [W]	定格回転速度 [min⁻¹]	最大風量 [m³/min]	最大風量 [CFM]	最大静圧 [Pa]	最大静圧 [inchH₂O]	音圧レベル [dB(A)]	使用温度範囲 [℃]	期待寿命[注] [h]
9GA0812P1S61(611)	12	10.8 ～ 13.2	100	0.94	11.28	9,550	2.6	91.8	480	1.93	59	－10 ～＋70	40,000/60℃ (70,000/40℃)
			0	0.1	1.2	2,900	0.74	26.1	60	0.24	27		
9GA0812P1H61(611)			100	0.6	7.2	8,250	2.25	79.4	380	1.53	55		
			0	0.08	0.96	2,500	0.64	22.6	45	0.18	24		
9GA0824P1S61(611)	24	20.4 ～ 27.6	100	0.47	11.28	9,550	2.6	91.8	480	1.93	59		
			0	0.06	1.44	2,900	0.74	26.1	60	0.24	27		
9GA0824P1H61(611)			100	0.3	7.2	8,250	2.25	79.4	380	1.53	55		
			0	0.05	1.2	2,500	0.64	22.6	45	0.18	24		

注：周囲温度40℃の場合の期待寿命は参考値です。　※入力PWM周波数：25kHz

センサなし　パルスセンサ　PWMコントロール …すべての機種でご用意できます。

外形図（リブ付き）

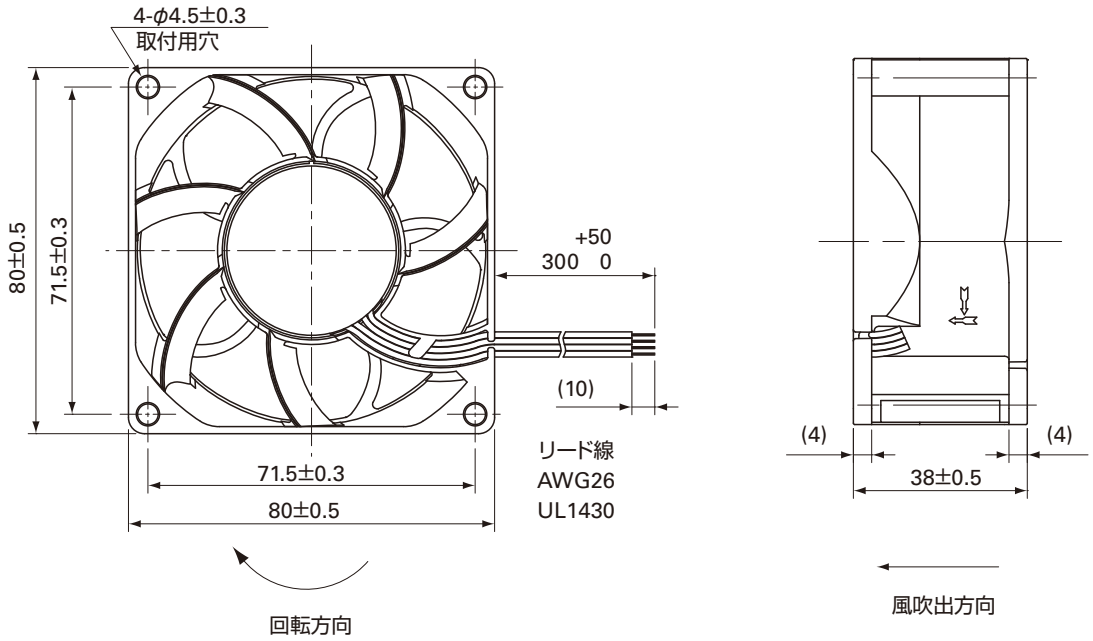

取付穴参考寸法図

吸込側，吐出側

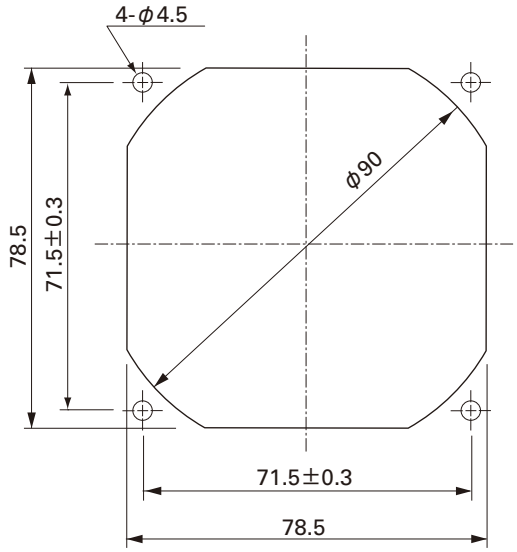

オプション

フィンガーガード

型番：109-049C　　表面処理：ニッケルクロムメッキ（銀色）

吐出側

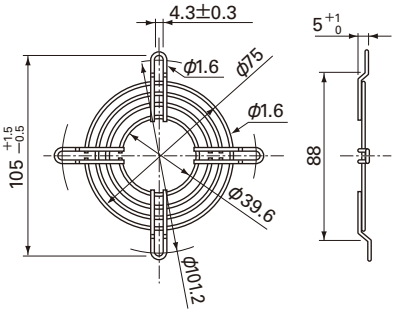

型番：109-049E　　表面処理：ニッケルクロムメッキ（銀色）
　　：109-049H　　　　：カチオン電着塗装（黒色）

吸込側，吐出側兼用

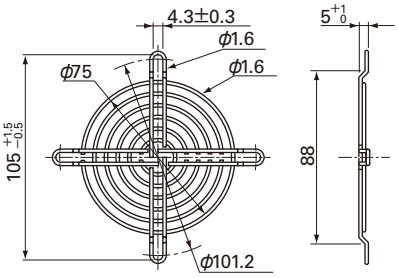

樹脂フィンガーガード

型番：109-1002G

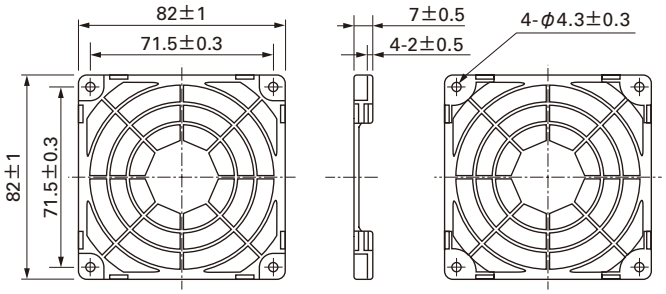

樹脂フィルターキット

型番：109-1002F13（13PPI），109-1002F20（20PPI）
　　：109-1002F30（30PPI），109-1002F40（40PPI）

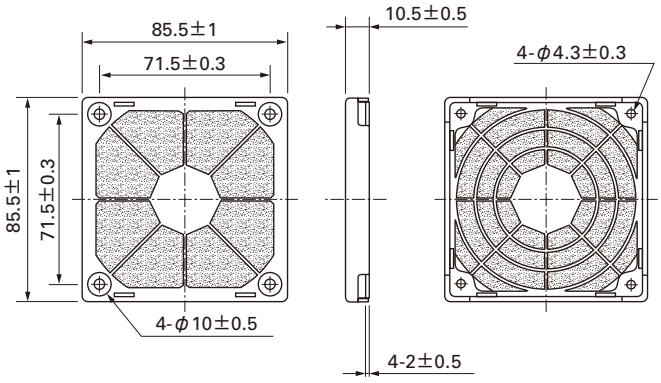

□80mm

San Ace 80

□80mm×38mm厚 〔質量：160g〕

風量・静圧特性例

PWM デューティサイクル

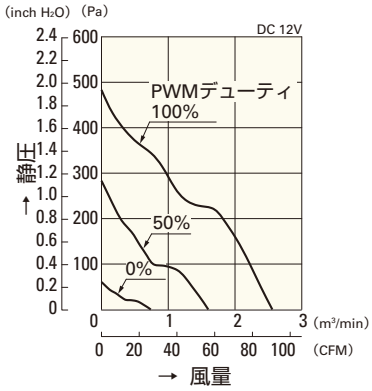

9GA0812P1S61(611)

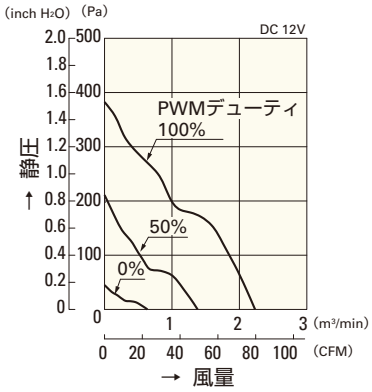

9GA0812P1H61(611)

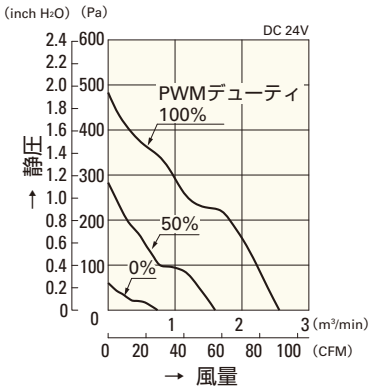

9GA0824P1S61(611)

使用電圧範囲

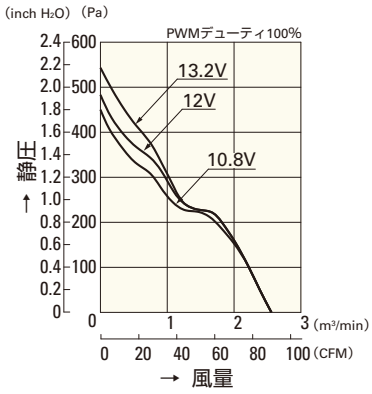

9GA0812P1S61(611)

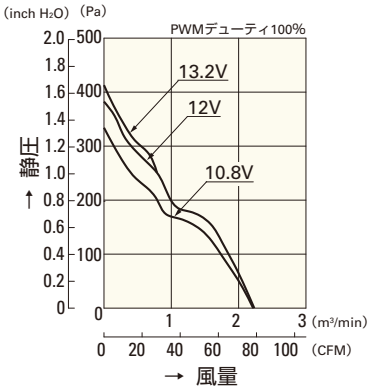

9GA0812P1H61(611)

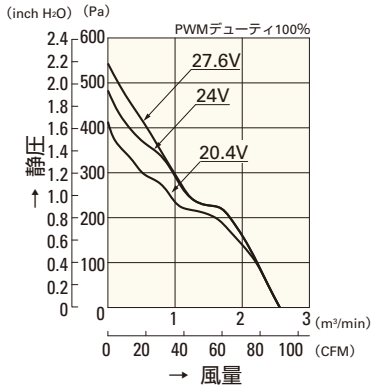

9GA0824P1S61(611)

PWM デューティ 回転速度特性例

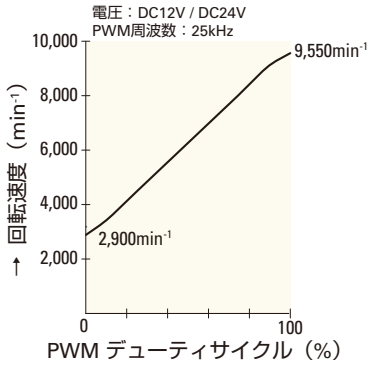

9GA0812P1S61(611)
9GA0824P1S61(611)

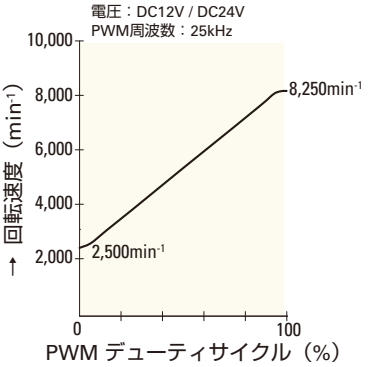

9GA0812P1H61(611)
9GA0824P1H61(611)

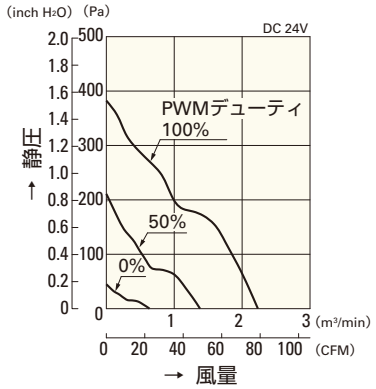

9GA0824P1H61(611)

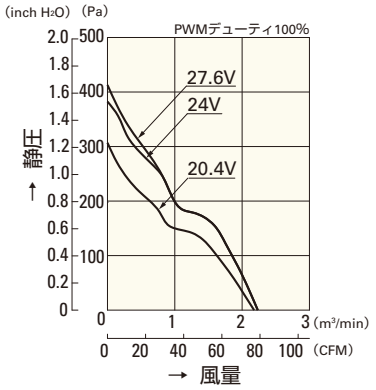

9GA0824P1H61(611)

□92mm

San Ace 92

25mm厚（GAタイプ）・38mm厚（GAタイプ）

一般仕様

パルスセンサ付 パルスセンサ仕様 ⇨ P.309参照

PWMコントロール機能付 ⇨ P.311参照

・材質 ……フレーム：樹脂（難燃グレード　UL94V-0），
羽根：樹脂（難燃グレード　UL94V-0）
・期待寿命 ……各型番による（L10：残存率90% 60℃，定格電圧，連続運転，フリーエアー状態）
・ファン電源リード線 ……⊕赤色 ⊖黒色 センサ 黄色 コントロール 茶色
・保存温度範囲 ……－30℃～＋70℃（結露なきこと）

□92mm×25mm厚 〔質量：125g〕 GAタイプ

仕様 リブなしの場合，型番末尾が（　）内の数字になります。

型　番	定格電圧 [V]	使用電圧範囲 [V]	PWMデューティサイクル※ [%]	定格電流 [A]	定格入力 [W]	定格回転速度 [min⁻¹]	最大風量 [m³/min]	最大風量 [CFM]	最大静圧 [Pa]	最大静圧 [inchH₂O]	音圧レベル [dB(A)]	使用温度範囲 [℃]	期待寿命 [h]
9GA0912P4J03(031)	12	10.2 ～ 13.8	100	0.39	4.68	5,000	2.20	77.7	105	0.42	43	－10 ～＋70	60,000
			0	0.06	0.72	1,500	0.66	23.3	9.5	0.04	14		
9GA0912P4G03(031)			100	0.28	3.36	4,400	1.93	68.2	81	0.33	39		
			0	0.06	0.72	1,500	0.66	23.3	9.5	0.04	14		
9GA0912P4S03(031)			100	0.2	2.4	3,800	1.67	59.0	60.6	0.24	35		
			0	0.06	0.72	1,500	0.66	23.3	9.5	0.04	14		
9GA0924P4J03(031)	24	20.4 ～ 27.6	100	0.2	4.80	5,000	2.20	77.7	105	0.42	43		
			0	0.04	0.96	1,500	0.66	23.3	9.5	0.04	14		
9GA0924P4G03(031)			100	0.15	3.60	4,400	1.93	68.2	81	0.33	39		
			0	0.04	0.96	1,500	0.66	23.3	9.5	0.04	14		
9GA0924P4S03(031)			100	0.12	2.88	3,800	1.67	59.0	60.6	0.24	35		
			0	0.04	0.96	1,500	0.66	23.3	9.5	0.04	14		

※入力PWM周波数：25kHz

センサなし　パルスセンサ　PWMコントロール …すべての機種でご用意できます。

外形図（リブ付き）

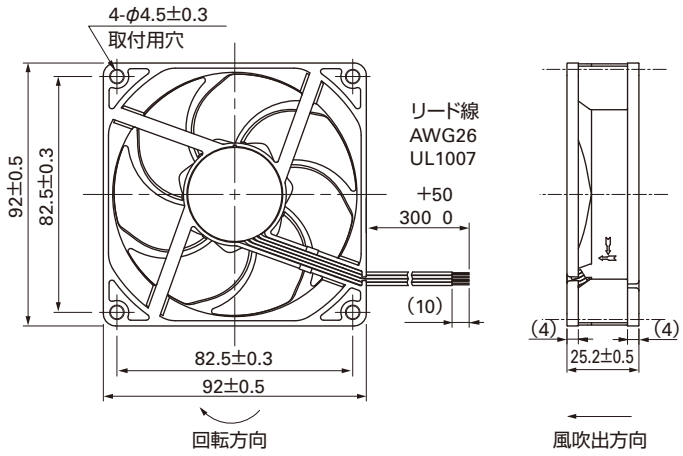

取付穴参考寸法図

吸込側

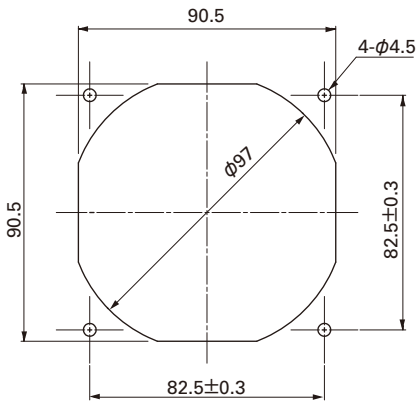

吐出側

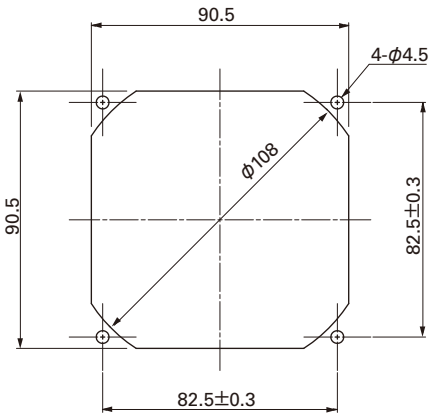

オプション

フィンガーガード

型番：109-099C　　表面処理：ニッケルクロムメッキ（銀色）

吐出側

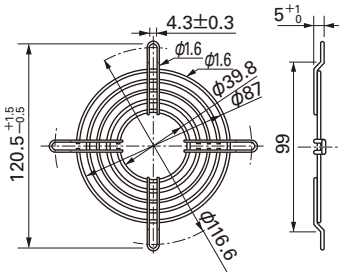

型番：109-099E　　表面処理：ニッケルクロムメッキ（銀色）
　　：109-099H　　：カチオン電着塗装（黒色）

吸込側，吐出側兼用

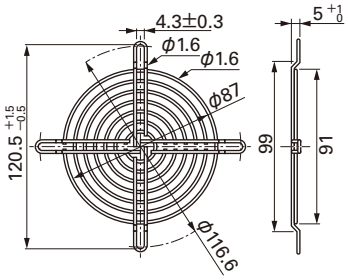

樹脂フィンガーガード

型番：109-1001G

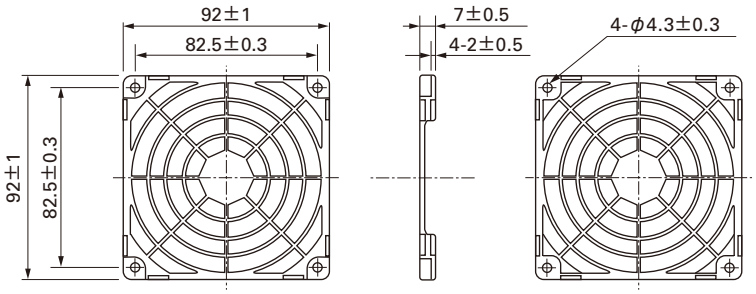

樹脂フィルターキット

型番：109-1001F13（13PPI），109-1001F20（20PPI）
　　：109-1001F30（30PPI），109-1001F40（40PPI）

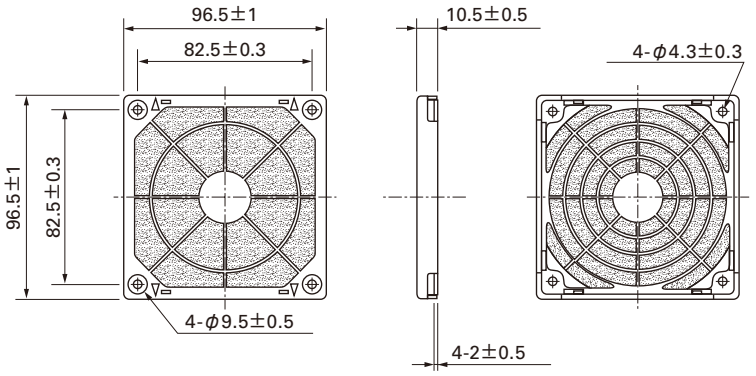

□92mm

San Ace 92

□92mm×25mm厚 〔質量：125g〕

風量・静圧特性例

PWM デューティサイクル

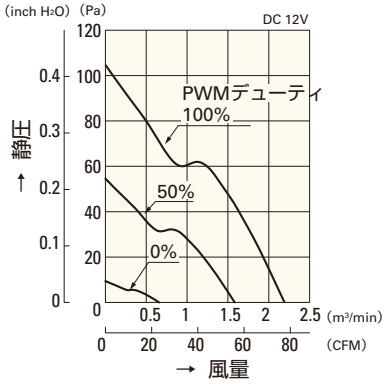

9GA0912P4J03(031)

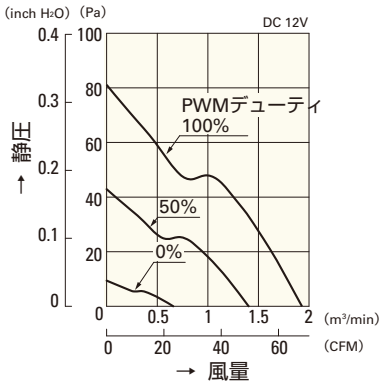

9GA0912P4G03(031)

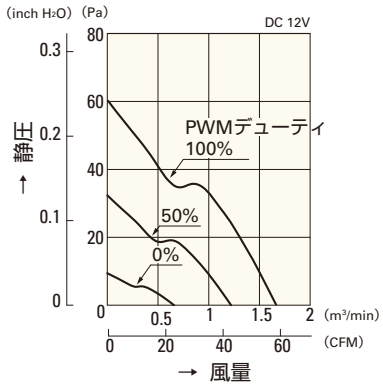

9GA0912P4S03(031)

使用電圧範囲

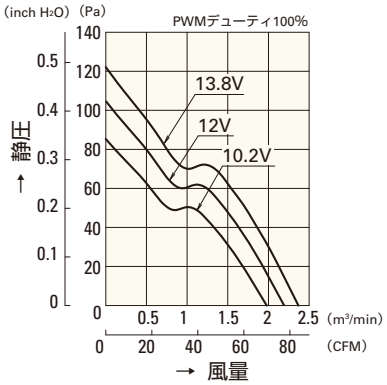

9GA0912P4J03(031)

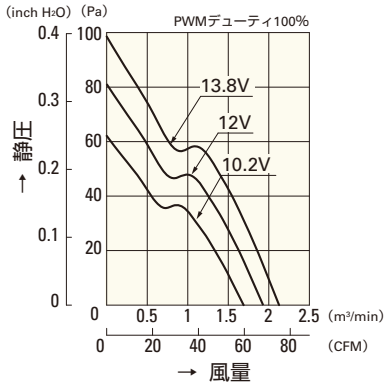

9GA0912P4G03(031)

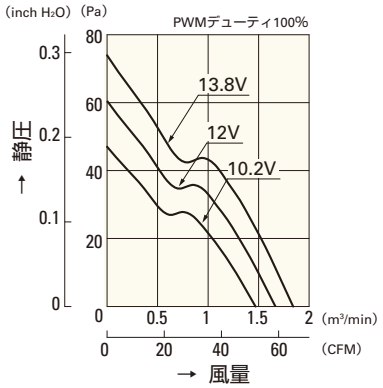

9GA0912P4S03(031)

PWM デューティ 回転速度特性例

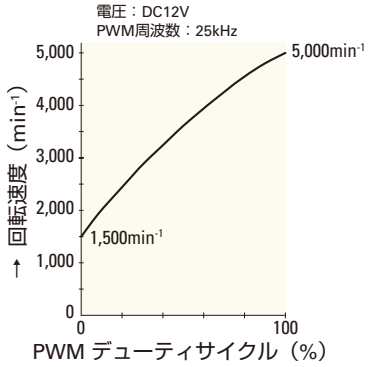

9GA0912P4J03(031)

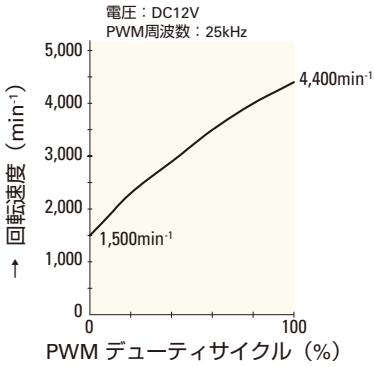

9GA0912P4G03(031)

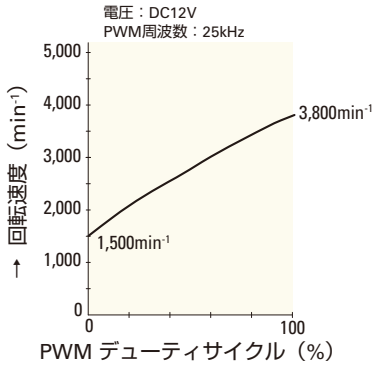

9GA0912P4S03(031)

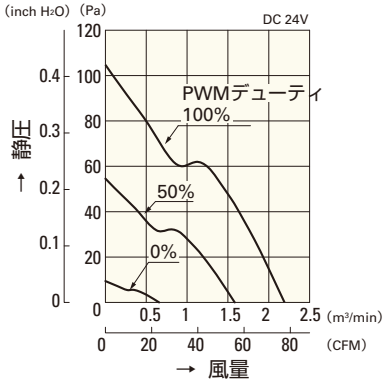

9GA0924P4J03(031)

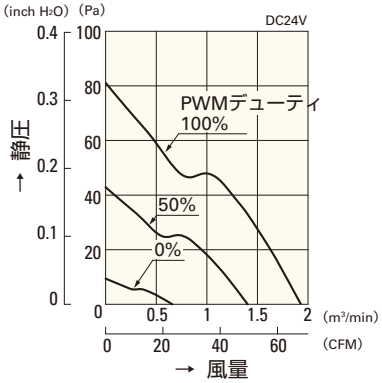

9GA0924P4G03(031)

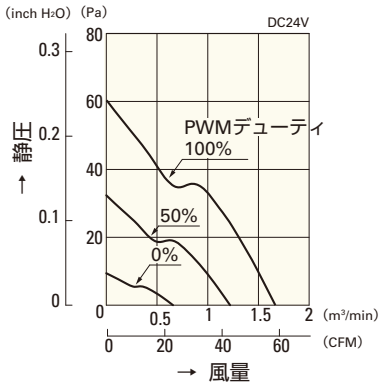

9GA0924P4S03(031)

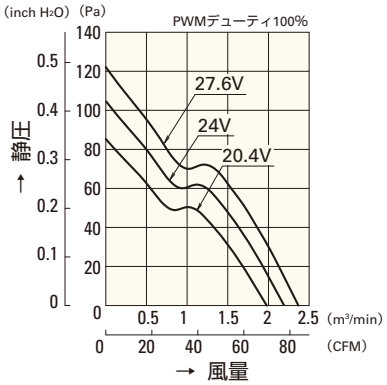

9GA0924P4J03(031)

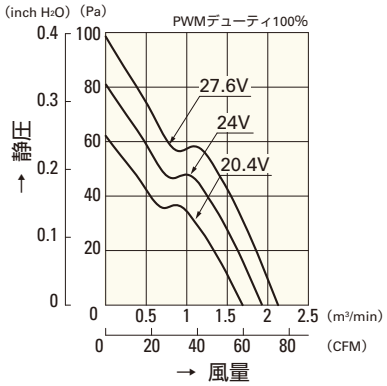

9GA0924P4G03(031)

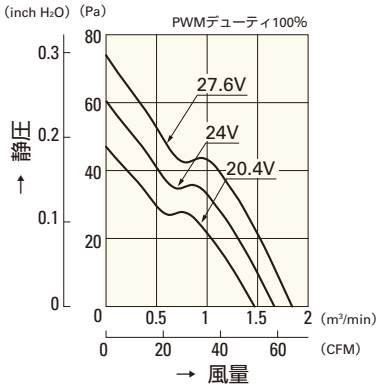

9GA0924P4S03(031)

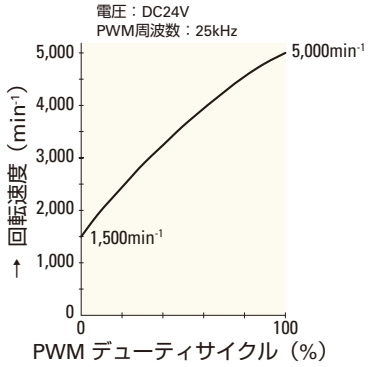

9GA0924P4J03(031)

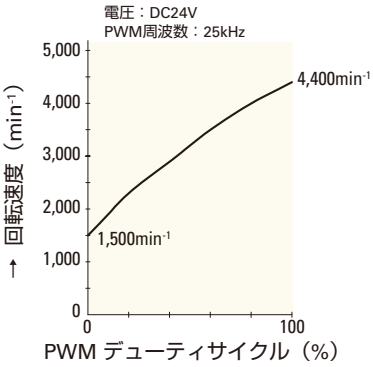

9GA0924P4G03(031)

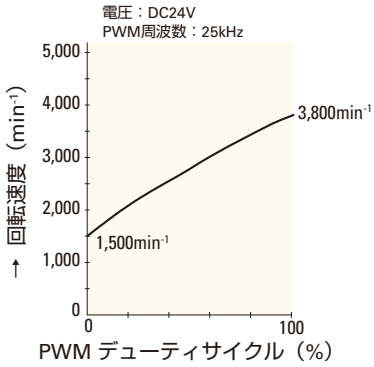

9GA0924P4S03(031)

□92mm

San Ace 92

25mm厚（GAタイプ）・38mm厚（GAタイプ）

一般仕様

パルスセンサ付 パルスセンサ仕様 ⇨ P.309参照

PWMコントロール機能付 ⇨ P.311参照

・材質 ……フレーム：樹脂（難燃グレード　UL94V-0），
羽根：樹脂（難燃グレード　UL94V-0）

・期待寿命 ……各型番による（L10：残存率90% 60℃，定格電圧，連続運転，フリーエアー状態）

・ファン電源リード線 ……⊕赤色 ⊖黒色 センサ 黄色 コントロール 茶色

・保存温度範囲 ……－30℃～＋70℃（結露なきこと）

□92mm×38mm厚 〔質量：245g〕 GAタイプ

仕様 リブなしの場合，型番末尾が（　）内の数字になります。

型　番	定格電圧 [V]	使用電圧範囲 [V]	PWMデューティサイクル※ [%]	定格電流 [A]	定格入力 [W]	定格回転速度 [min⁻¹]	最大風量 [m³/min]	最大風量 [CFM]	最大静圧 [Pa]	最大静圧 [inchH₂O]	音圧レベル [dB(A)]	使用温度範囲 [℃]	期待寿命注2) [h]
9GA0912P1H03(031)	12	10.2 ～ 13.8	100	2.10	25.2	9,700	4.00	141	500	2.01	63	－10 ～＋70	40,000/60℃ (70,000/40℃)
			0	0.16	1.92	2,500	0.97	34.3	33.0	0.13	29		
9GA0948P1H03注1)	48	40.8 ～ 55.2	100	0.55	26.4	9,700	4.00	141	500	2.01	63		40,000

注1：PWMデューティサイクル0%時の回転速度は0min⁻¹
注2：周囲温度40℃の場合の期待寿命は参考値です。

※入力PWM周波数：25kHz

センサなし　パルスセンサ　PWMコントロール …すべての機種でご用意できます。

外形図（リブ付き）

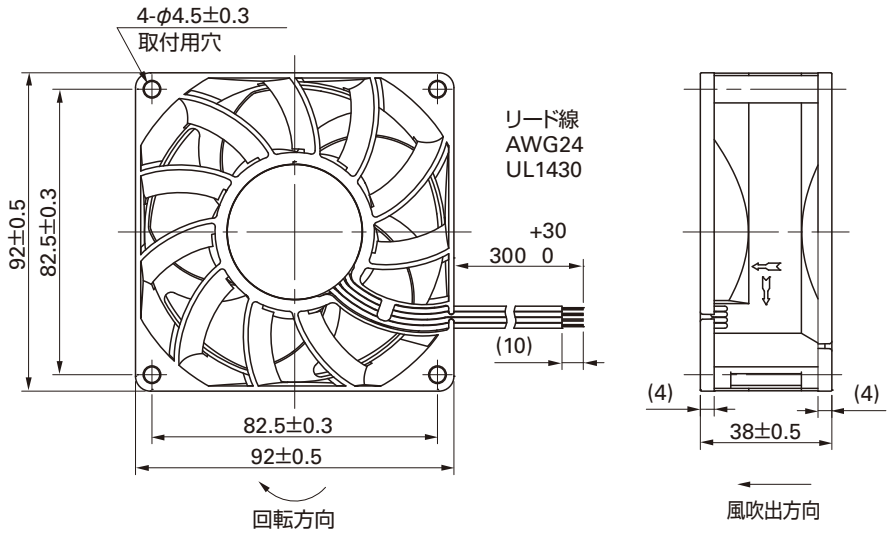

取付穴参考寸法図

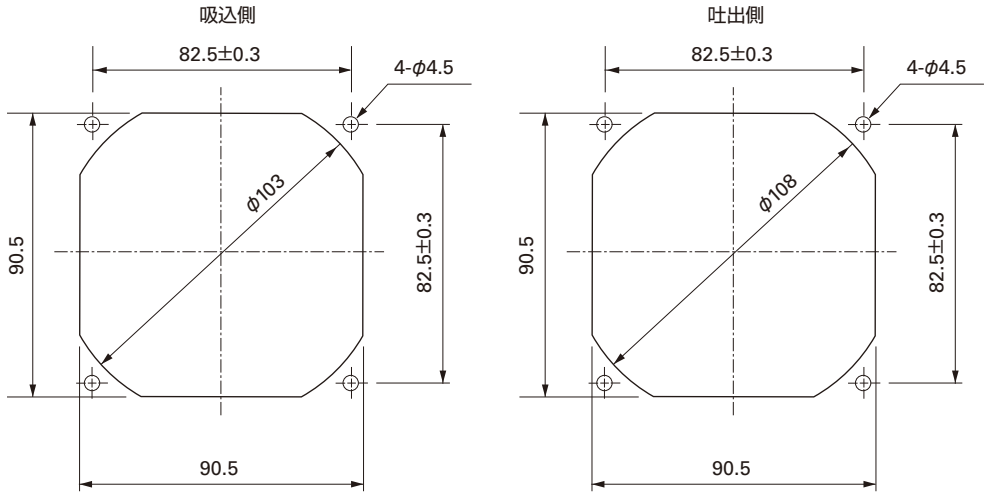

オプション

フィンガーガード

型番：109-099C　表面処理：ニッケルクロムメッキ（銀色）

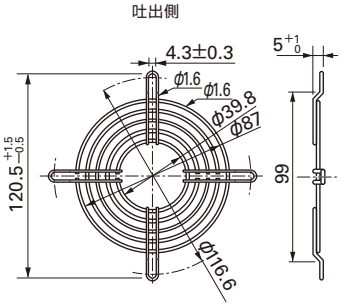

型番：109-099E　表面処理：ニッケルクロムメッキ（銀色）
　　：109-099H　　：カチオン電着塗装（黒色）

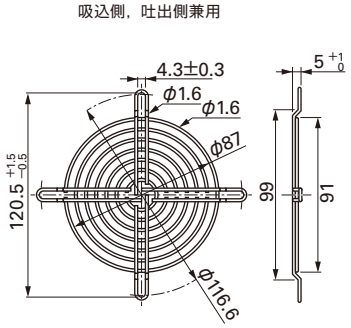

樹脂フィンガーガード

型番：109-1001G

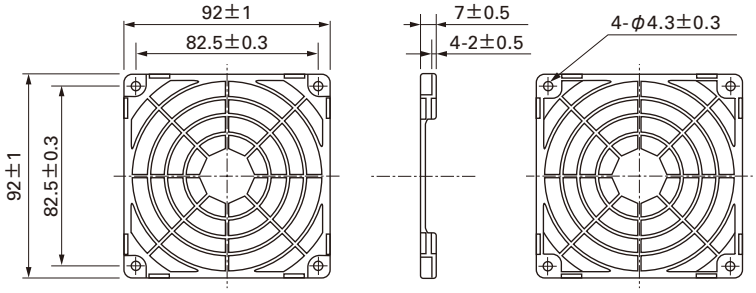

樹脂フィルターキット

型番：109-1001F13（13PPI），109-1001F20（20PPI）
　　：109-1001F30（30PPI），109-1001F40（40PPI）

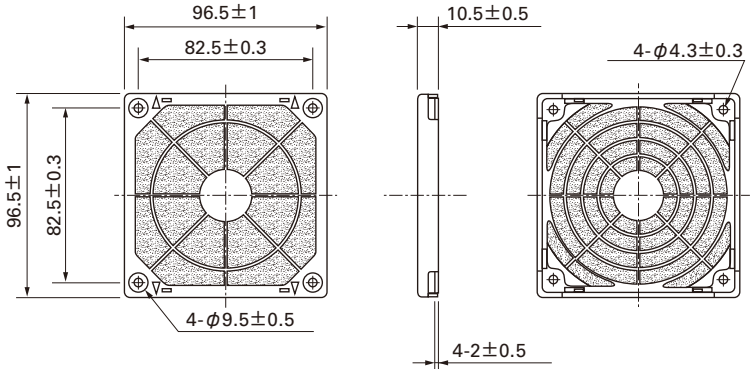

風量・静圧特性例

PWM デューティサイクル

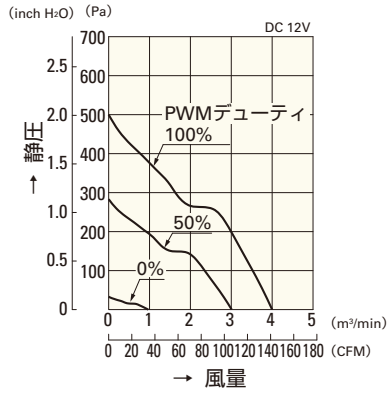

9GA0912P1H03(031)

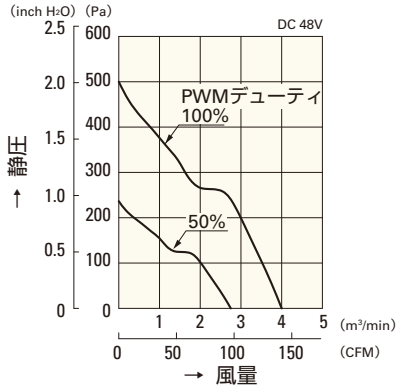

9GA0948P1H03

使用電圧範囲

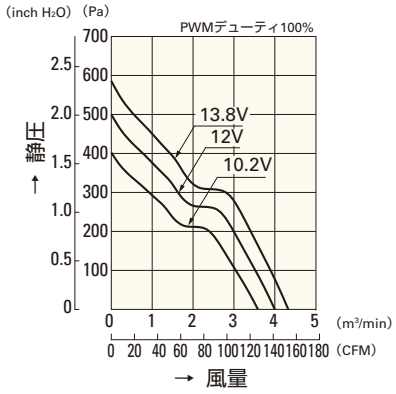

9GA0912P1H03(031)

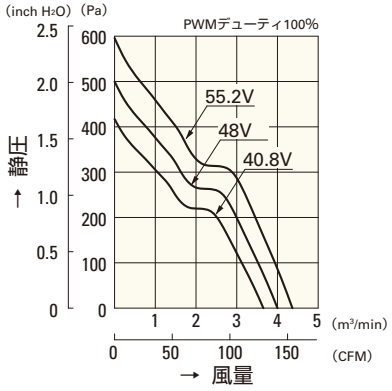

9GA0948P1H03

PWM デューティ 回転速度特性例

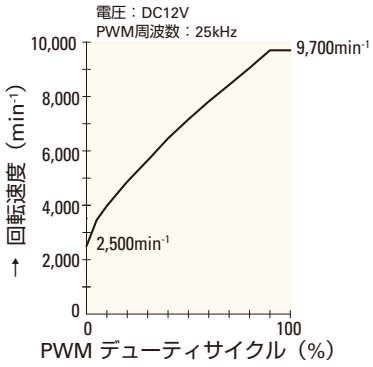

9GA0912P1H03(031)

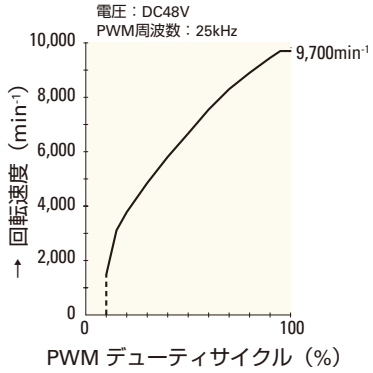

9GA0948P1H03

□60mm

San Ace 60

25mm厚（Sタイプ）

一般仕様 パルスセンサ付 パルスセンサ仕様 ⇨ P.309参照

・材質 ……フレーム：樹脂（難燃グレード　UL94V-0），
羽根：樹脂（難燃グレード　UL94V-1）
・期待寿命 ……各型番による（L10：残存率90% 60℃，定格電圧，連続運転，フリーエアー状態）
・ファン電源リード線 ……⊕赤色 ⊖黒色 センサ 黄色
・保存温度範囲 ……－30℃～＋70℃（結露なきこと）

□60mm×25mm厚 〔質量：55g〕 Sタイプ

仕様 リブなしの場合，型番末尾が（　）内の数字になります。

型　番	定格電圧 [V]	使用電圧範囲 [V]	定格電流 [A]	定格入力 [W]	定格回転速度 [min^{-1}]	最大風量 [m^3/min]	最大風量 [CFM]	最大静圧 [Pa]	最大静圧 [$inchH_2O$]	音圧レベル [dB(A)]	使用温度範囲 [℃]	期待寿命 [h]
9S0612S401(4011)	12	5.0 ～ 13.8	0.20	2.40	5,000	0.74	26.1	65.7	0.26	31	－10 ～＋70	40,000
9S0612H401(4011)			0.11	1.32	3,900	0.58	20.5	40.0	0.16	24		
9S0612F401(4011)		6.0 ～ 13.8	0.08	0.96	3,300	0.49	17.3	29.3	0.12	20		
9S0612M401(4011)			0.07	0.84	2,700	0.40	14.1	19.7	0.08	16		

センサなし パルスセンサ …すべての機種でご用意できます。　ロックセンサ PWMコントロール …機種によって異なりますのでお問い合わせください。

外形図（リブ付き）

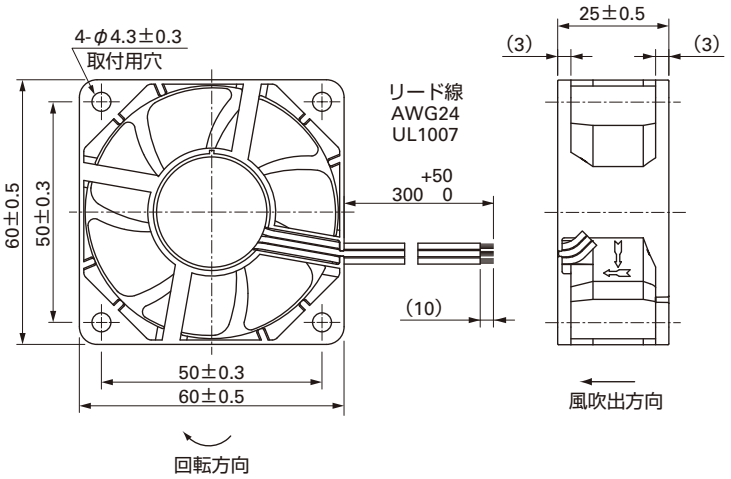

取付穴参考寸法図

吸込側，吐出側

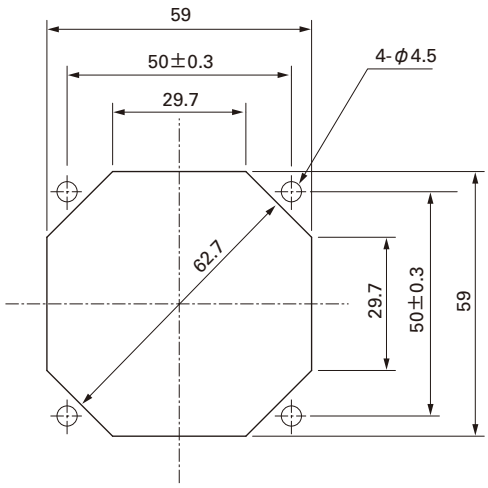

オプション

フィンガーガード

型番：109-139E　表面処理：ニッケルクロムメッキ（銀色）
　　：109-139H　　：カチオン電着塗装（黒色）

吸込側，吐出側兼用

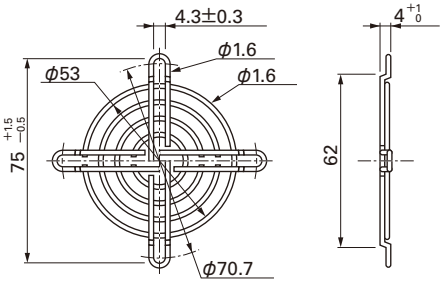

樹脂フィンガーガード

型番：109-1003G

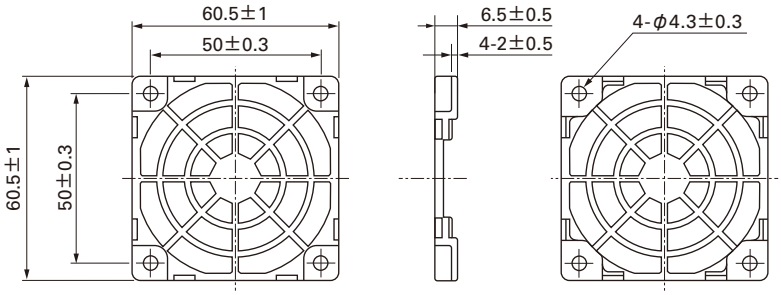

樹脂フィルターキット

型番：109-1003F13（13PPI），109-1003F20（20PPI）
　　：109-1003F30（30PPI），109-1003F40（40PPI）

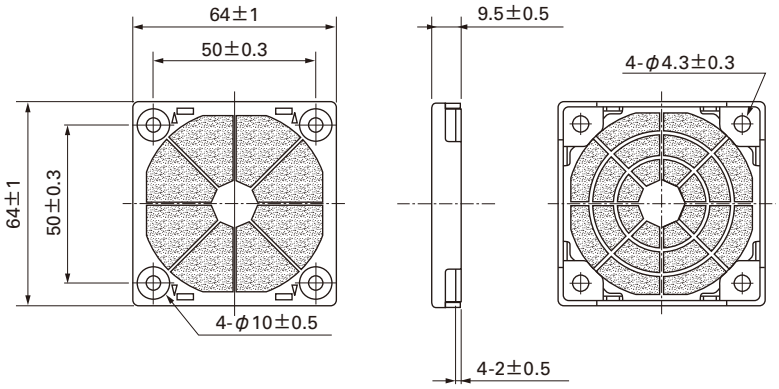

風量・静圧特性例

S スピード

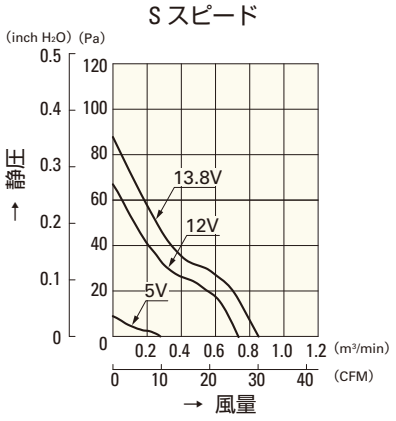

9S0612S401(4011)

H スピード

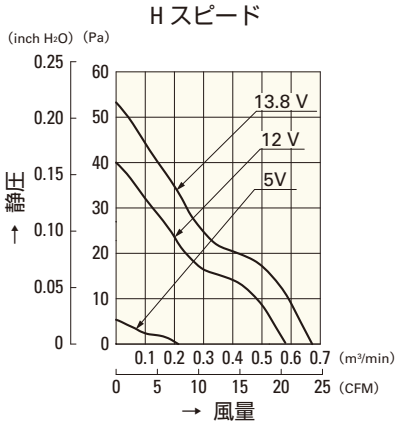

9S0612H401(4011)

F スピード

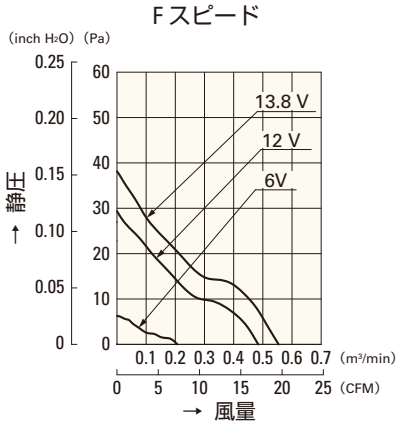

9S0612F401(4011)

M スピード

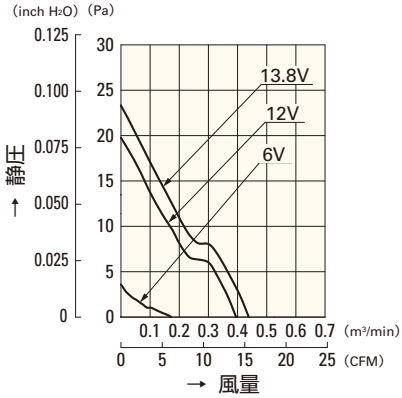

9S0612M401(4011)

□80mm

San Ace 80

25mm厚（Sタイプ）

一般仕様 パルスセンサ付 パルスセンサ仕様 ⇨ P.309参照

・材質 ……フレーム：樹脂（難燃グレード　UL94V-0），
羽根：樹脂（難燃グレード　UL94V-1）
・期待寿命 ……各型番による（L10：残存率90% 60℃，定格電圧，連続運転，フリーエアー状態）
・ファン電源リード線 ……⊕赤色 ⊖黒色 センサ 黄色
・保存温度範囲 ……－30℃～＋70℃（結露なきこと）

□80mm×25mm厚 〔質量：75g〕 Sタイプ

仕様 リブなしの場合，型番末尾が（　）内の数字になります。

型　番	定格電圧 [V]	使用電圧範囲 [V]	定格電流 [A]	定格入力 [W]	定格回転速度 [min⁻¹]	最大風量 [m³/min]	最大風量 [CFM]	最大静圧 [Pa]	最大静圧 [inchH₂O]	音圧レベル [dB(A)]	使用温度範囲 [℃]	期待寿命 [h]
9S0812H401(4011)	12	5.0 ～ 13.2	0.23	2.76	3,400	1.12	39.5	52.15	0.20	31	－10 ～＋70	40,000
9S0812F401(4011)		5.0 ～ 13.8	0.11	1.32	2,800	0.93	32.8	35.5	0.143	24		
9S0812M401(4011)			0.08	0.96	2,500	0.83	29.3	27.5	0.110	22		
9S0812L401(4011)		6.0 ～ 13.8	0.05	0.60	2,000	0.66	23.3	18.1	0.073	16		
9S0824M401(4011)	24	10 ～ 26.4	0.06	1.44	2,500	0.83	29.3	27.5	0.110	22		
9S0824L401(4011)			0.04	0.96	2,000	0.66	23.3	18.1	0.073	16		

センサなし パルスセンサ …すべての機種でご用意できます。　ロックセンサ PWMコントロール …機種によって異なりますのでお問い合わせください。

外形図（リブ付き）

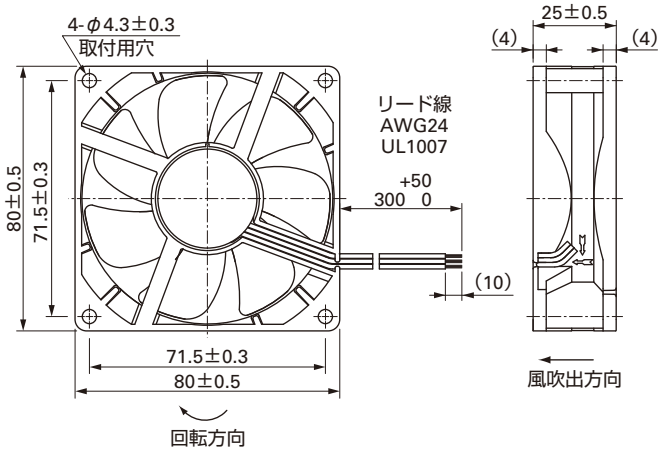

取付穴参考寸法図

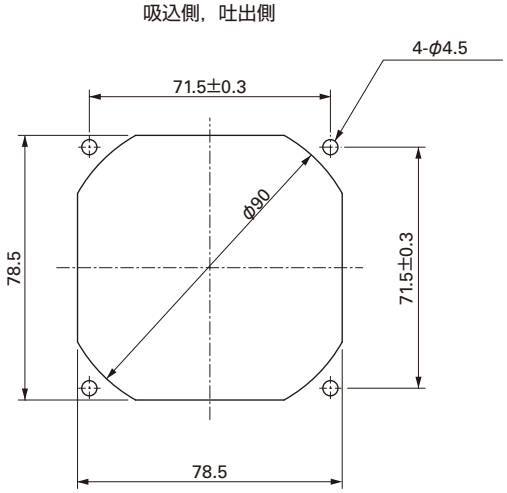

オプション

フィンガーガード

型番：109-049C　　表面処理：ニッケルクロムメッキ（銀色）

吐出側

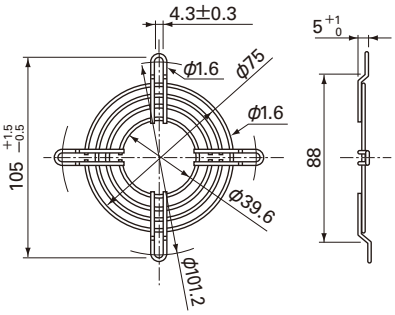

型番：109-049E　　表面処理：ニッケルクロムメッキ（銀色）
　　：109-049H　　：カチオン電着塗装（黒色）

吸込側，吐出側兼用

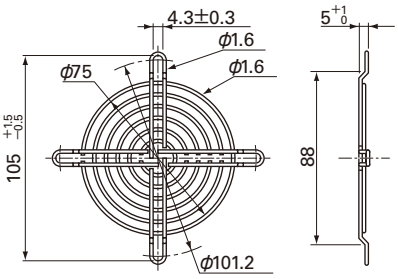

樹脂フィンガーガード

型番：109-1002G

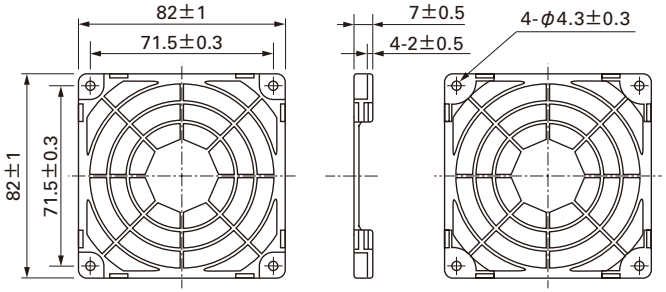

樹脂フィルターキット

型番：109-1002F13（13PPI），109-1002F20（20PPI）
　　：109-1002F30（30PPI），109-1002F40（40PPI）

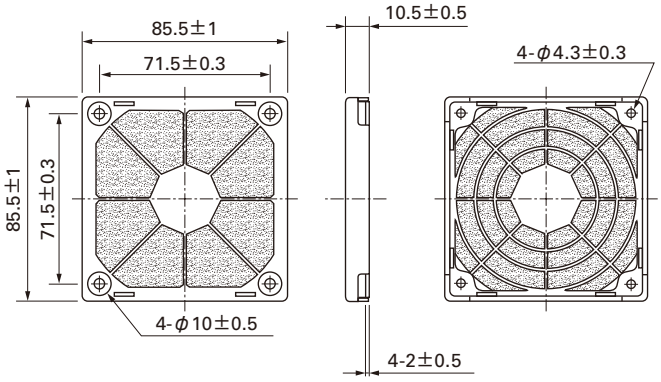

風量・静圧特性例

Hスピード

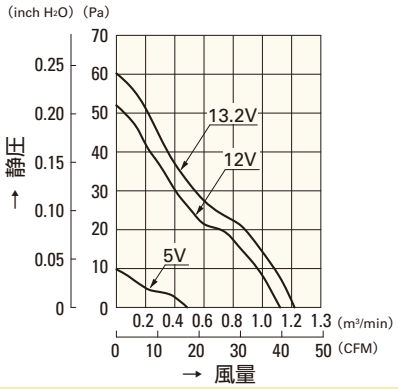

9S0812H401(4011)

Fスピード

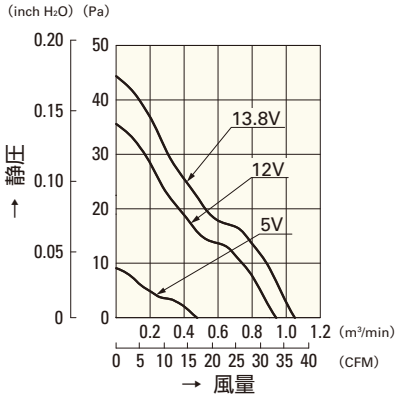

9S0812F401(4011)

Mスピード

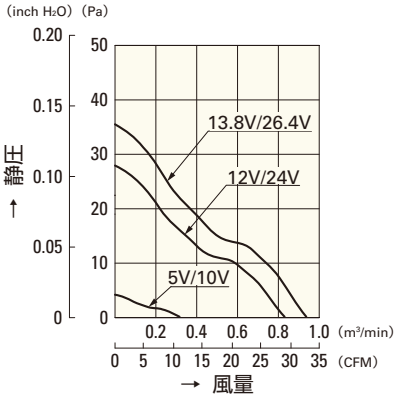

9S0812M401(4011)
9S0824M401(4011)

Lスピード

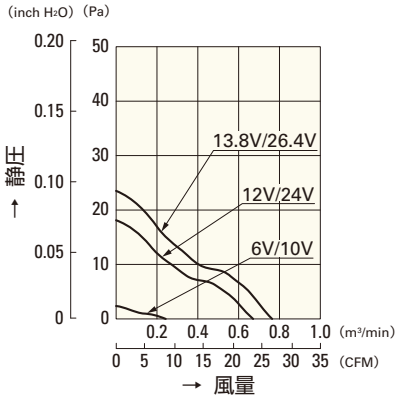

9S0812L401(4011)
9S0824L401(4011)

□92mm

San Ace 92

25mm厚（Sタイプ）

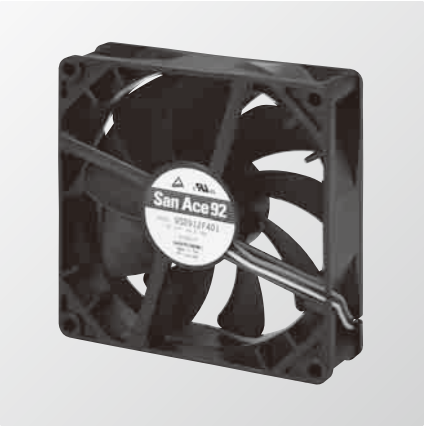

一般仕様

パルスセンサ付 パルスセンサ仕様 ⇨ P.309参照

・材質 ……フレーム：樹脂（難燃グレード　UL94V-0），
羽根：樹脂（難燃グレード　UL94V-1）
・期待寿命 ……各型番による（L10：残存率90% 60℃，定格電圧，連続運転，フリーエアー状態）
・ファン電源リード線 ……⊕赤色 ⊖黒色 センサ 黄色
・保存温度範囲 ……－30℃～＋70℃（結露なきこと）

□92mm×25mm厚 〔質量：100g〕 Sタイプ

仕様

リブなしの場合，型番末尾が（　）内の数字になります。

型　番	定格電圧 [V]	使用電圧範囲 [V]	定格電流 [A]	定格入力 [W]	定格回転速度 [min^{-1}]	最大風量 [m^3/min]	最大風量 [CFM]	最大静圧 [Pa]	最大静圧 [$inchH_2O$]	音圧レベル [dB(A)]	使用温度範囲 [℃]	期待寿命 [h]
9S0912F401(4011)	12	5.0 ～ 13.8	0.14	1.68	2,650	1.26	44.5	30.0	0.120	27	－10 ～＋70	40,000
9S0912M401(4011)			0.11	1.32	2,250	1.07	37.8	21.6	0.087	22		
9S0912L401(4011)		6.0 ～ 13.8	0.07	0.84	1,750	0.83	29.3	13.1	0.053	17		
9S0924F401(4011)	24	14 ～ 26.4	0.09	2.16	2,650	1.26	44.5	30.0	0.120	27		
9S0924M401(4011)			0.07	1.68	2,250	1.07	37.8	21.6	0.087	22		
9S0924L401(4011)			0.04	0.96	1,750	0.83	29.3	13.1	0.053	17		

センサなし パルスセンサ …すべての機種でご用意できます。　ロックセンサ PWMコントロール …機種によって異なりますのでお問い合わせください。

外形図（リブ付き）

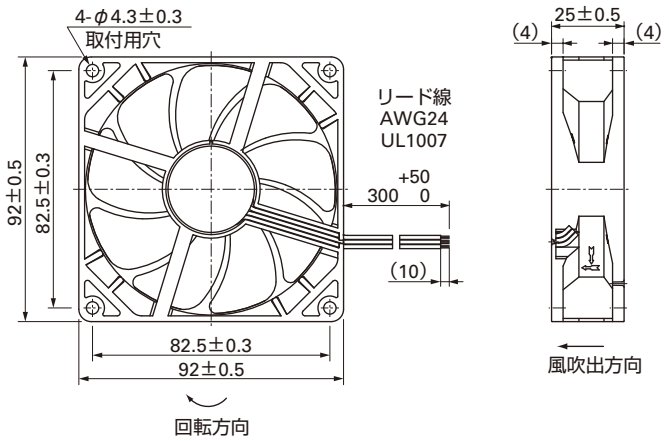

取付穴参考寸法図

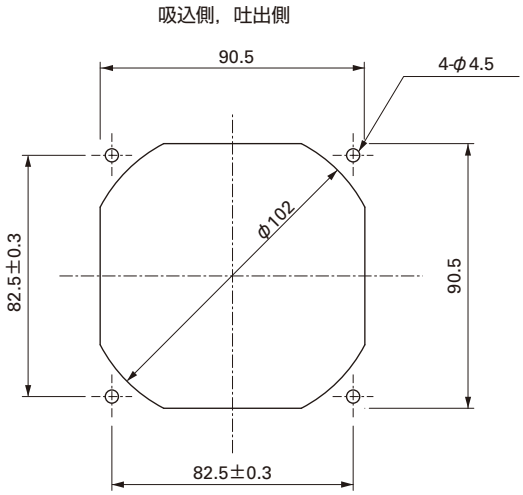

オプション

フィンガーガード

型番：109-099C　表面処理：ニッケルクロムメッキ（銀色）

吐出側

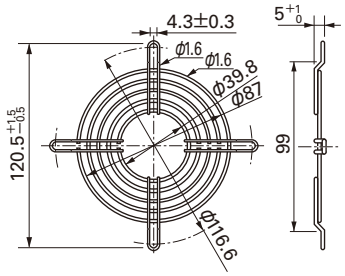

型番：109-099E　表面処理：ニッケルクロムメッキ（銀色）
　　：109-099H　　：カチオン電着塗装（黒色）

吸込側，吐出側兼用

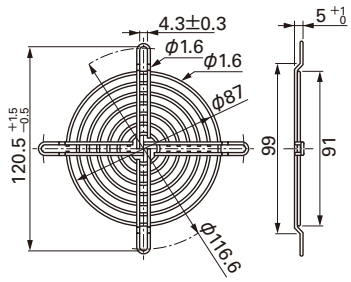

樹脂フィンガーガード

型番：109-1001G

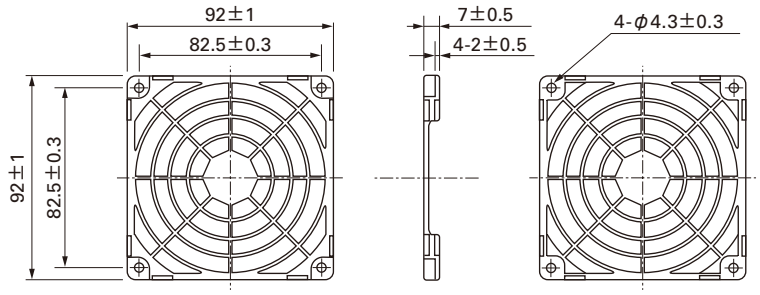

樹脂フィルターキット

型番：109-1001F13（13PPI），109-1001F20（20PPI）
　　：109-1001F30（30PPI），109-1001F40（40PPI）

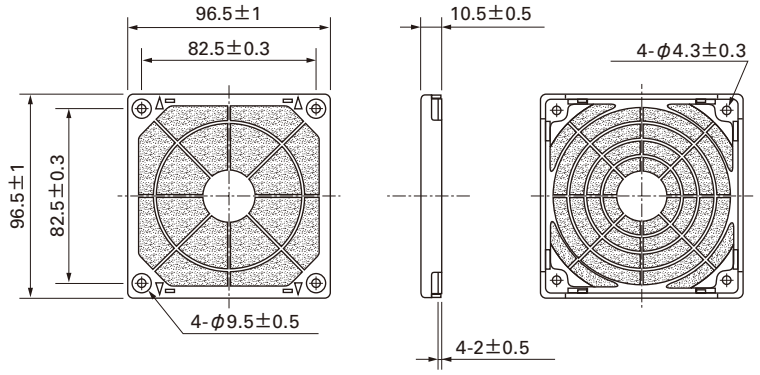

風量・静圧特性例

Fスピード

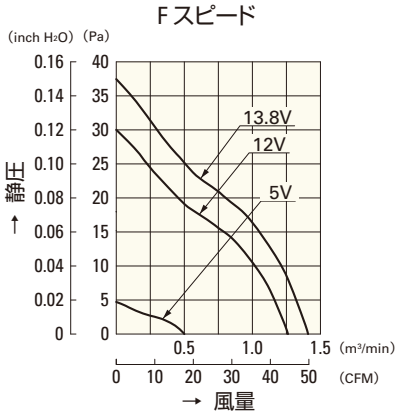

9S0912F401(4011)

Mスピード

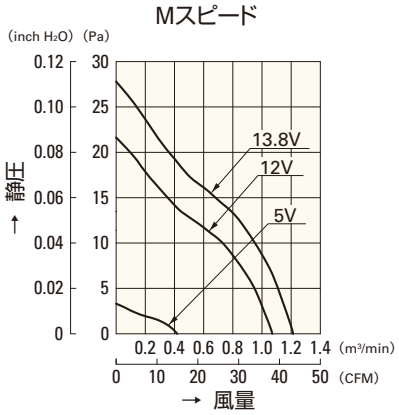

9S0912M401(4011)

Lスピード

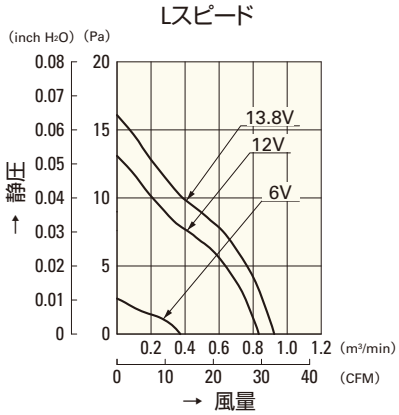

9S0912L401(4011)

Fスピード

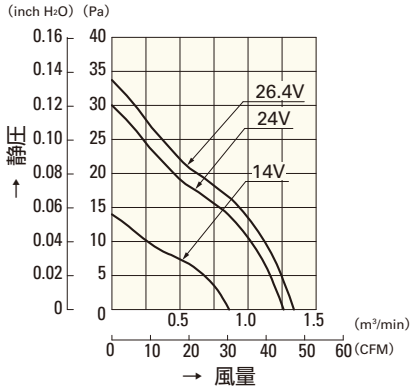

9S0924F401(4011)

Mスピード

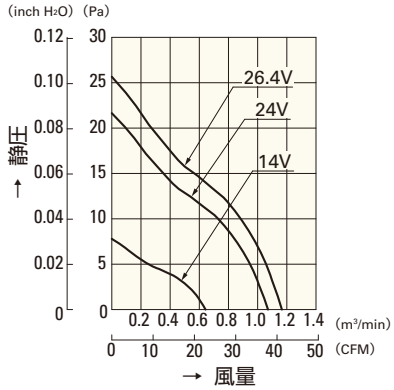

9S0924M401(4011)

Lスピード

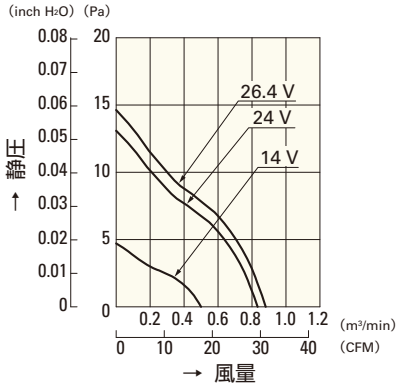

9S0924L401(4011)

□120mm

San Ace 120

25mm厚（Sタイプ）

一般仕様

パルスセンサ付 パルスセンサ仕様 ⇨ P.309参照

・材質 ……フレーム：樹脂（難燃グレード　UL94V-0），
羽根：樹脂（難燃グレード　UL94V-1）
・期待寿命 ……各型番による（L10：残存率90% 60℃，定格電圧，連続運転，フリーエアー状態）
・ファン電源リード線 ……⊕赤色 ⊖黒色 センサ 黄色
・保存温度範囲 ……－30℃～＋70℃（結露なきこと）

□120mm×25mm厚 〔質量：140g〕 Sタイプ

仕様

リブなしの場合，型番末尾が（　）内の数字になります。

型　番	定格電圧 [V]	使用電圧範囲 [V]	定格電流 [A]	定格入力 [W]	定格回転速度 [min⁻¹]	最大風量 [m³/min]	最大風量 [CFM]	最大静圧 [Pa]	最大静圧 [inchH₂O]	音圧レベル [dB(A)]	使用温度範囲 [℃]	期待寿命 [h]
9S1212H401(4011)	12	5.0 ～ 13.2	0.39	4.68	2,700	2.45	86.5	45.2	0.18	36	－10 ～＋60	40,000
9S1212F401(4011)		5.0 ～ 13.8	0.19	2.28	2,200	2.00	70.6	30.0	0.12	30	－10 ～＋70	
9S1212M401(4011)		6.0 ～ 13.8	0.13	1.56	1,850	1.66	58.6	22.7	0.09	24		
9S1212L401(4011)		7.0 ～ 13.8	0.08	0.96	1,500	1.36	48.1	14.9	0.06	17		

センサなし パルスセンサ …すべての機種でご用意できます。　ロックセンサ PWMコントロール …機種によって異なりますのでお問い合わせください。

外形図（リブ付き）

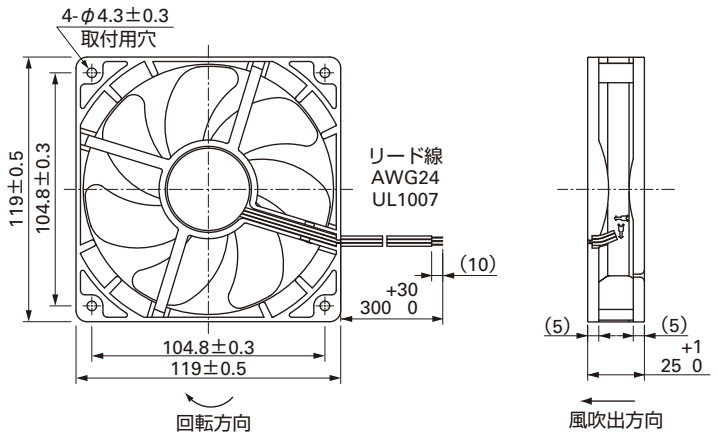

取付穴参考寸法図

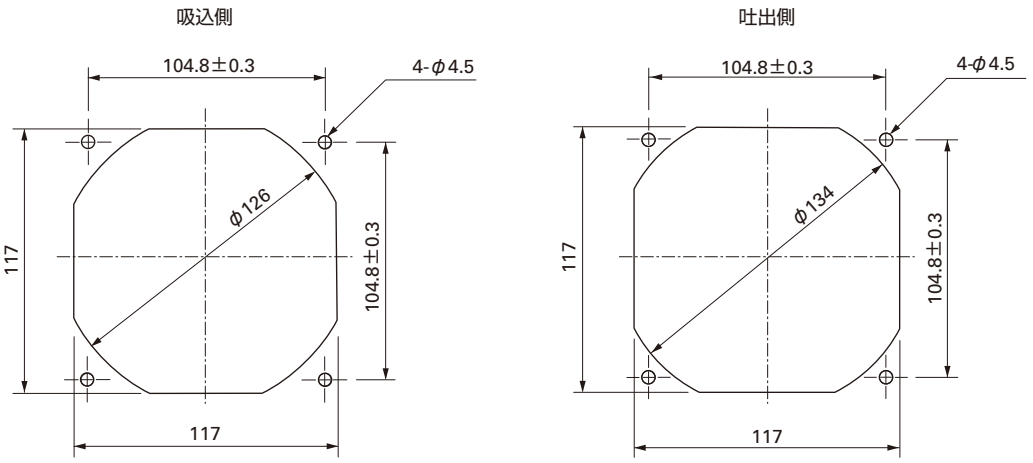

オプション

フィンガーガード

型番：109-019C　表面処理：ニッケルクロムメッキ（銀色）
　　：109-019H　　：カチオン電着塗装（黒色）

吐出側

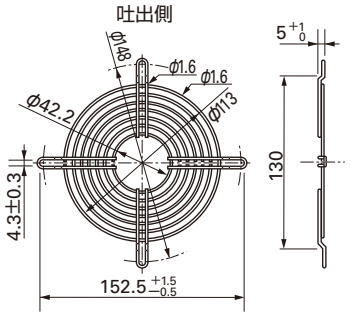

型番：109-019E　表面処理：ニッケルクロムメッキ（銀色）
　　：109-019K　　：カチオン電着塗装（黒色）

吸込側，吐出側兼用

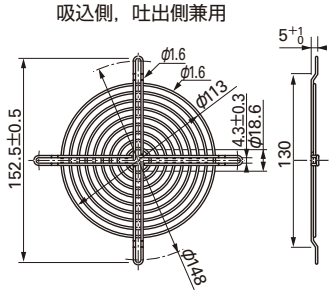

樹脂フィンガーガード

型番：109-1000G

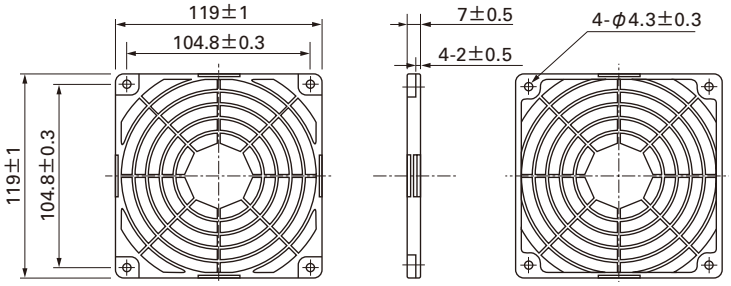

樹脂フィルターキット

型番：109-1000F13（13PPI），109-1000F20（20PPI）
　　：109-1000F30（30PPI），109-1000F40（40PPI）

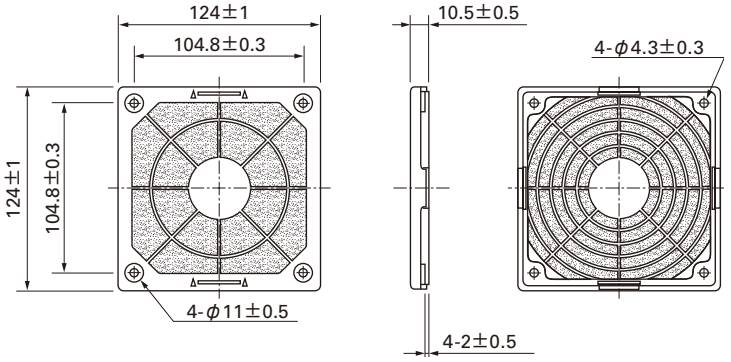

風量・静圧特性例

H スピード

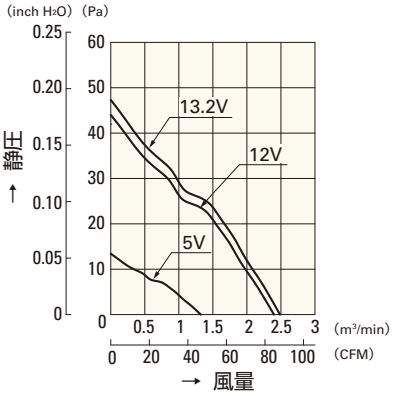

9S1212H401(4011)

F スピード

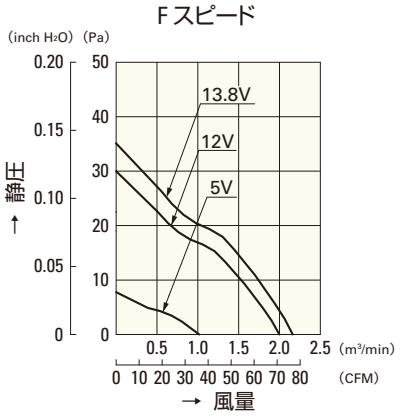

9S1212F401(4011)

Mスピード

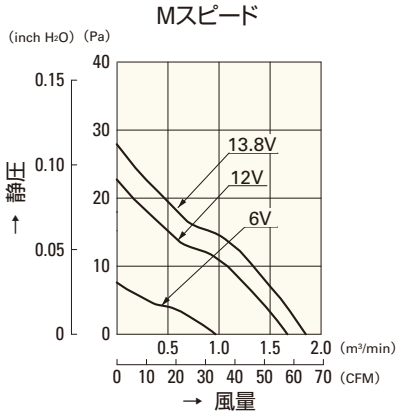

9S1212M401(4011)

Lスピード

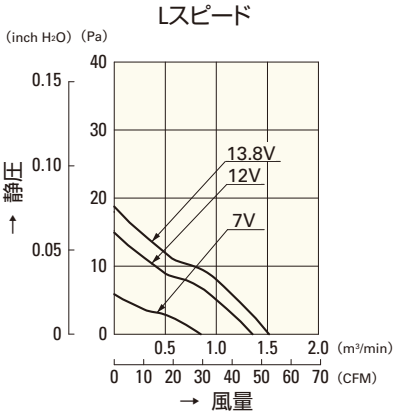

9S1212L401(4011)

□36mm

San Ace 36

28mm厚（GVタイプ）

一般仕様

パルスセンサ付 パルスセンサ仕様 ⇨ P.309参照

・材質 ……フレーム：樹脂（難燃グレード　UL94V-0），
羽根：樹脂（難燃グレード　UL94V-1）
・期待寿命 ……各型番による（L10：残存率90% 60℃，定格電圧，連続運転，フリーエアー状態）
・ファン電源リード線 ……⊕赤色 ⊖黒色 センサ 黄色
・保存温度範囲 ……－20℃～＋70℃（結露なきこと）

□36mm×28mm厚 〔質量：46g〕 GVタイプ

仕様

型　番	定格電圧 [V]	使用電圧範囲 [V]	定格電流 [A]	定格入力 [W]	定格回転速度 [min^{-1}]	最大風量 [m^3/min]	最大風量 [CFM]	最大静圧 [Pa]	最大静圧 [$inchH_2O$]	音圧レベル [dB(A)]	使用温度範囲 [℃]	期待寿命 [h]
9GV3612J301	12	7.0 ～ 13.2	0.75	9.0	19,000	0.55	19.4	525	2.108	58.5	－10 ～＋60	40,000
9GV3612G301			0.34	4.08	14,000	0.40	14.1	275	1.104	52.0		

センサなし パルスセンサ …すべての機種でご用意できます。　ロックセンサ PWMコントロール …機種によって異なりますのでお問い合わせください。

外形図

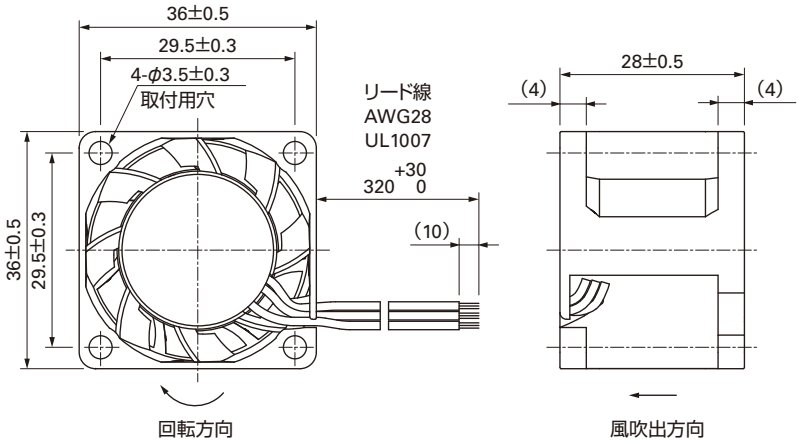

取付穴参考寸法図

吸込側，吐出側

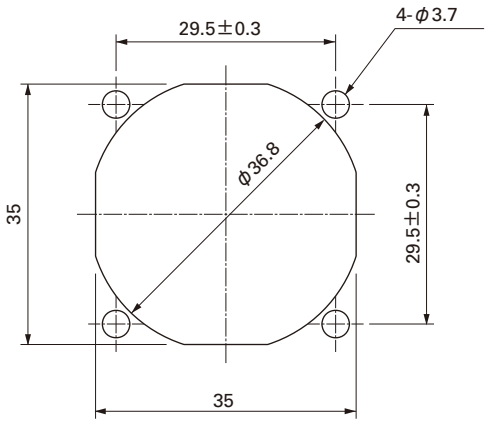

オプション

フィンガーガード
型番：109-1050　　表面処理：ニッケルクロムメッキ（銀色）

吸込側，吐出側兼用

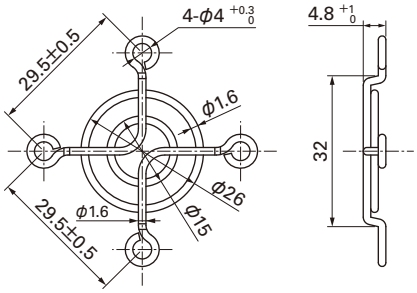

風量・静圧特性例

Jスピード

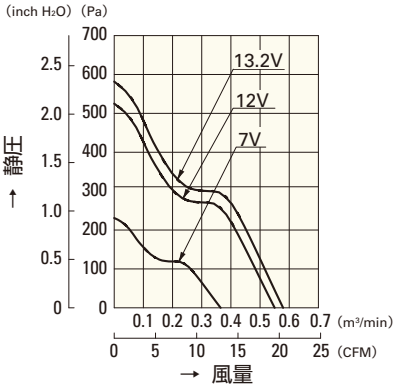

9GV3612J301

Gスピード

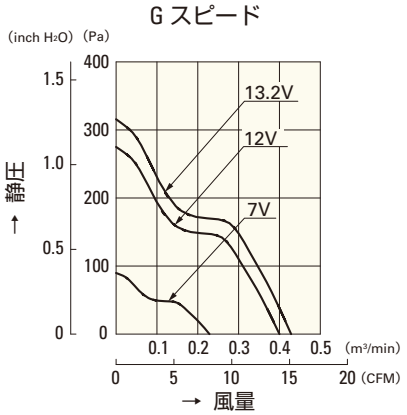

9GV3612G301

□38mm

San Ace 38

28mm厚（GVタイプ）

一般仕様 パルスセンサ付 パルスセンサ仕様 ⇨ P.309参照

・材質 ……フレーム：樹脂（難燃グレード　UL94V-0），
羽根：樹脂（難燃グレード　UL94V-1）
・期待寿命 ……各型番による（L10：残存率90% 60℃，定格電圧，連続運転，フリーエアー状態）
・ファン電源リード線 ……⊕赤色 ⊖黒色 センサ 黄色
・保存温度範囲 ……－20℃～＋70℃（結露なきこと）

□38mm×28mm厚 〔質量：50g〕 GVタイプ

仕様 リブなしの場合，型番末尾が（　）内の数字になります。

型　番	定格電圧 [V]	使用電圧範囲 [V]	定格電流 [A]	定格入力 [W]	定格回転速度 [min⁻¹]	最大風量 [m³/min]	最大風量 [CFM]	最大静圧 [Pa]	最大静圧 [inchH₂O]	音圧レベル [dB(A)]	使用温度範囲 [℃]	期待寿命 [h]
9GV0312K301(3011)	12	7 ～ 13.2	0.79	9.48	18,200	0.65	23	425	1.707	59	－10～＋60	40,000
9GV0312J301(3011)			0.6	7.2	15,900	0.57	20	315	1.265	54		
9GV0312G301(3011)			0.4	4.8	13,500	0.48	17	220	0.924	50		
9GV0312E301(3011)		4.5 ～ 13.2	0.21	2.52	10,500	0.37	13.1	130	0.522	43		
9GV0312H301(3011)			0.16	1.92	7,000	0.24	8.5	60	0.241	34		

センサなし パルスセンサ …すべての機種でご用意できます。　ロックセンサ PWMコントロール …機種によって異なりますのでお問い合わせください。

外形図（リブ付き）

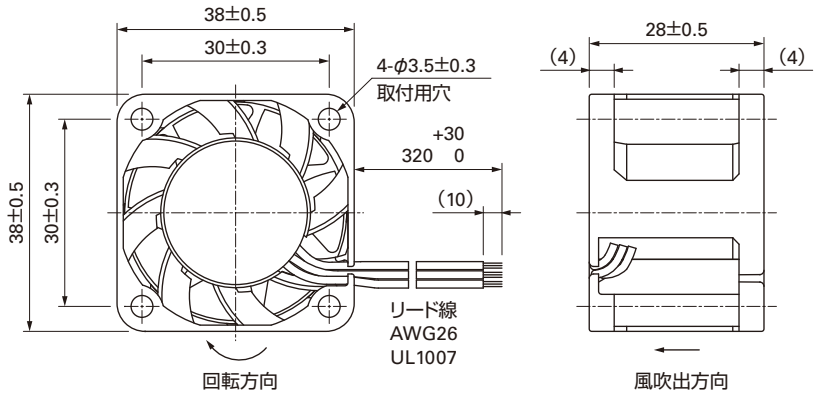

取付穴参考寸法図

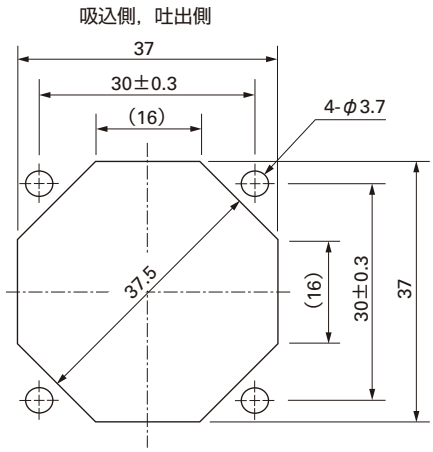

オプション

フィンガーガード
型番：109-1065　　表面処理：ニッケルクロムメッキ（銀色）

吸込側，吐出側兼用

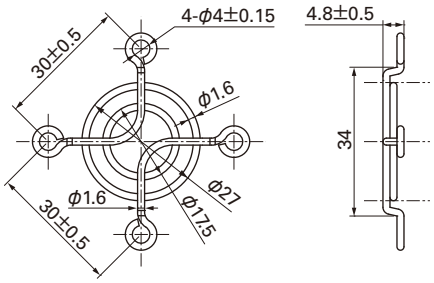

風量・静圧特性例

Kスピード

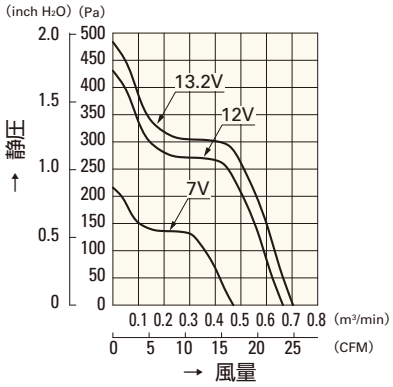

9GV0312K301(3011)

Jスピード

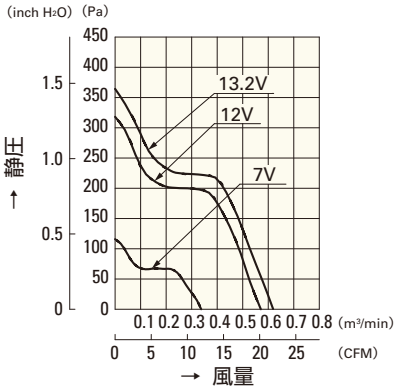

9GV0312J301(3011)

Gスピード

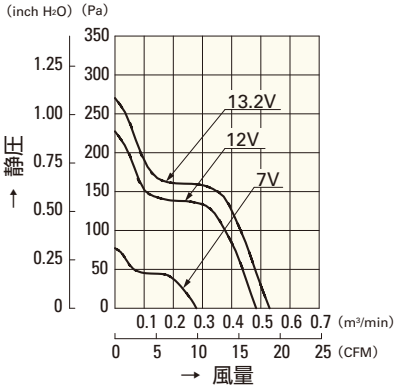

9GV0312G301(3011)

Eスピード

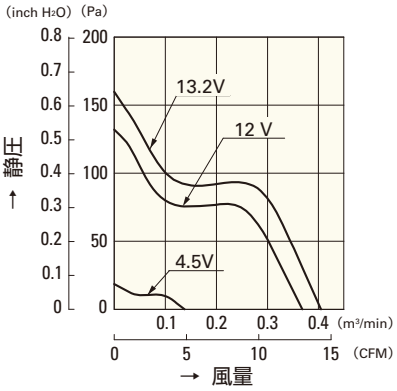

9GV0312E301(3011)

Hスピード

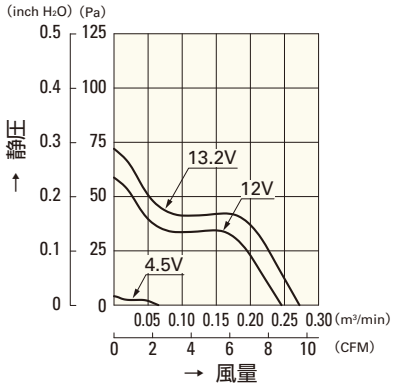

9GV0312H301(3011)

□40mm

San Ace 40

10mm厚・15mm厚・20mm厚
28mm厚（GEタイプ）
28mm厚（GVタイプ）・28mm厚

一般仕様

パルスセンサ付 パルスセンサ仕様 ⇨ P.309参照

・材質 ……フレーム：樹脂（難燃グレード　UL94V-0），
羽根：樹脂（難燃グレード　UL94V-1）
・期待寿命 ……各型番による（L10：残存率90% 60℃，定格電圧，連続運転，フリーエアー状態）
・ファン電源リード線 ……⊕赤色 ⊖黒色または青色 センサ 黄色
・保存温度範囲 ……－30℃～＋70℃（結露なきこと）

□40mm×10mm厚 〔質量：19g〕

仕様

型　番	定格電圧 [V]	使用電圧範囲 [V]	定格電流 [A]	定格入力 [W]	定格回転速度 [min⁻¹]	最大風量 [m³/min]	最大風量 [CFM]	最大静圧 [Pa]	最大静圧 [inchH₂O]	音圧レベル [dB(A)]	使用温度範囲 [℃]	期待寿命 [h]
109P0405H901	5	4.5 ～ 5.5	0.16	0.8	6,200	0.15	5.3	41.2	0.165	25	－10 ～＋60	40,000
109P0405M901			0.11	0.55	5,000	0.12	4.2	27	0.108	21		
109P0412H901	12	7 ～ 13.8	0.07	0.84	6,200	0.15	5.3	41.2	0.165	25		
109P0412M901			0.06	0.72	5,000	0.12	4.2	27	0.108	21		

センサなし　パルスセンサ …すべての機種でご用意できます。　ロックセンサ …機種によって異なりますのでお問い合わせください。

外形図

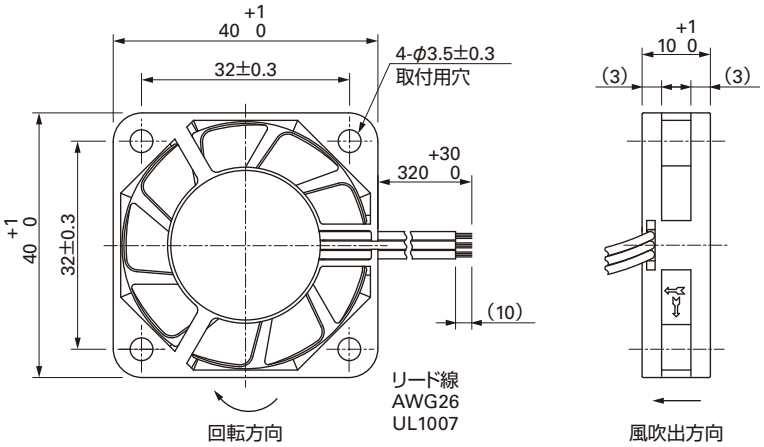

取付穴参考寸法図

吸込側，吐出側

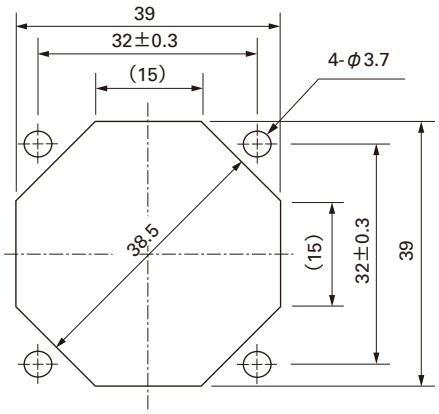

オプション

フィンガーガード

型番：109-059　　表面処理：ニッケルクロムメッキ（銀色）

吸込側，吐出側兼用

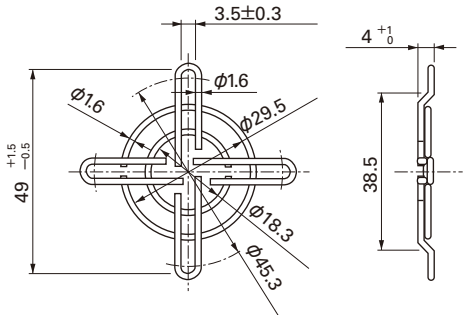

風量・静圧特性例

Hスピード

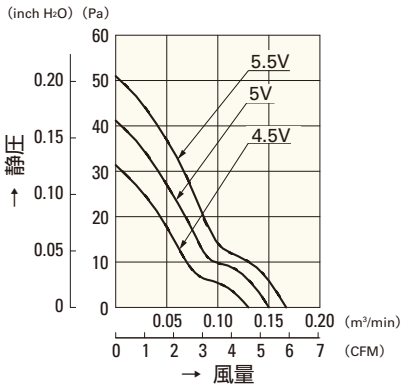

109P0405H901

Mスピード

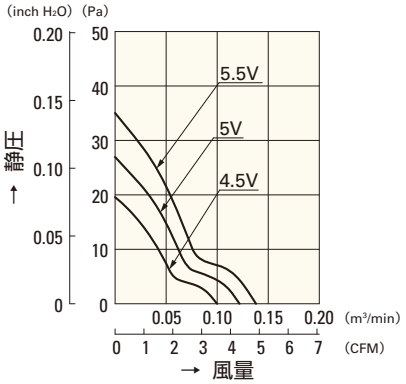

109P0405M901

Hスピード

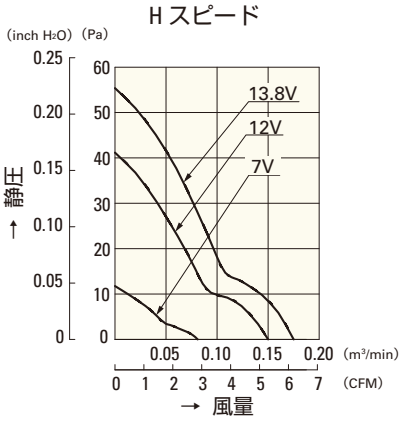

109P0412H901

Mスピード

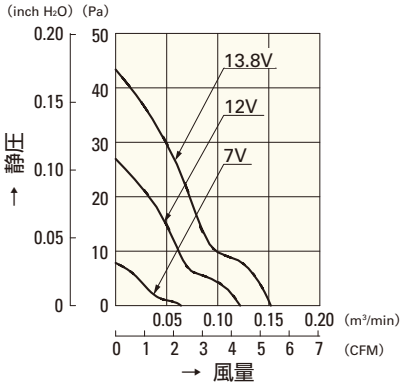

109P0412M901

□40mm

San Ace 40

10mm厚・**15mm厚**・20mm厚
28mm厚（GEタイプ）
28mm厚（GVタイプ）・28mm厚

一般仕様

パルスセンサ付 パルスセンサ仕様 ⇨ P.309参照

・材質 ……フレーム：樹脂（難燃グレード　UL94V-0），
羽根：樹脂（難燃グレード　UL94V-1）
・期待寿命 ……各型番による（L10：残存率90% 60℃，定格電圧，連続運転，フリーエアー状態）
・ファン電源リード線 ……⊕赤色 ⊖黒色または青色 センサ 黄色
・保存温度範囲 ……－30℃～＋70℃（結露なきこと）

□40mm×15mm厚 〔質量：32g〕

仕様

型　番	定格電圧 [V]	使用電圧範囲 [V]	定格電流 [A]	定格入力 [W]	定格回転速度 [min⁻¹]	最大風量 [m³/min]	最大風量 [CFM]	最大静圧 [Pa]	最大静圧 [inchH₂O]	音圧レベル [dB(A)]	使用温度範囲 [℃]	期待寿命 [h]
109P0405H701	5	4.5 ～ 5.5	0.28	1.4	7,700	0.18	6.4	75.5	0.303	28	－10～＋60	60,000
109P0405M701			0.21	1.05	6,500	0.15	5.3	53	0.213	24	－10～＋70	
109P0412R701	12	7 ～ 13.8	0.13	1.56	9,700	0.227	8.0	111.9	0.449	34		40,000
109P0412S701		10.2 ～ 13.8	0.18	2.16	8,600	0.2	7.06	92.1	0.369	32		60,000
109P0412H701			0.13	1.56	7,700	0.18	6.4	75.5	0.303	28		
109P0412M701			0.095	1.14	6,500	0.15	5.3	53	0.213	24		
109P0424H701	24	20.4 ～ 27.6	0.08	1.92	7,700	0.18	6.4	75.5	0.303	28		

センサなし パルスセンサ …すべての機種でご用意できます。　ロックセンサ …機種によって異なりますのでお問い合わせください。

外形図

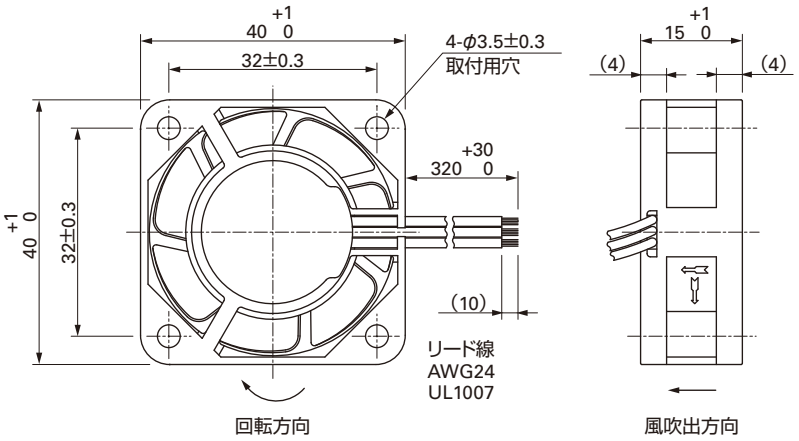

取付穴参考寸法図

吸込側，吐出側

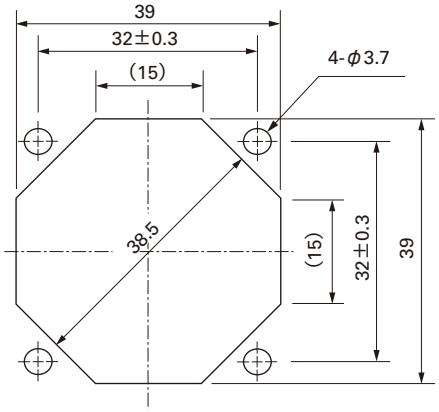

オプション

フィンガーガード
型番：109-059　　表面処理：ニッケルクロムメッキ（銀色）

吸込側，吐出側兼用

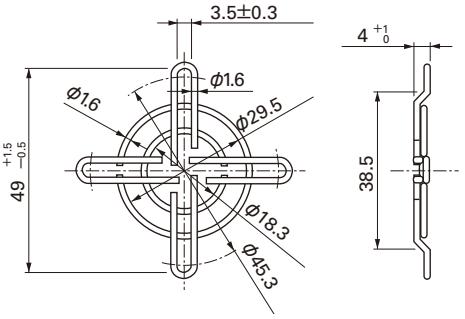

風量・静圧特性例

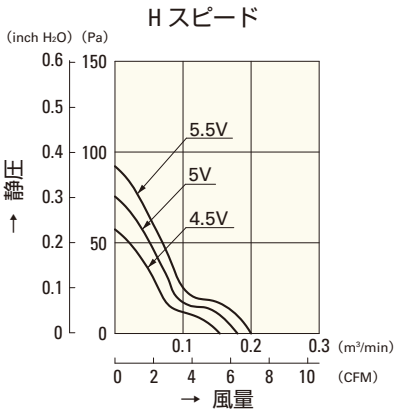

109P0405H701

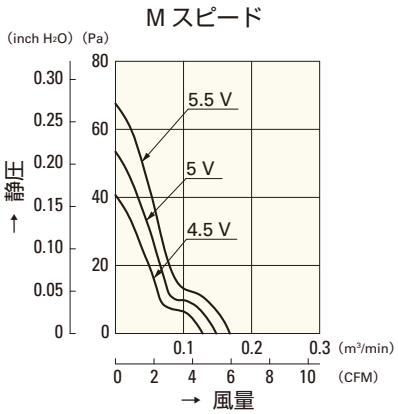

109P0405M701

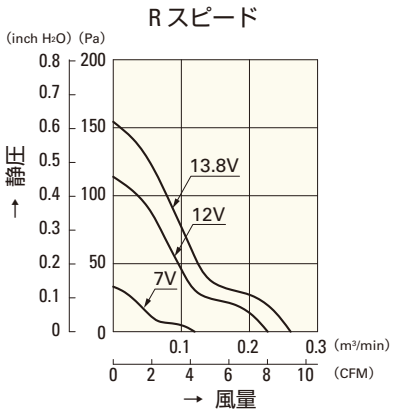

109P0412R701

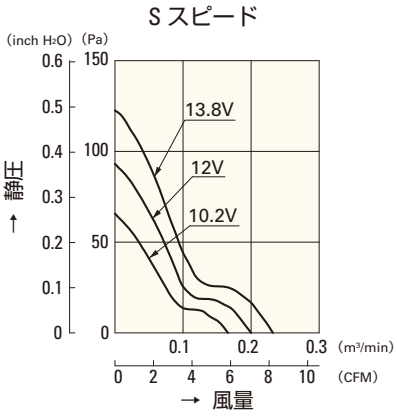

109P0412S701

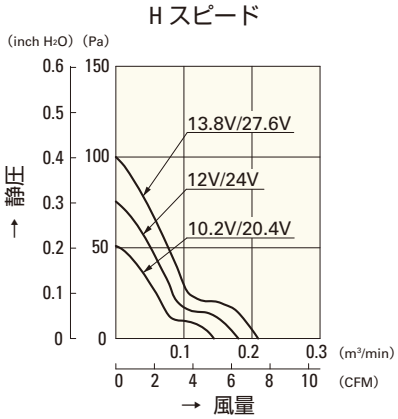

109P0412H701
109P0424H701

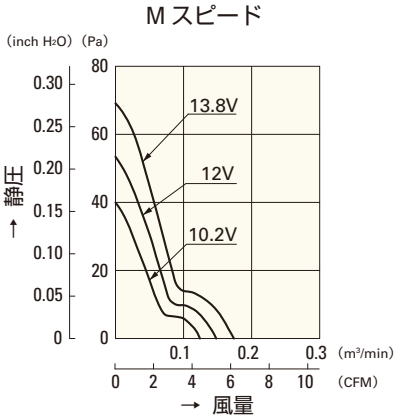

109P0412M701

□40mm

San Ace 40

10mm厚・15mm厚・**20mm厚**
28mm厚（GEタイプ）
28mm厚（GVタイプ）・28mm厚

一般仕様

パルスセンサ付 パルスセンサ仕様 ⇨ P.309参照

・材質 ……フレーム：樹脂（難燃グレード　UL94V-0），
羽根：樹脂（難燃グレード　UL94V-1）
・期待寿命 ……各型番による（L10：残存率90% 60℃，定格電圧，連続運転，フリーエアー状態）
・ファン電源リード線 ……⊕赤色 ⊖黒色または青色 センサ 黄色
・保存温度範囲 ……－30℃～＋70℃（結露なきこと）

□40mm×20mm厚 〔質量：45g〕

仕様

型　番	定格電圧 [V]	使用電圧範囲 [V]	定格電流 [A]	定格入力 [W]	定格回転速度 [min⁻¹]	最大風量 [m³/min]	最大風量 [CFM]	最大静圧 [Pa]	最大静圧 [inchH₂O]	音圧レベル [dB(A)]	使用温度範囲 [℃]	期待寿命 [h]
109P0405J601	5	4.5～5.5	0.46	2.3	9,800	0.28	9.9	98.5	0.396	39	－10～＋70	40,000
109P0405H601			0.32	1.6	8,000	0.225	8.0	65.7	0.264	33		
109P0405F601			0.25	1.25	6,500	0.183	6.5	45.1	0.181	28		60,000
109P0405M601			0.12	0.60	5,000	0.136	4.8	26.5	0.106	24		
109P0412G601	12	7～13.8	0.28	3.36	12,500	0.35	12.4	153.8	0.618	44	－10～＋60	40,000
109P0412D601			0.18	2.16	11,000	0.31	10.9	124	0.498	42		60,000
109P0412E601			0.15	1.8	9,200	0.26	9.2	87.3	0.351	37	－10～＋70	
109P0412H601			0.11	1.32	8,000	0.225	8.0	65.7	0.264	33		
109P0412F601			0.09	1.08	6,500	0.183	6.5	45.1	0.181	28		
109P0412M601		8～13.8	0.06	0.72	5,000	0.136	4.8	26.5	0.106	24		
109P0424D601	24	12～27.6	0.13	3.12	11,000	0.31	10.9	124	0.498	42	－10～＋60	40,000
109P0424H601		12～27.6	0.07	1.68	8,300	0.233	8.2	69.6	0.280	35	－10～＋70	60,000
109P0424F601		14～27.6	0.06	1.44	6,500	0.183	6.5	45.1	0.181	28		
109P0424B601		20.4～27.6	0.06	1.44	5,200	0.14	4.9	28.3	0.114	25		

センサなし パルスセンサ …すべての機種でご用意できます。　ロックセンサ …機種によって異なりますのでお問い合わせください。

外形図

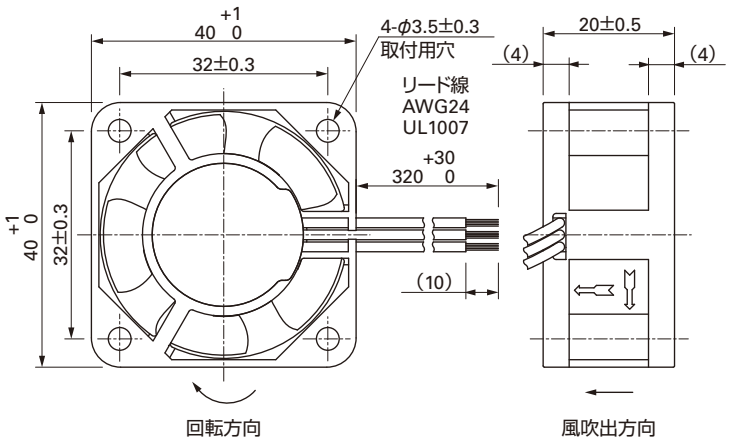

取付穴参考寸法図

吸込側，吐出側

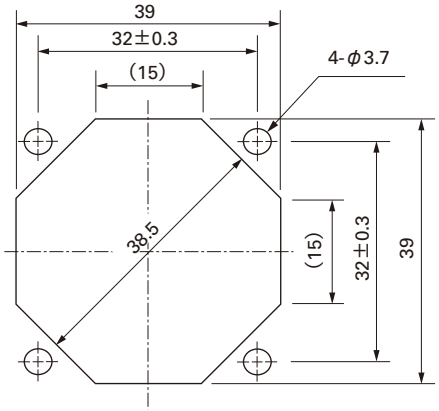

オプション

フィンガーガード

型番：109-059　　表面処理：ニッケルクロムメッキ（銀色）

吸込側，吐出側兼用

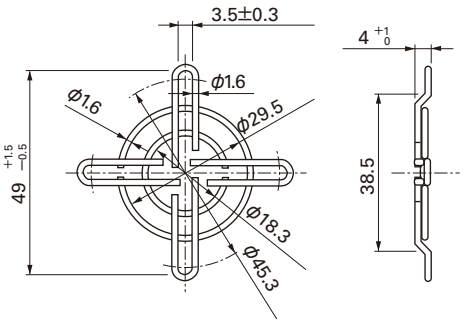

□40mm

San Ace 40

□40mm×20mm厚 〔質量：45g〕

風量・静圧特性例

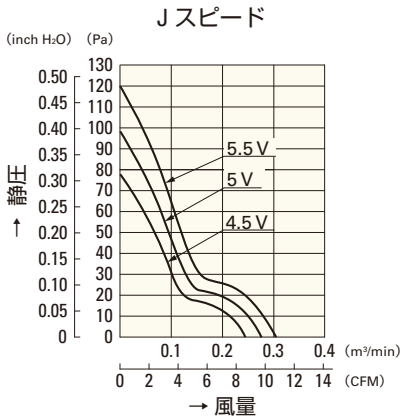

109P0405J601

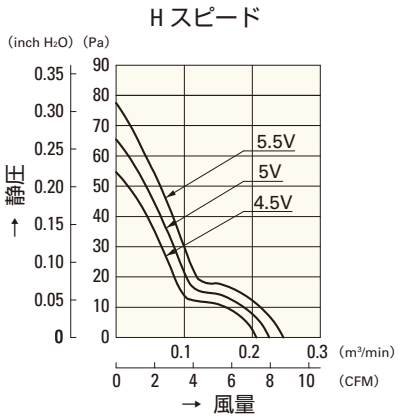

109P0405H601

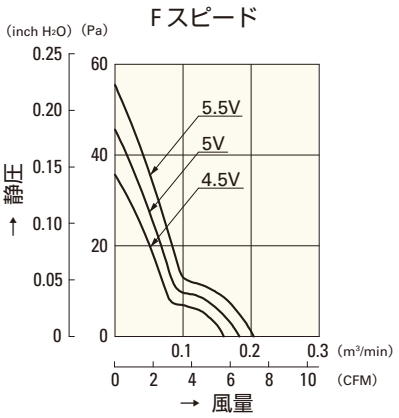

109P0405F601

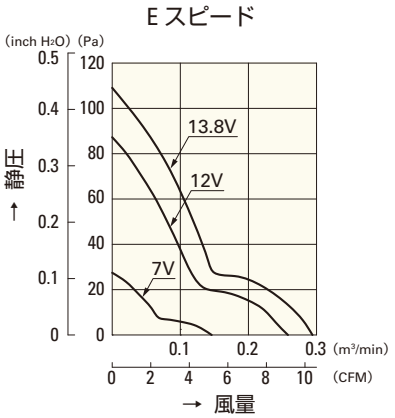

109P0412E601

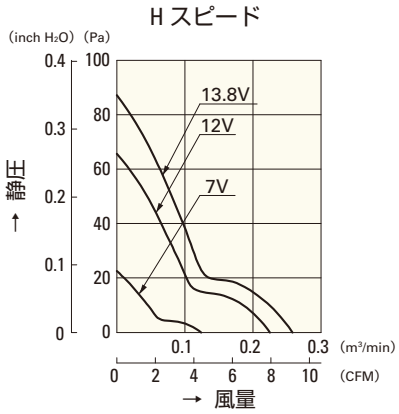

109P0412H601

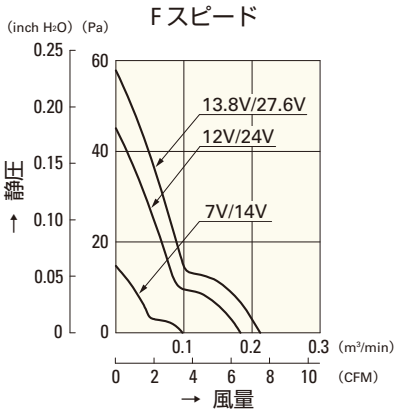

109P0412F601
109P0424F601

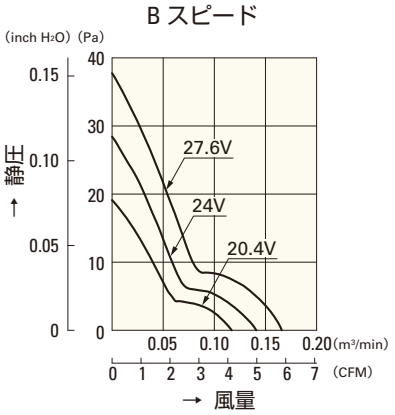

109P0424B601

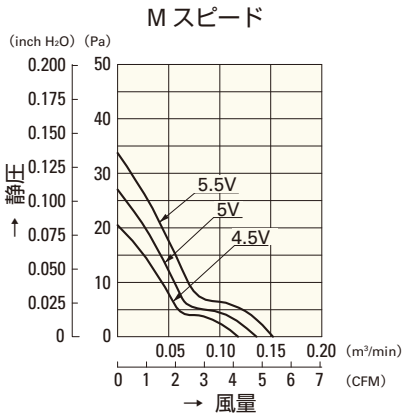

109P0405M601

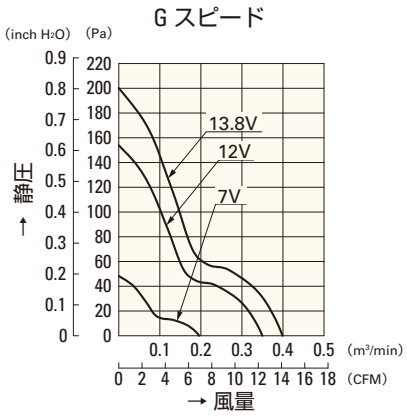

109P0412G601

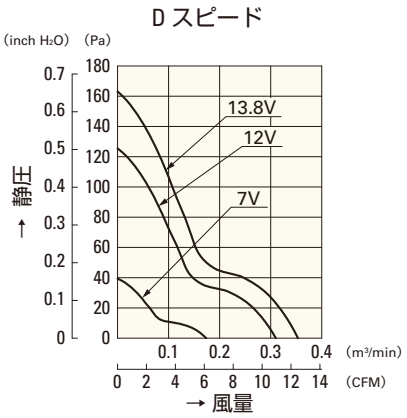

109P0412D601

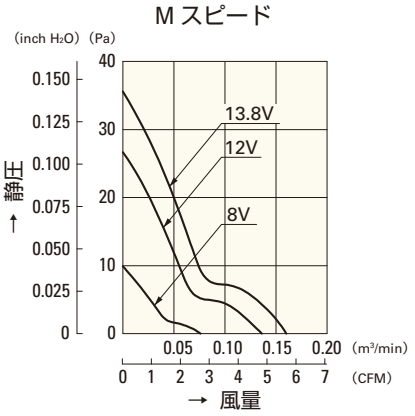

109P0412M601

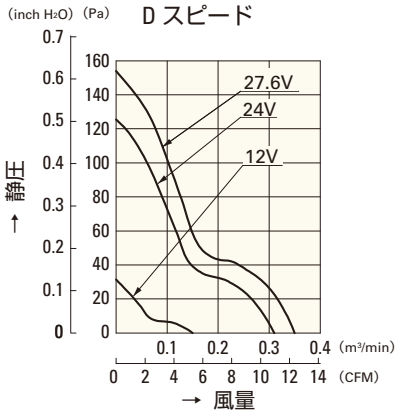

109P0424D601

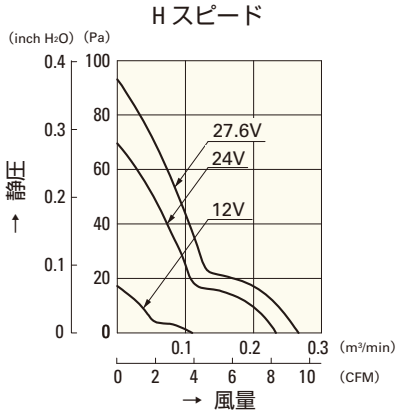

109P0424H601

□40mm

San Ace 40

10mm厚・15mm厚・20mm厚
28mm厚（GEタイプ）
28mm厚（GVタイプ）・28mm厚

一般仕様

パルスセンサ付 パルスセンサ仕様 ⇨ P.309参照
PWMコントロール機能付 ⇨ P.311参照

- 材質 ……フレーム：アルミニウム，羽根：樹脂（難燃グレード　UL94V-0）
- 期待寿命 ……各型番による（L10:残存率90% 60℃, 定格電圧, 連続運転, フリーエアー状態）
- ファン電源リード線 ……⊕赤色 ⊖黒色 センサ 黄色 コントロール 茶色
- 保存温度範囲 ……－30℃～＋70℃（結露なきこと）

□40mm×28mm厚 〔質量：55g〕 低振動タイプ GEタイプ

仕様

型　番	定格電圧 [V]	使用電圧範囲 [V]	PWMデューティサイクル[*][%]	定格電流 [A]	定格入力 [W]	定格回転速度 [min⁻¹]	最大風量 [m³/min]	最大風量 [CFM]	最大静圧 [Pa]	最大静圧 [inchH₂O]	音圧レベル [dB(A)]	使用温度範囲 [℃]	期待寿命 [h]
9GE0412P3K03	12	10.8 ～ 13.2	100	0.84	10.08	16,500	0.76	26.8	415	1.666	58	－10 ～＋60	40,000
			0	0.07	0.84	3,000	0.13	4.6	13	0.052	17		
9GE0412P3J03			100	0.65	7.8	15,000	0.69	24.4	343.0	1.378	56		
			0	0.05	0.6	2,650	0.12	4.2	10.7	0.042	14		
9GE0412P3G03			100	0.47	5.64	13,000	0.60	21.2	260	1.044	52		
			0	0.05	0.6	2,400	0.11	3.9	8.2	0.033	13		

※入力PWM周波数：25kHz

センサなし パルスセンサ PWMコントロール …すべての機種でご用意できます。　ロックセンサ …機種によって異なりますのでお問い合わせください。

外形図

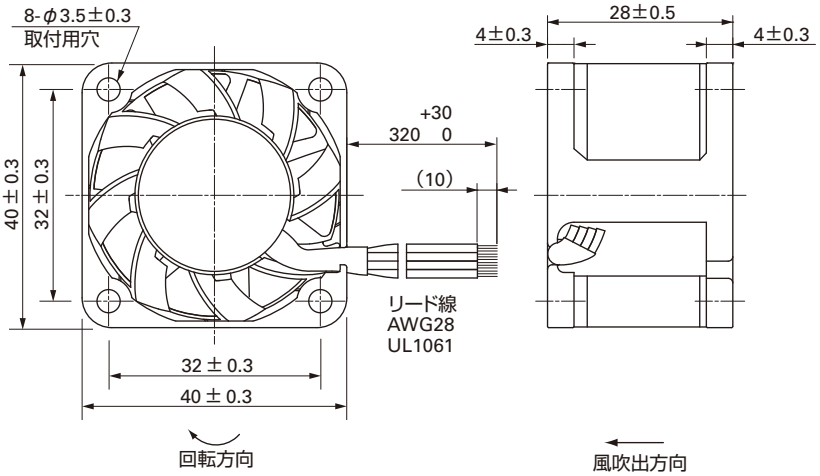

取付穴参考寸法図

吸込側，吐出側

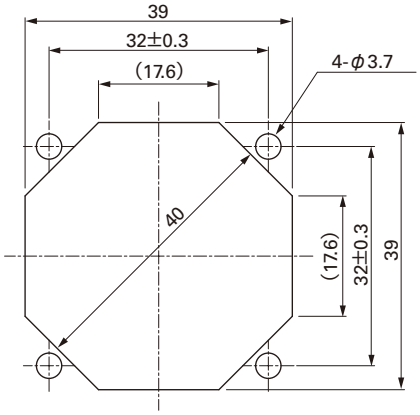

オプション

フィンガーガード
型番：109-059　　表面処理：ニッケルクロムメッキ（銀色）

吸込側，吐出側兼用

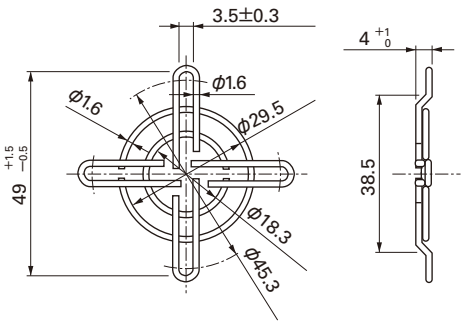

風量・静圧特性例

PWM デューティサイクル

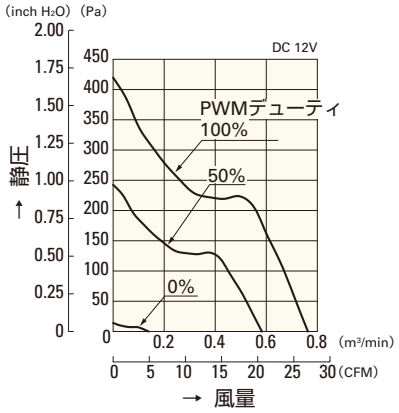

9GE0412P3K03

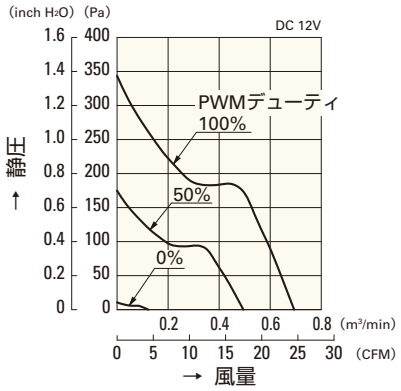

9GE0412P3J03

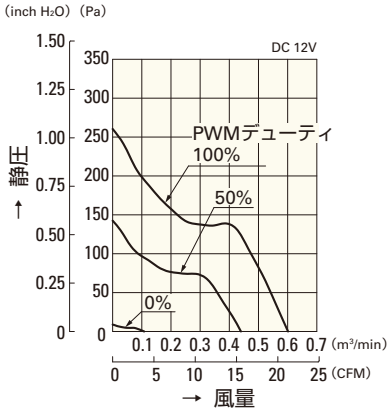

9GE0412P3G03

使用電圧範囲

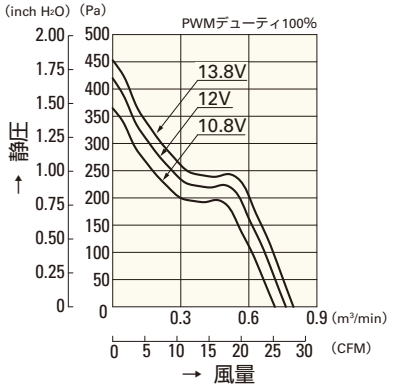

9GE0412P3K03

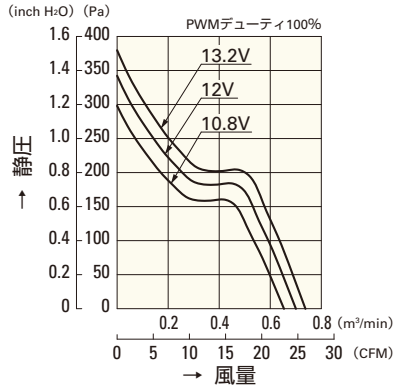

9GE0412P3J03

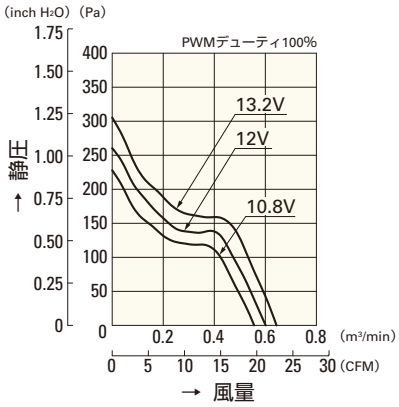

9GE0412P3G03

PWMデューティ 回転速度特性例

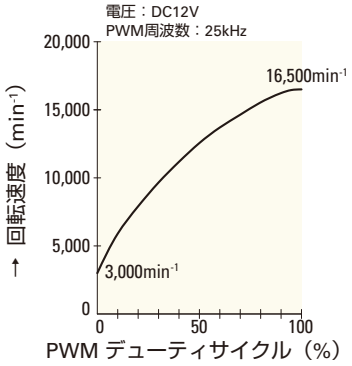

9GE0412P3K03

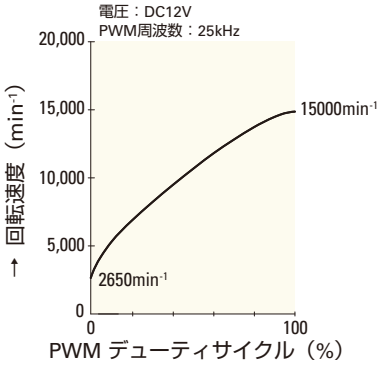

9GE0412P3J03

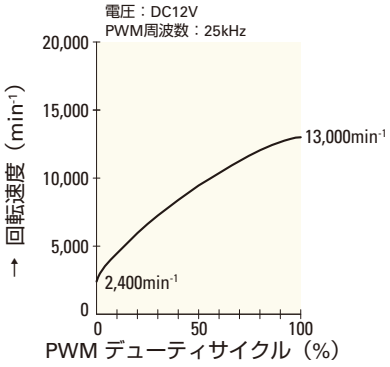

9GE0412P3G03

□40mm

San Ace 40

10mm厚・15mm厚・20mm厚
28mm厚（GEタイプ）
28mm厚（GVタイプ）・28mm厚

一般仕様 パルスセンサ付 パルスセンサ仕様 ⇨ P.309参照

・材質 ……フレーム：樹脂（難燃グレード　UL94V-0），
羽根：樹脂（難燃グレード　UL94V-0）
・期待寿命 ……各型番による（L10：残存率90% 60℃，定格電圧，連続運転，フリーエアー状態）
・ファン電源リード線 ……⊕赤色 ⊖黒色または青色 センサ 黄色
・保存温度範囲 ……－20℃～＋70℃（結露なきこと）

□40mm×28mm厚 〔質量：50g〕 GVタイプ

仕様 リブなしの場合，型番末尾が（　）内の数字になります。

型　番	定格電圧 [V]	使用電圧範囲 [V]	定格電流 [A]	定格入力 [W]	定格回転速度 [min⁻¹]	最大風量 [m³/min]	最大風量 [CFM]	最大静圧 [Pa]	最大静圧 [inchH₂O]	音圧レベル [dB(A)]	使用温度範囲 [℃]	期待寿命 [h]
9GV0412K301(3011)	12	10.8 ～ 12.6	0.84	10.08	16,500	0.76	26.8	415	1.668	58	－10～＋60	40,000
9GV0412J301(3011)		7 ～ 13.2	0.60	7.20	14,700	0.68	24.0	330	1.325	55		
9GV0412G301(3011)			0.47	5.64	13,000	0.60	21.1	260	1.044	52		
9GV0412C301(3011)			0.15	1.80	8,300	0.37	13.1	100	0.402	41	－10～＋70	

センサなし パルスセンサ …すべての機種でご用意できます。　ロックセンサ PWMコントロール …機種によって異なりますのでお問い合わせください。

外形図（リブ付き）

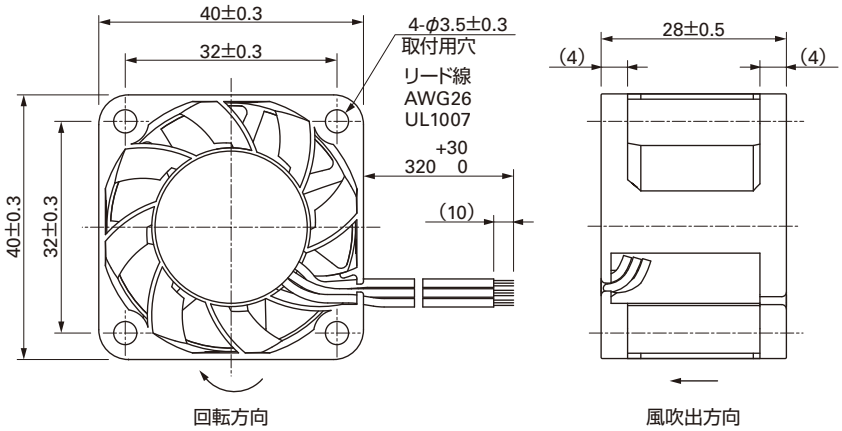

取付穴参考寸法図

吸込側，吐出側

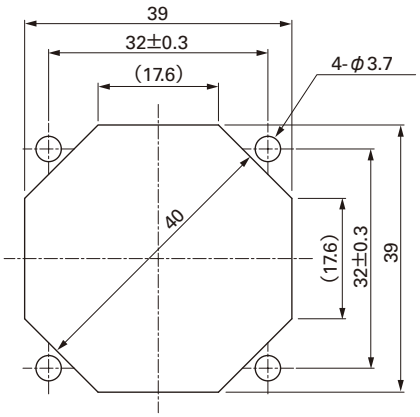

オプション

フィンガーガード

型番：109-059　　表面処理：ニッケルクロムメッキ（銀色）

吸込側，吐出側兼用

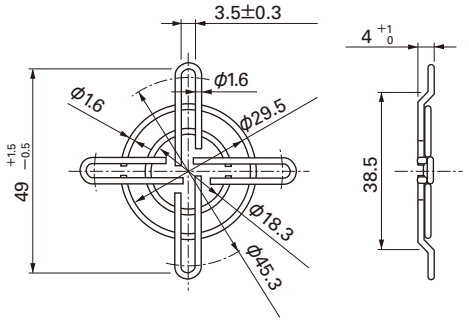

風量・静圧特性例

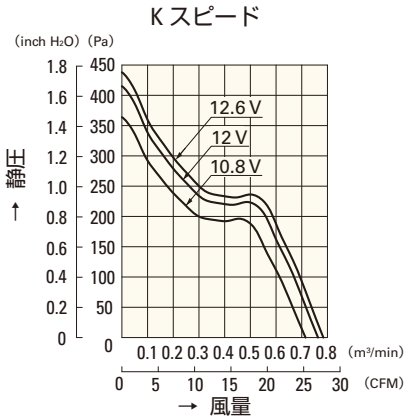

9GV0412K301(3011)

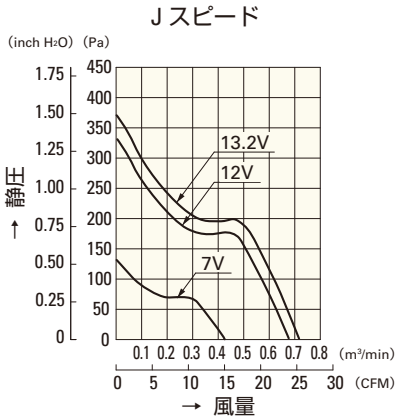

9GV0412J301(3011)

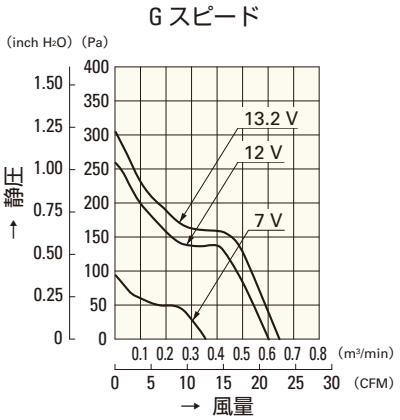

9GV0412G301(3011)

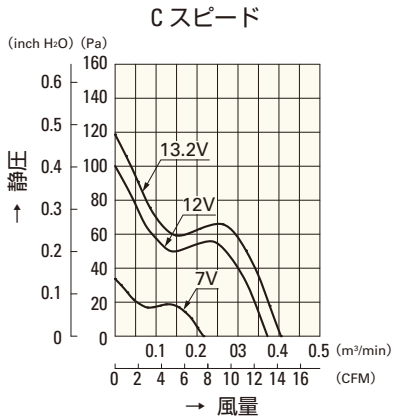

9GV0412C301(3011)

□40mm

San Ace 40

10mm厚・15mm厚・20mm厚
28mm厚（GEタイプ）
28mm厚（GVタイプ）・**28mm厚**

一般仕様

パルスセンサ付 パルスセンサ仕様 ⇨ P.309参照

・材質 ……フレーム：樹脂（難燃グレード　UL94V-0），
羽根：樹脂（難燃グレード　UL94V-1）
・期待寿命 ……各型番による（L10：残存率90% 60℃，定格電圧，連続運転，フリーエアー状態）
・ファン電源リード線 ……⊕赤色 ⊖黒色または青色 センサ 黄色
・保存温度範囲 ……－30℃～＋70℃（結露なきこと）

□40mm×28mm厚 〔質量：52g〕

仕様

型　番	定格電圧 [V]	使用電圧範囲 [V]	定格電流 [A]	定格入力 [W]	定格回転速度 [min^{-1}]	最大風量 [m^3/min]	最大風量 [CFM]	最大静圧 [Pa]	最大静圧 [$inchH_2O$]	音圧レベル [dB(A)]	使用温度範囲 [℃]	期待寿命 [h]
109P0405H3013	5	4.5～5.5	0.68	3.4	8,700	0.32	11.3	102.9	0.414	37	－10～＋70	40,000
109P0405F3013			0.28	1.4	6,700	0.244	8.6	58.8	0.236	30		60,000
109P0412K3013	12	8～13.2	0.55	6.6	15,500	0.59	20.8	340	1.365	50		40,000
109P0412J3013		7～13.2	0.35	4.2	12,500	0.46	16.2	210	0.843	44	－10～＋60	
109P0412G3013			0.31	3.72	11,500	0.42	14.8	179	0.719	42		
109P0412B3013		7～13.8	0.28	3.36	10,300	0.38	13.4	143	0.574	40		
109P0412H3013			0.195	2.34	8,700	0.32	11.3	102.9	0.414	37	－10～＋70	60,000
109P0412F3013			0.105	1.26	6,700	0.244	8.6	58.8	0.236	30		
109P0412M3013		10.2～13.8	0.045	0.54	4,100	0.15	5.3	21.6	0.087	20		
109P0424J3013	24	12～26.4	0.18	4.32	12,500	0.46	16.2	210	0.843	44	－10～＋60	40,000
109P0424G3013			0.19	4.56	11,500	0.42	14.8	179	0.719	42		
109P0424B3013			0.13	3.12	10,300	0.38	13.4	143	0.574	40		
109P0424H3013		12～27.6	0.095	2.28	8,700	0.32	11.3	102.9	0.414	37	－10～＋70	60,000
109P0424F3013		14～27.6	0.055	1.32	6,700	0.244	8.6	58.8	0.236	30		

センサなし パルスセンサ …すべての機種でご用意できます。　ロックセンサ PWMコントロール …機種によって異なりますのでお問い合わせください。

外形図

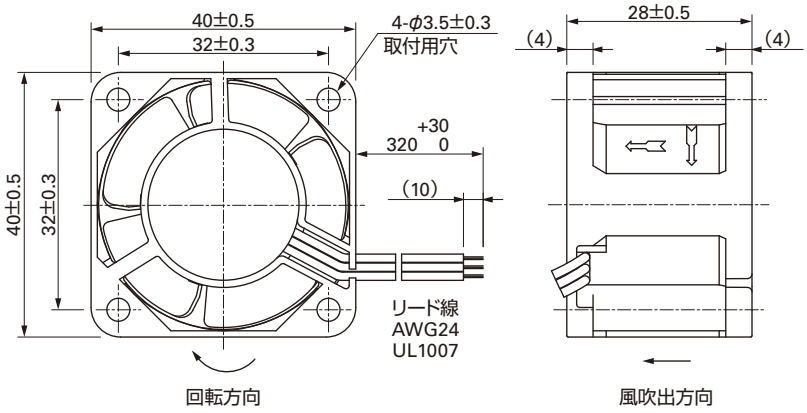

取付穴参考寸法図

吸込側，吐出側

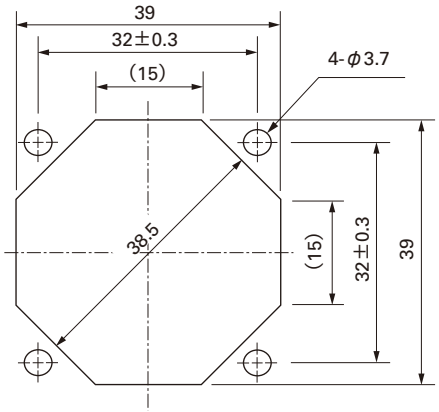

オプション

フィンガーガード

型番：109-059　　表面処理：ニッケルクロムメッキ（銀色）

吸込側，吐出側兼用

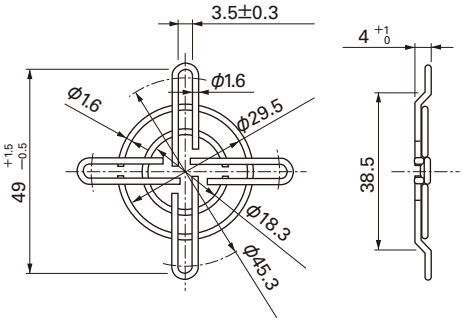

□40mm

San Ace 40

□40mm×28mm厚 〔質量：52g〕

風量・静圧特性例

Kスピード

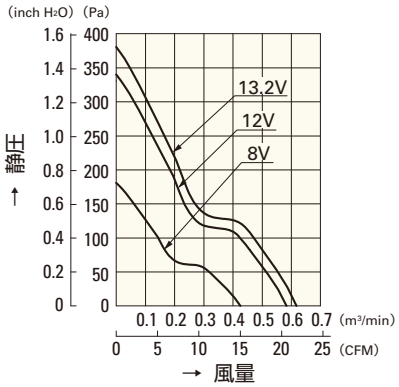

109P0412K3013

Jスピード

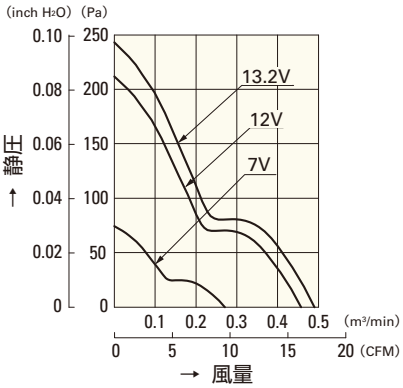

109P0412J3013

Jスピード

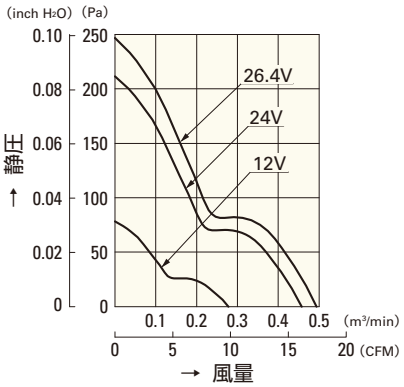

109P0424J3013

Bスピード

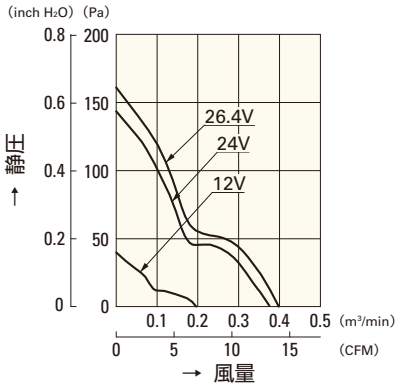

109P0424B3013

Hスピード

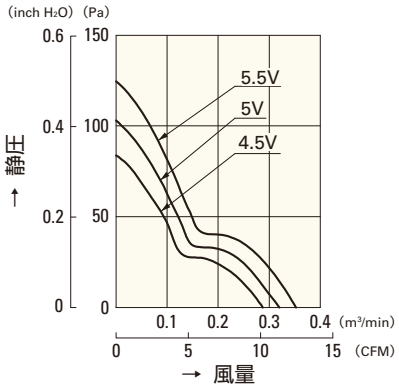

109P0405H3013

Hスピード

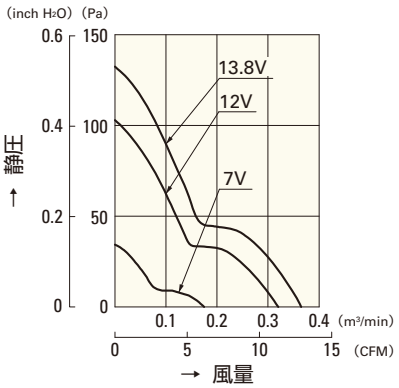

109P0412H3013

Mスピード

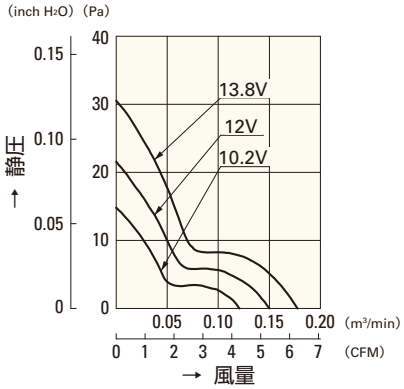

109P0412M3013

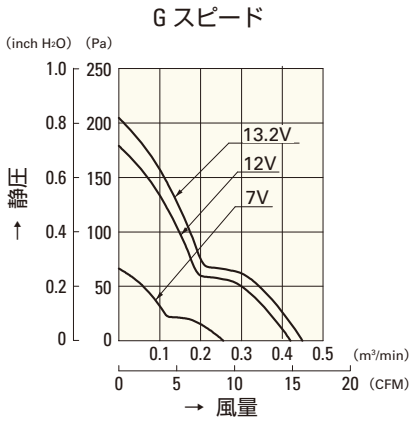

109P0412G3013

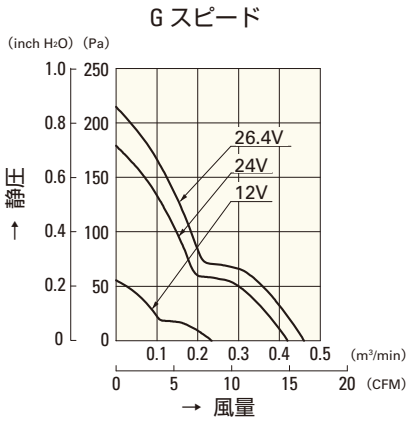

109P0424G3013

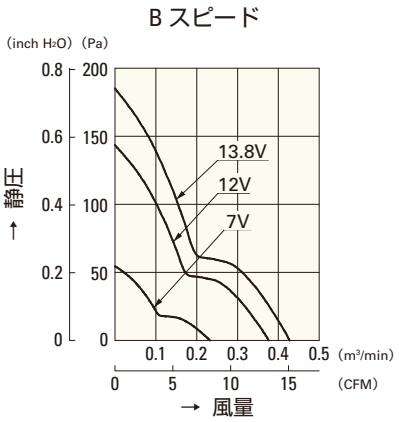

109P0412B3013

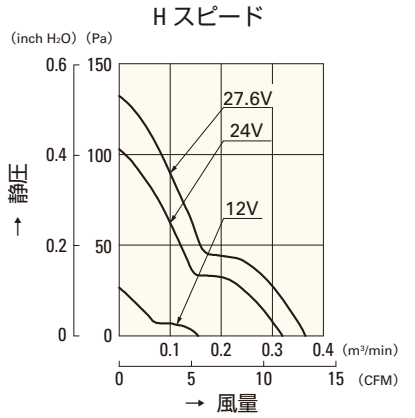

109P0424H3013

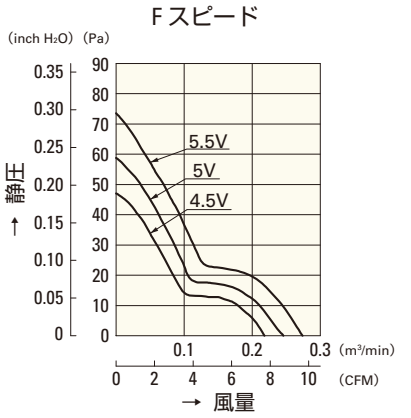

109P0405F3013

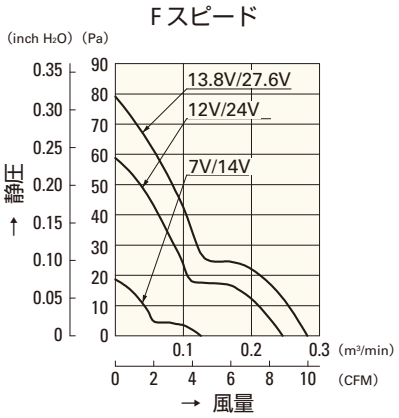

109P0412F3013
109P0424F3013

□52mm

San Ace 52

15mm厚

一般仕様

パルスセンサ付 パルスセンサ仕様 ⇨ P.309参照

- 材質 ……フレーム：樹脂（難燃グレード　UL94V-0），
  羽根：樹脂（難燃グレード　UL94V-1）
- 期待寿命 ……各型番による（L10：残存率90% 60℃，定格電圧，連続運転，フリーエアー状態）
- ファン電源リード線 ……⊕赤色 ⊖黒色または青色 センサ 黄色
- 保存温度範囲 ……－30℃～＋70℃（結露なきこと）

□52mm×15mm厚 〔質量：55g〕

仕様

型　番	定格電圧 [V]	使用電圧範囲 [V]	定格電流 [A]	定格入力 [W]	定格回転速度 [min⁻¹]	最大風量 [m³/min]	最大風量 [CFM]	最大静圧 [Pa]	最大静圧 [inchH₂O]	音圧レベル [dB(A)]	使用温度範囲 [℃]	期待寿命 [h]
109P0505M701	5	4.5 ～ 5.5	0.15	0.75	3,700	0.205	7.24	21.4	0.086	22	－10 ～＋70	60,000
109P0512A701	12	10.2 ～ 13.8	0.21	2.52	6,800	0.375	13.25	69.7	0.280	36		40,000
109P0512H701		7 ～ 13.8	0.10	1.20	4,600	0.255	9.00	31.9	0.128	27		60,000
109P0512M701			0.07	0.84	3,700	0.205	7.24	21.4	0.086	22		
109P0524A701	24	14 ～ 27.6	0.11	2.64	6,800	0.375	13.24	69.7	0.280	36	－10 ～＋60	40,000
109P0524H701			0.05	1.20	4,600	0.255	9.00	31.9	0.128	27	－10 ～＋70	60,000
109P0524M701			0.04	0.96	3,700	0.205	7.24	21.4	0.086	22		

センサなし パルスセンサ …すべての機種でご用意できます。　ロックセンサ …機種によって異なりますのでお問い合わせください。

外形図

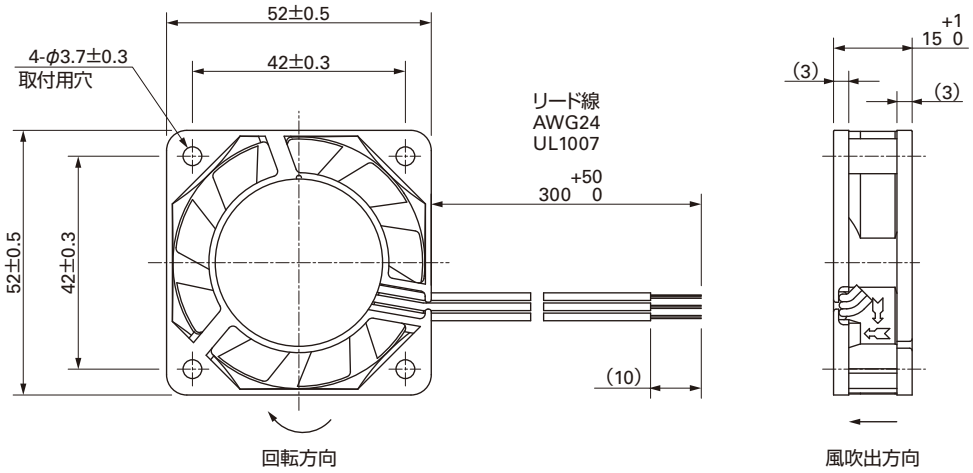

取付穴参考寸法図

吸込側，吐出側

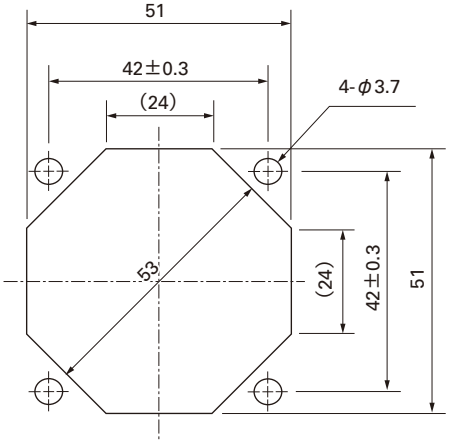

オプション

フィンガーガード

型番：109-149　表面処理：ニッケルクロムメッキ（銀色）　型番：109-149E　表面処理：ニッケルクロムメッキ（銀色）

吐出側

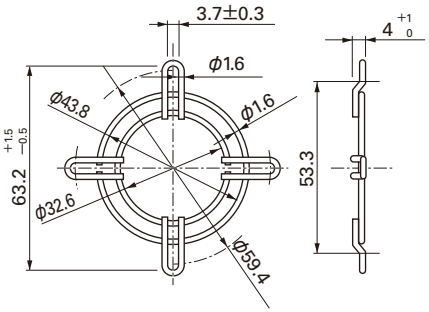

吸込側，吐出側兼用

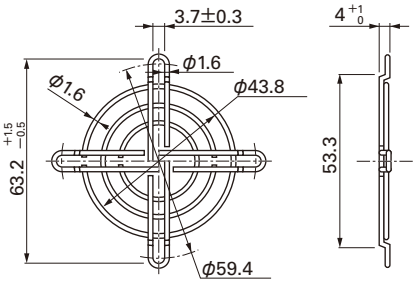

風量・静圧特性例

Aスピード

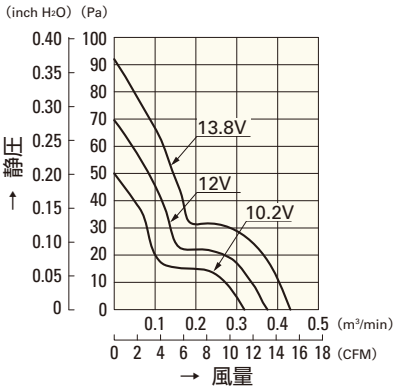

109P0512A701

Aスピード

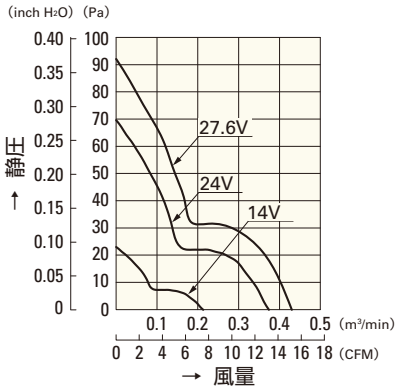

109P0524A701

Hスピード

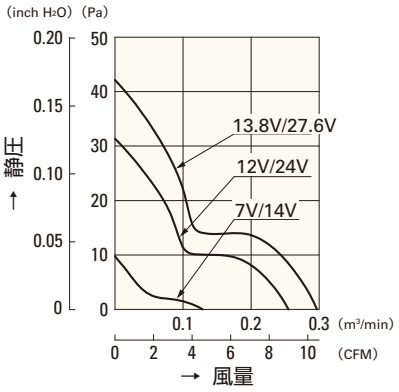

109P0512H701
109P0524H701

Mスピード

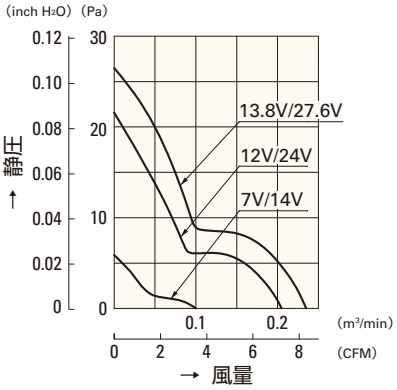

109P0512M701
109P0524M701

Mスピード

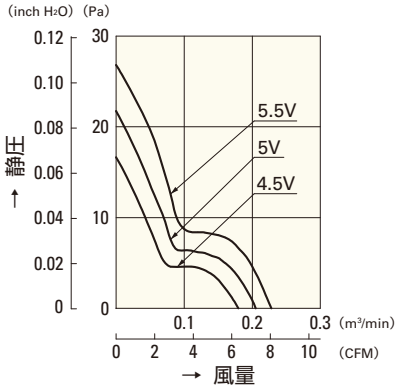

109P0505M701

□60mm

San Ace 60

15mm厚・20mm厚・25mm厚（Gタイプ）
25mm厚・25mm厚（サンクーラー）
38mm厚（GVタイプ）・38mm厚（Gタイプ）

一般仕様

パルスセンサ付　パルスセンサ仕様 ⇨ P.309参照

・材質 ……フレーム：樹脂（難燃グレード　UL94V-0），
羽根：樹脂（難燃グレード　UL94V-1）
・期待寿命 ……各型番による（L10：残存率90% 60℃，定格電圧，連続運転，フリーエアー状態）
・ファン電源リード線 ……⊕赤色 ⊖黒色または青色　センサ　黄色
・保存温度範囲 ……－30℃～＋70℃（結露なきこと）

□60mm×15mm厚　〔質量：60g〕

仕様

型　番	定格電圧 [V]	使用電圧範囲 [V]	定格電流 [A]	定格入力 [W]	定格回転速度 [min⁻¹]	最大風量 [m³/min]	最大風量 [CFM]	最大静圧 [Pa]	最大静圧 [inchH₂O]	音圧レベル [dB(A)]	使用温度範囲 [℃]	期待寿命 [h]
109P0605H701	5	4.5～5.5	0.26	1.30	4,100	0.40	14.1	38.2	0.153	32	－10～＋70	60,000
109P0605M701			0.15	0.75	3,100	0.30	10.6	22.6	0.091	25		
109P0612K701	12	10.2～13.8	0.26	3.12	6,500	0.62	21.9	99.3	0.399	45	－10～＋60	40,000
109P0612S701			0.15	1.80	5,000	0.48	17.0	58.8	0.236	36	－10～＋70	60,000
109P0612H701		7～13.8	0.09	1.08	4,100	0.40	14.1	38.2	0.153	32		
109P0612M701		10.2～13.8	0.07	0.84	3,100	0.30	10.6	22.6	0.091	25		
109P0612B701			0.05	0.6	2,200	0.21	7.42	11.7	0.047	21		
109P0624J701	24	14～27.6	0.14	3.36	6,200	0.61	21.5	86.5	0.347	44	－10～＋60	40,000
109P0624S701			0.08	1.92	5,000	0.48	16.9	58.8	0.236	36	－10～＋70	60,000
109P0624H701			0.06	1.44	4,100	0.40	14.1	38.2	0.153	32		
109P0624M701		20.4～27.6	0.04	0.96	3,100	0.30	10.6	22.6	0.091	25		

センサなし　パルスセンサ　…すべての機種でご用意できます。　ロックセンサ　…機種によって異なりますのでお問い合わせください。

外形図

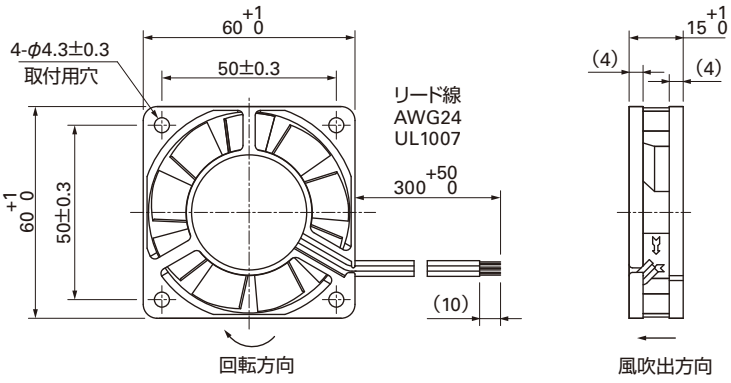

取付穴参考寸法図

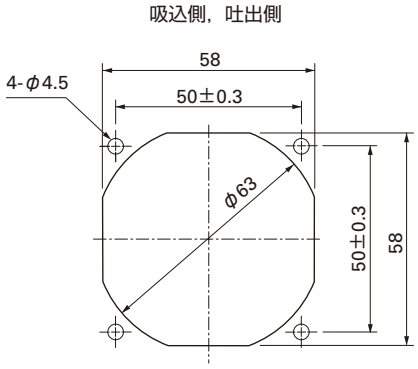

オプション

フィンガーガード
型番：109-139E　表面処理：ニッケルクロムメッキ（銀色）
：109-139H　：カチオン電着塗装（黒色）

吸込側，吐出側兼用

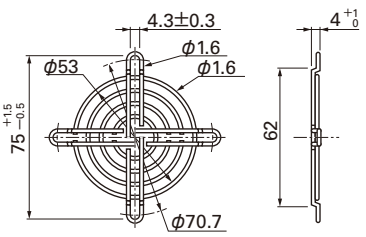

樹脂フィンガーガード
型番：109-1003G

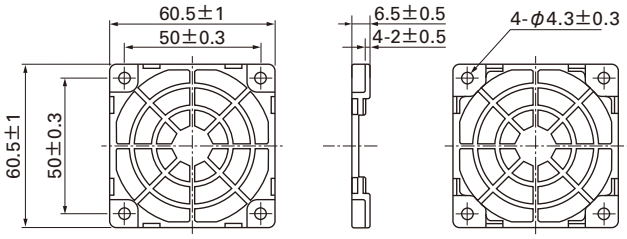

オプション

樹脂フィルターキット
型番：109-1003F13（13PPI），109-1003F20（20PPI）
　　：109-1003F30（30PPI），109-1003F40（40PPI）

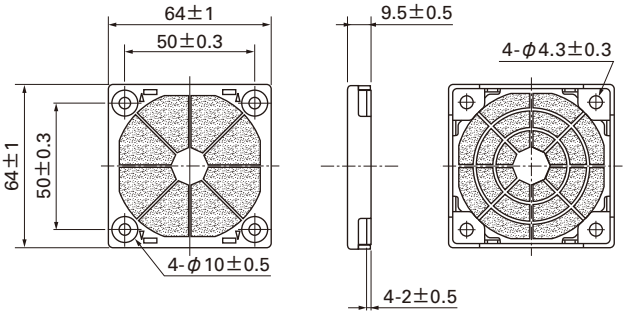

風量・静圧特性例

Sスピード

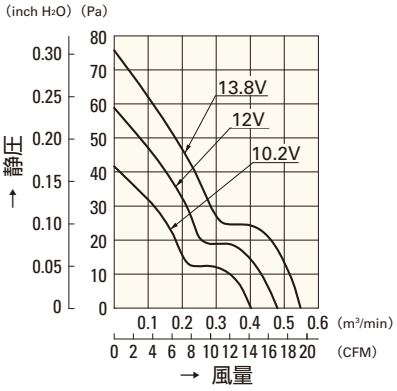

109P0612S701

Hスピード

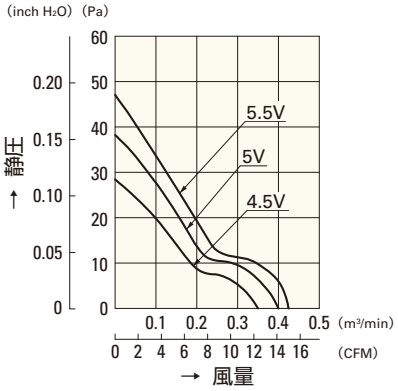

109P0605H701

Kスピード

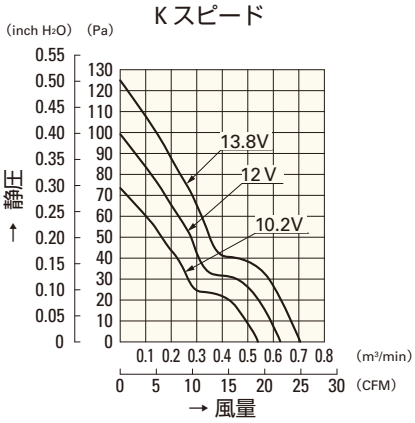

109P0612K701

Hスピード

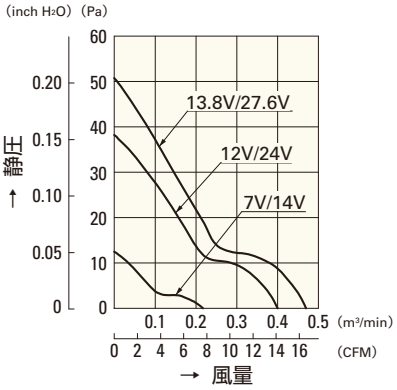

109P0612H701
109P0624H701

Mスピード

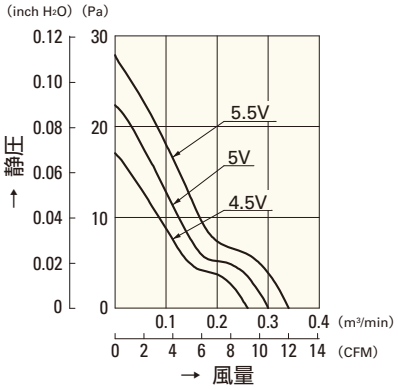

109P0605M701

Mスピード

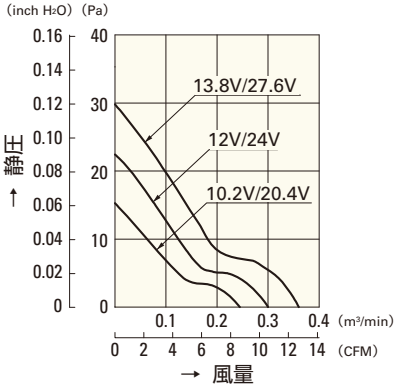

109P0612M701
109P0624M701

Bスピード

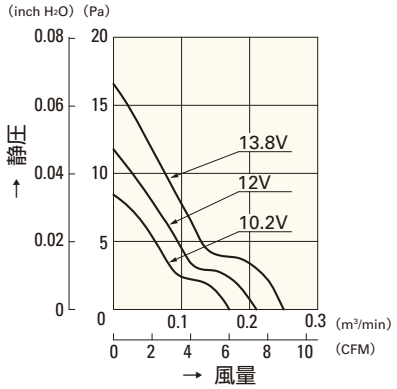

109P0612B701

Jスピード

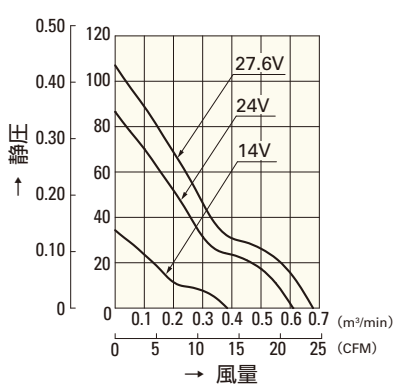

109P0624J701

Sスピード

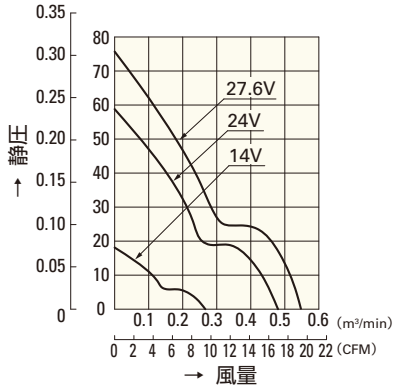

109P0624S701

□60mm

San Ace 60

15mm厚・**20mm厚**・25mm厚（Gタイプ）
25mm厚・25mm厚（サンクーラー）
38mm厚（GVタイプ）・38mm厚（Gタイプ）

一般仕様

パルスセンサ付 パルスセンサ仕様 ⇨ P.309参照

・材質 ……フレーム：樹脂（難燃グレード　UL94V-0），
羽根：樹脂（難燃グレード　UL94V-1）
・期待寿命 ……各型番による（L10：残存率90% 60℃，定格電圧，連続運転，フリーエアー状態）
・ファン電源リード線 ……⊕赤色 ⊖黒色または青色 センサ 黄色
・保存温度範囲 ……－30℃～＋70℃（結露なきこと）

□60mm×20mm厚 〔質量：90g〕

仕様 Wはワイドレンジ。

型　番	定格電圧 [V]	使用電圧範囲 [V]	定格電流 [A]	定格入力 [W]	定格回転速度 [min⁻¹]	最大風量 [m³/min]	最大風量 [CFM]	最大静圧 [Pa]	最大静圧 [inchH₂O]	音圧レベル [dB(A)]	使用温度範囲 [℃]	期待寿命 [h]
109P0612W601	12	6 ～ 16	0.13	1.56	4,200	0.42	14.8	31.8	0.128	31	－10～＋70	60,000
109P0612H601		10.2 ～ 13.8	0.13	1.56	4,200	0.42	14.8	31.8	0.128	31		
109P0612M601			0.09	1.08	3,200	0.30	10.6	18.8	0.076	25		
109P0624W601	24	12 ～ 30	0.07	1.68	4,200	0.42	14.8	31.8	0.128	31		
109P0624H601		20.4 ～ 27.6	0.07	1.68	4,200	0.42	14.8	31.8	0.128	31		
109P0624M601			0.05	1.20	3,200	0.30	10.6	18.8	0.076	25		
109P0648H601	48	43 ～ 53	0.07	3.36	5,600	0.55	19.4	52.9	0.212	41		40,000

センサなし パルスセンサ …すべての機種でご用意できます。　ロックセンサ …機種によって異なりますのでお問い合わせください。

外形図

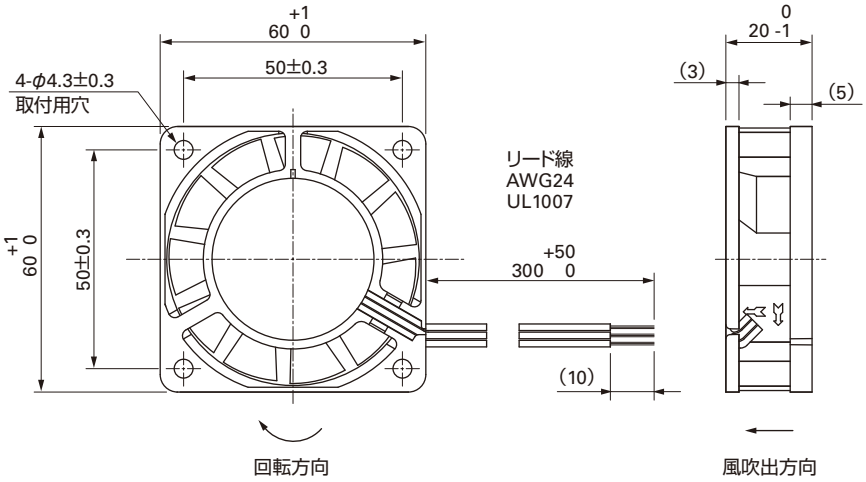

取付穴参考寸法図

吸込側，吐出側

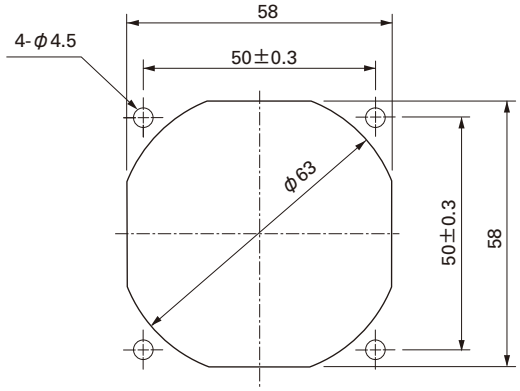

オプション

フィンガーガード

型番：109-139E　表面処理：ニッケルクロムメッキ（銀色）
　　：109-139H　　：カチオン電着塗装（黒色）

吸込側，吐出側兼用

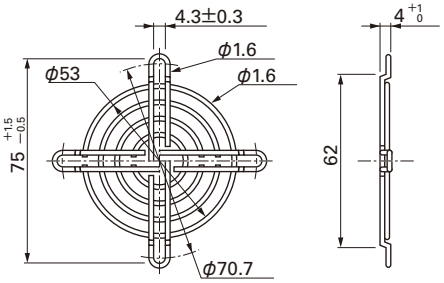

樹脂フィンガーガード

型番：109-1003G

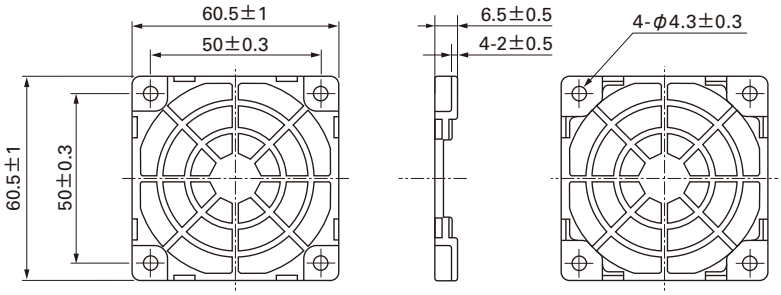

樹脂フィルターキット

型番：109-1003F13（13PPI），109-1003F20（20PPI）
　　：109-1003F30（30PPI），109-1003F40（40PPI）

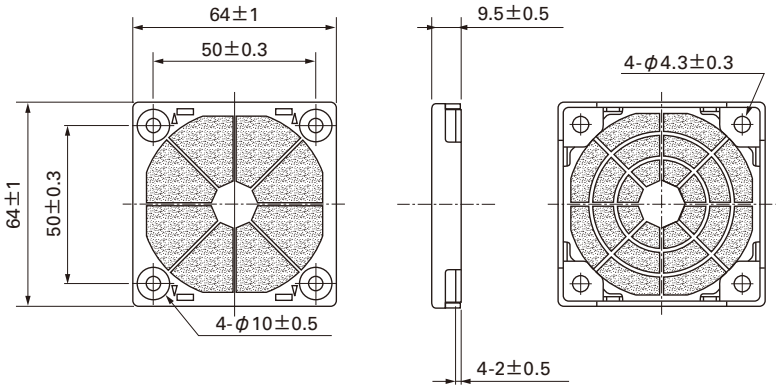

風量・静圧特性例

ワイドレンジ

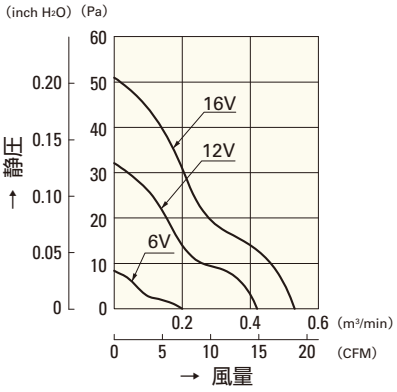

109P0612W601

ワイドレンジ

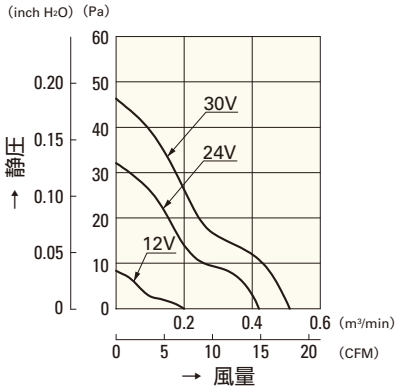

109P0624W601

H スピード

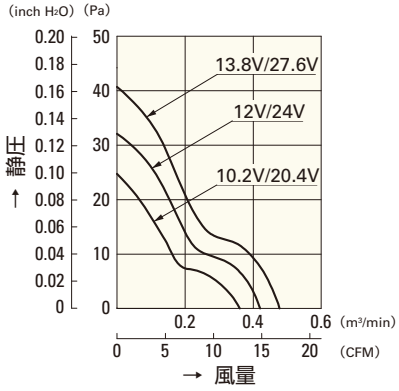

109P0612H601
109P0624H601

H スピード

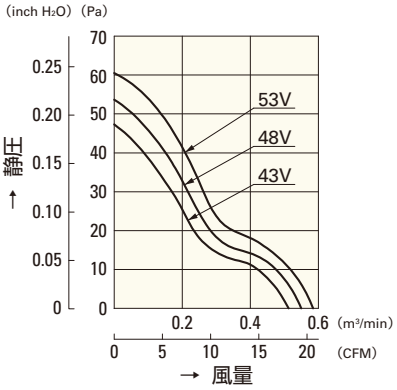

109P0648H601

M スピード

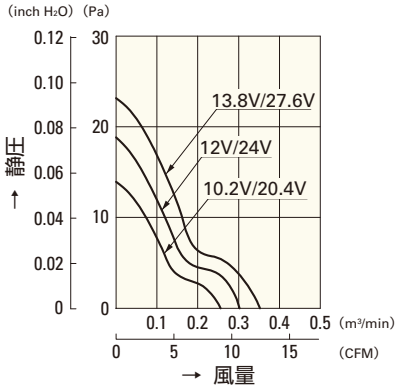

109P0612M601
109P0624M601

□60mm

San Ace 60

15mm厚・20mm厚・**25mm厚（Gタイプ）**
25mm厚・25mm厚（サンクーラー）
38mm厚（GVタイプ）・38mm厚（Gタイプ）

一般仕様

パルスセンサ付 パルスセンサ仕様 ⇨ P.309参照
PWMコントロール機能付 ⇨ P.311参照

・材質 ……フレーム：樹脂（難燃グレード　UL94V-0），
羽根：樹脂（難燃グレード　UL94V-0）
・期待寿命 ……各型番による（L10：残存率90% 60℃，定格電圧，連続運転，フリーエアー状態）
・ファン電源リード線 ……⊕赤色 ⊖黒色 センサ 黄色 コントロール 茶色
・保存温度範囲 ……－30℃～＋70℃（結露なきこと）

□60mm×25mm厚 〔質量：90g〕 Gタイプ

仕様

リブなしの場合，型番末尾が（　）内の数字になります。

型　番	定格電圧 [V]	使用電圧範囲 [V]	PWMデューティサイクル[※] [%]	定格電流 [A]	定格入力 [W]	定格回転速度 [min⁻¹]	最大風量 [m³/min]	最大風量 [CFM]	最大静圧 [Pa]	最大静圧 [inchH₂O]	音圧レベル [dB(A)]	使用温度範囲 [℃]	期待寿命[注] [h]
9G0612P4S001(0011)	12	10.2 ～ 13.8	100	0.67	8.04	11,000	1.4	49.4	300	1.20	53	－10 ～＋70	40,000/60℃ (70,000/40℃)
			0	0.07	0.84	3,300	0.42	14.8	27	0.11	19		
9G0612P4H001(0011)			100	0.50	6.00	9,500	1.21	42.7	224	0.90	49		
			0	0.06	0.72	2,850	0.36	12.7	20.2	0.08	18		
9G0624P4S001(0011)	24	20.4 ～ 27.6	100	0.34	8.16	11,000	1.4	49.4	300	1.20	53		
			0	0.04	0.96	3,300	0.42	14.8	27	0.11	19		
9G0624P4H001(0011)			100	0.25	6.00	9,500	1.21	42.7	224	0.90	49		
			0	0.04	0.96	2,850	0.36	12.7	20.2	0.08	18		
9G0648P4S001(0011)	48	36 ～ 72	100	0.18	8.64	11,000	1.4	49.4	305	1.22	53		
			0	0.02	0.96	3,300	0.42	14.8	27.4	0.11	19		

注：周囲温度40℃の場合の期待寿命は参考値です。　※入力PWM周波数：25kHz

センサなし　パルスセンサ　PWMコントロール …すべての機種でご用意できます。

外形図（リブ付き）

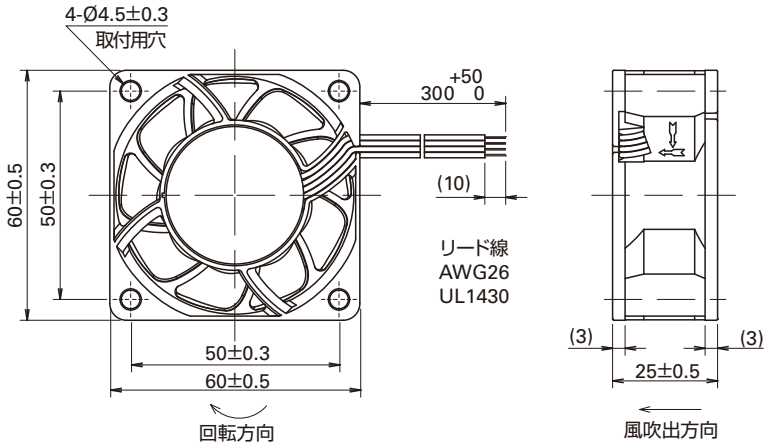

取付穴参考寸法図

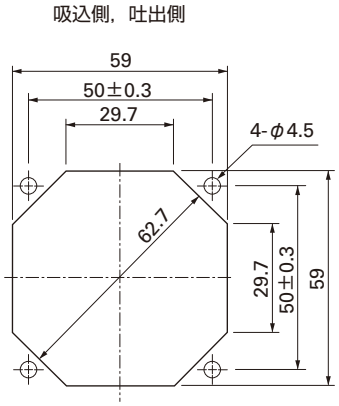

オプション

フィンガーガード

型番：109-139E　表面処理：ニッケルクロムメッキ（銀色）
：109-139H　：カチオン電着塗装（黒色）

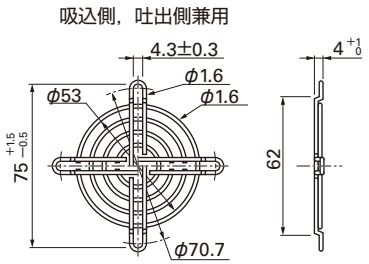

樹脂フィンガーガード

型番：109-1003G

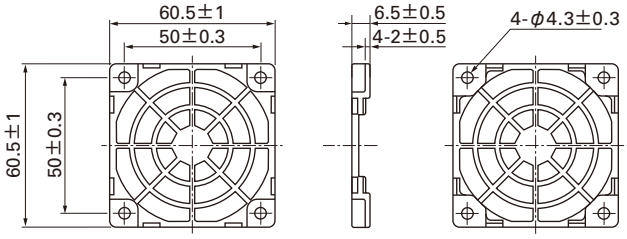

オプション

樹脂フィルターキット
型番：109-1003F13（13PPI），109-1003F20（20PPI）
：109-1003F30（30PPI），109-1003F40（40PPI）

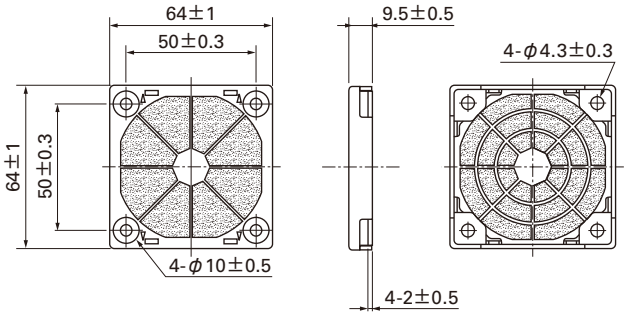

風量・静圧特性例

PWM デューティサイクル

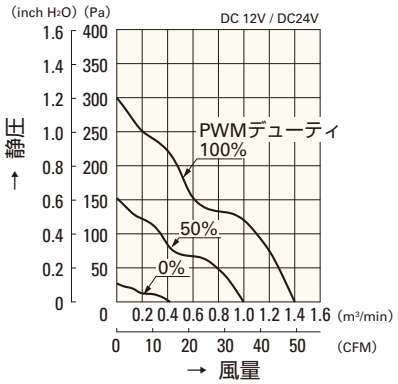

9G0612P4S001(0011)
9G0624P4S001(0011)

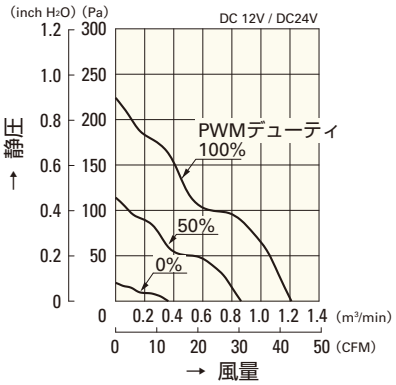

9G0612P4H001(0011)
9G0624P4H001(0011)

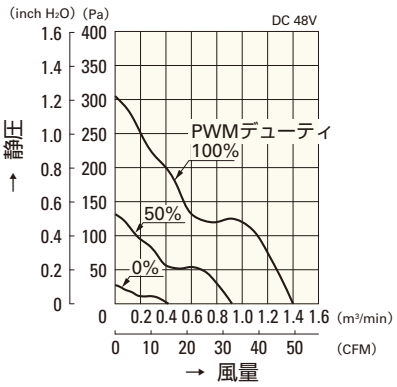

9G0648P4S001(0011)

使用電圧範囲

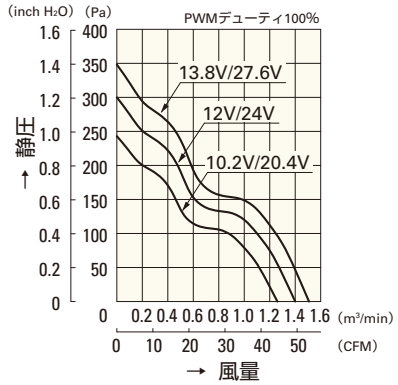

9G0612P4S001(0011)
9G0624P4S001(0011)

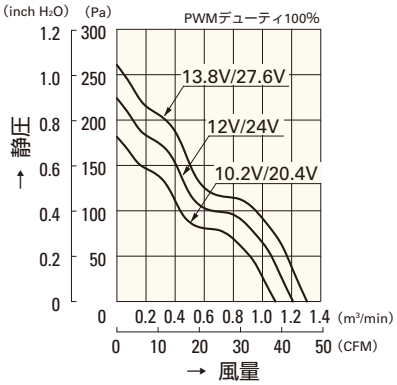

9G0612P4H001(0011)
9G0624P4H001(0011)

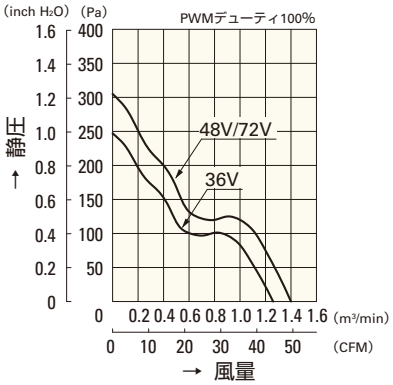

9G0648P4S001(0011)

PWM デューティ 回転速度特性例

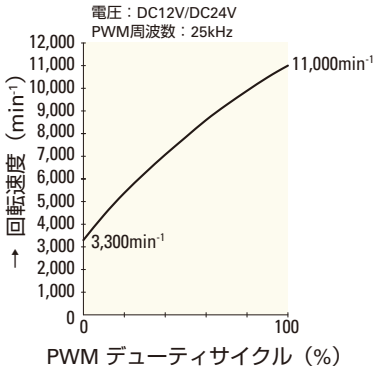

9G0612P4S001(0011)
9G0624P4S001(0011)

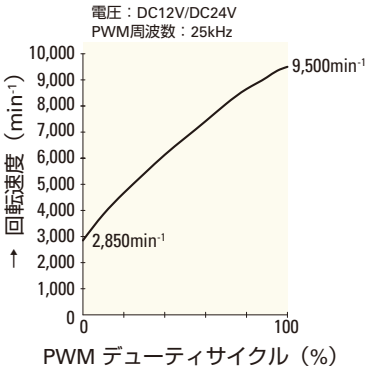

9G0612P4H001(0011)
9G0624P4H001(0011)

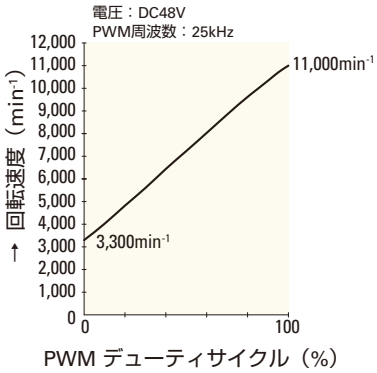

9G0648P4S001(0011)

□60mm

San Ace 60

15mm厚・20mm厚・25mm厚（Gタイプ）
25mm厚・25mm厚（サンクーラー）
38mm厚（GVタイプ）・38mm厚（Gタイプ）

一般仕様 パルスセンサ付 パルスセンサ仕様 ⇨ P.309参照

・材質 ……フレーム：樹脂（難燃グレード　UL94V-0），
　　羽根：樹脂（難燃グレード　UL94V-1）
・期待寿命 ……各型番による（L10：残存率90% 60℃，定格電圧，連続運転，フリーエアー状態）
・ファン電源リード線 ……⊕赤色 ⊖黒色または青色 センサ 黄色
・保存温度範囲 ……－30℃～＋70℃（結露なきこと）

□60mm×25mm厚 〔質量：90g〕

仕様 リブなしの場合，型番末尾が（　）内の数字になります。

型　番	定格電圧 [V]	使用電圧範囲 [V]	定格電流 [A]	定格入力 [W]	定格回転速度 [min⁻¹]	最大風量 [m³/min]	最大風量 [CFM]	最大静圧 [Pa]	最大静圧 [inchH₂O]	音圧レベル [dB(A)]	使用温度範囲 [℃]	期待寿命 [h]
109R0605H401(4011)	5	4.5～5.5	0.34	1.70	3,800	0.53	18.7	40.2	0.161	28	－10～＋70	60,000
109R0605F401(4011)			0.20	1.00	3,200	0.44	15.5	29.4	0.118	24	－10～＋60	
109R0605M401(4011)			0.13	0.65	2,600	0.36	12.7	19.6	0.079	20	－10～＋70	
109R0612J401(4011)	12	10.8～13.2	0.47	5.64	7,600	1.06	37.1	155.0	0.622	44	－10～＋60	40,000
109R0612G401(4011)			0.24	2.88	5,600	0.78	27.5	87.3	0.351	39	－10～＋70	60,000
109R0612D401(4011)		10.2～13.8	0.21	2.52	5,150	0.72	25.4	73.5	0.295	37		
109R0612S401(4011)		6～13.8	0.17	2.04	4,600	0.65	23.0	56.8	0.228	33		
109R0612H401(4011)			0.11	1.32	3,800	0.53	18.7	40.1	0.161	28		
109R0612F401(4011)			0.09	1.08	3,200	0.44	15.5	29.4	0.118	24		
109R0612M401(4011)		7～13.8	0.06	0.72	2,600	0.36	12.7	19.6	0.079	20		
109R0624J401(4011)	24	21.6～26.4	0.24	5.76	7,600	1.06	37.1	155.0	0.622	44	－10～＋60	40,000
109R0624G401(4011)		20.4～27.6	0.13	3.12	5,600	0.78	27.5	87.3	0.351	39	－10～＋70	
109R0624D401(4011)		12～27.6	0.12	2.88	5,150	0.72	25.4	73.5	0.295	37		
109R0624S401(4011)			0.08	1.92	4,600	0.65	23.0	56.8	0.228	33		60,000
109R0624H401(4011)			0.06	1.44	3,800	0.53	18.7	40.2	0.161	28		
109R0624F401(4011)			0.05	1.20	3,200	0.44	15.5	29.4	0.118	24		
109R0624M401(4011)		14～27.6	0.04	0.96	2,600	0.36	12.7	19.6	0.079	20		
109R0648J401(4011)	48	43.2～52.8	0.12	5.76	7,600	1.06	37.1	155.0	0.622	44	－10～＋60	40,000
109R0648G401(4011)		43～53	0.07	3.36	5,600	0.78	27.5	87.3	0.351	39		
109R0648H401(4011)		40～53	0.04	1.92	3,800	0.53	18.7	40.2	0.161	28	－10～＋70	60,000

センサなし　パルスセンサ …すべての機種でご用意できます。　ロックセンサ　ロースピードセンサ　PWMコントロール …機種によって異なりますのでお問い合わせください。

外形図（リブ付き）

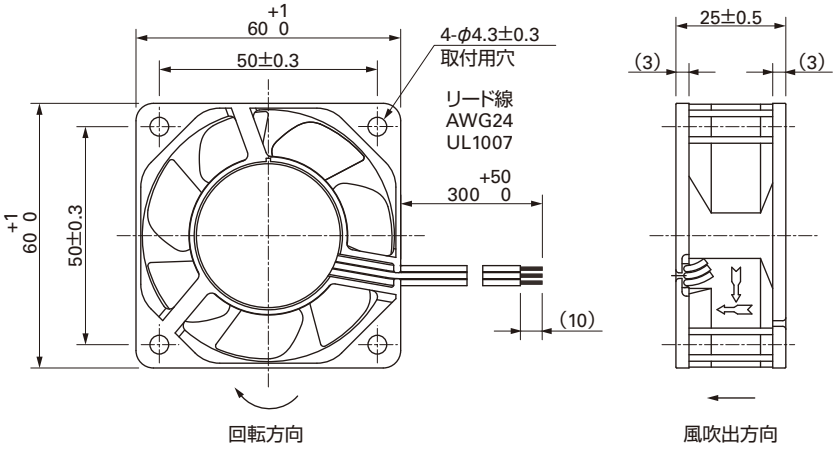

取付穴参考寸法図

吸込側，吐出側

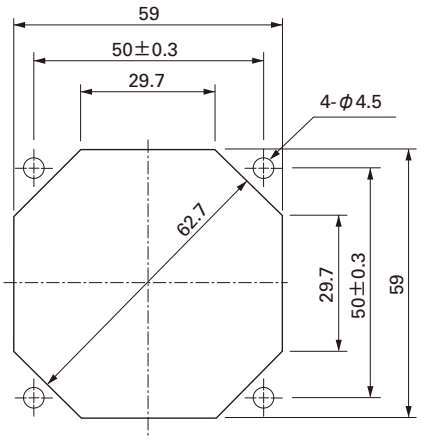

オプション

フィンガーガード

型番：109-139E　　表面処理：ニッケルクロムメッキ（銀色）
　　：109-139H　　　　：カチオン電着塗装（黒色）

吸込側，吐出側兼用

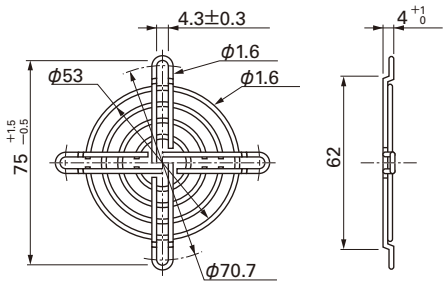

樹脂フィンガーガード

型番：109-1003G

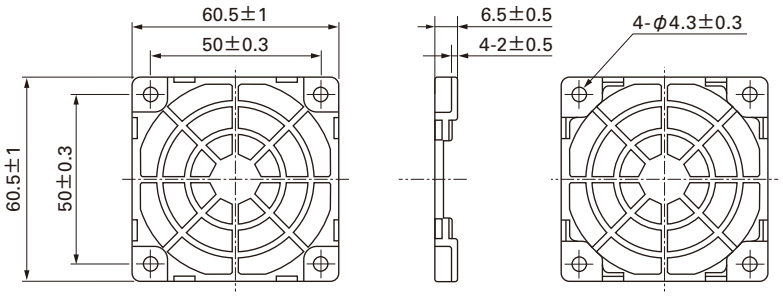

樹脂フィルターキット

型番：109-1003F13（13PPI），109-1003F20（20PPI）
　　：109-1003F30（30PPI），109-1003F40（40PPI）

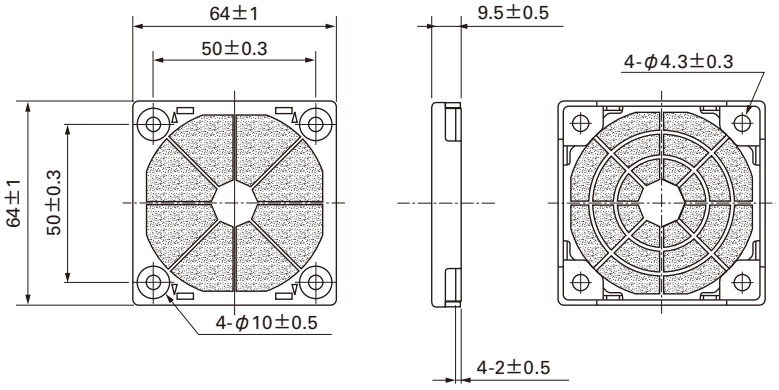

□60mm

San Ace 60

□60mm×25mm厚 〔質量：90g〕

風量・静圧特性例

Jスピード

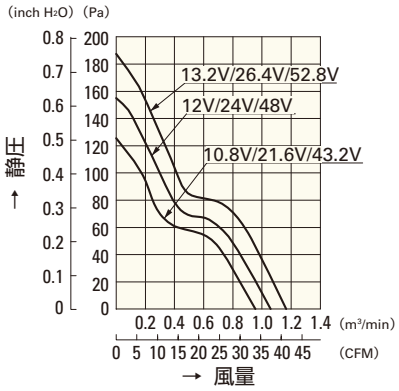

109R0612J401(4011)
109R0624J401(4011)
109R0648J401(4011)

Gスピード

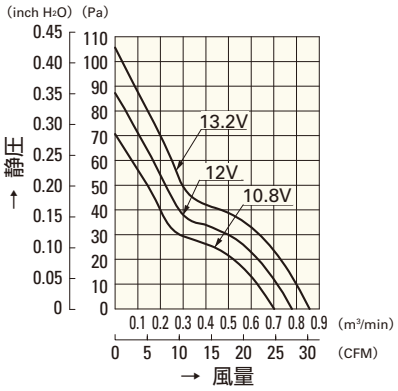

109R0612G401(4011)

Gスピード

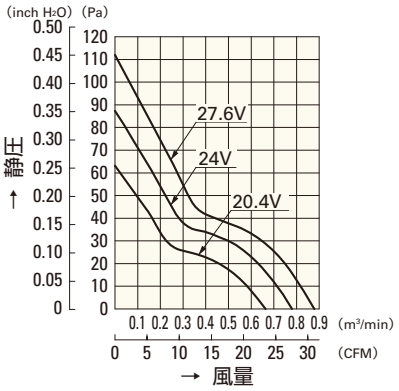

109R0624G401(4011)

Sスピード

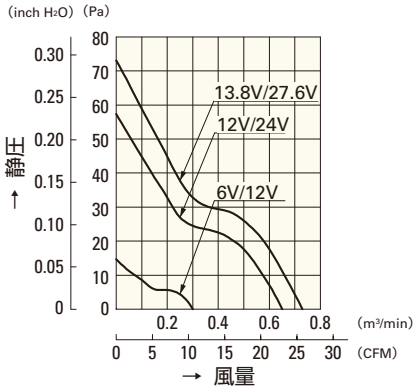

109R0612S401(4011)
109R0624S401(4011)

Hスピード

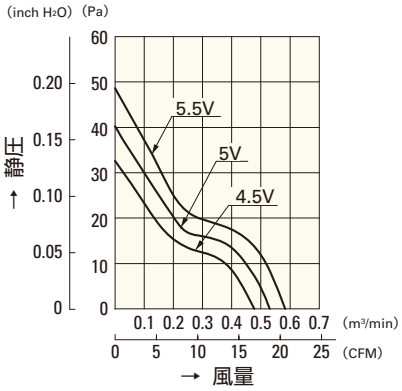

109R0605H401(4011)

Hスピード

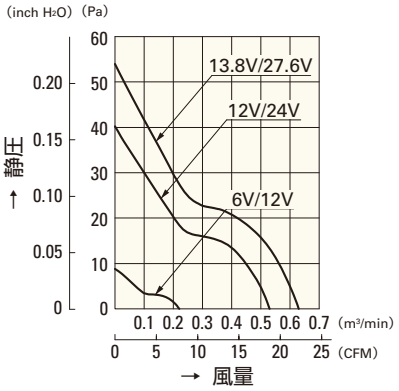

109R0612H401(4011)
109R0624H401(4011)

Mスピード

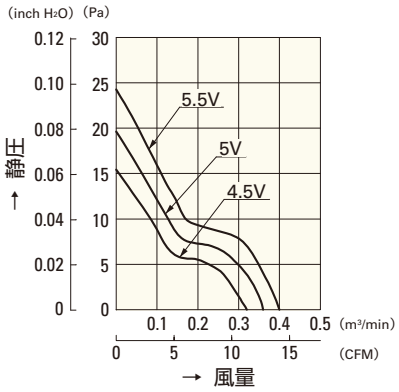

109R0605M401(4011)

Mスピード

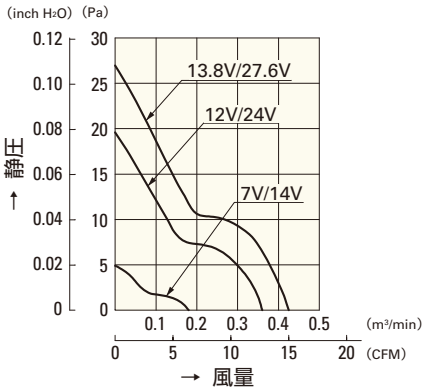

109R0612M401(4011)
109R0624M401(4011)

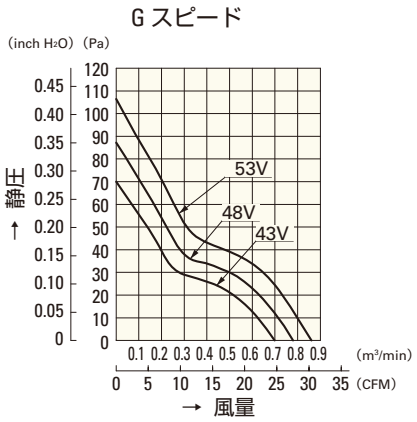

109R0648G401(4011)

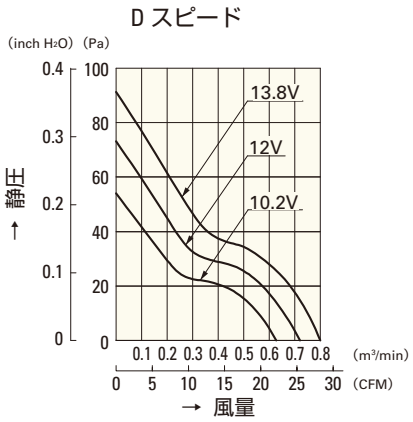

109R0612D401(4011)

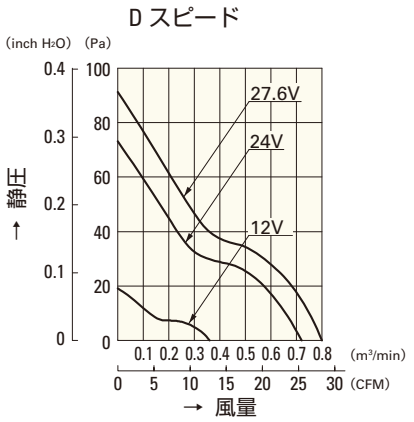

109R0624D401(4011)

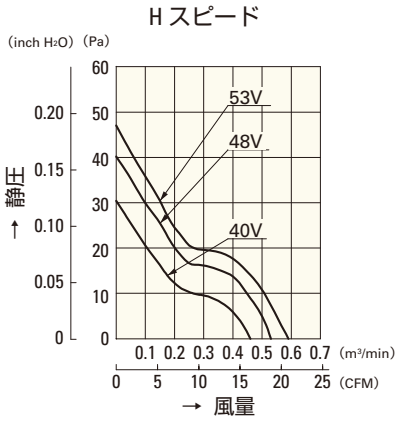

109R0648H401(4011)

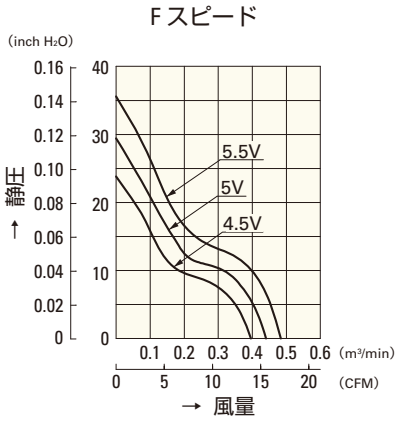

109R0605F401(4011)

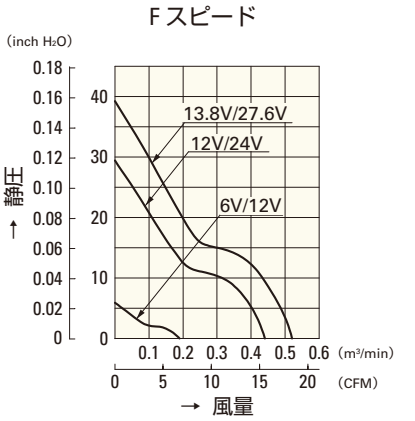

109R0612F401(4011)
109R0624F401(4011)

□60mm

San Ace 60

15mm厚・20mm厚・25mm厚（Gタイプ）
25mm厚・**25mm厚（サンクーラー）**
38mm厚（GVタイプ）・38mm厚（Gタイプ）

一般仕様 パルスセンサ付 パルスセンサ仕様 ⇨ P.309参照

・材質 ……フレーム：樹脂（難燃グレード　UL94V-0），
羽根：樹脂（難燃グレード　UL94V-0）
・期待寿命 ……各型番による（L10：残存率90% 60℃，定格電圧，連続運転，フリーエアー状態）
・ファン電源リード線 ……⊕赤色 ⊖黒色または青色 センサ 黄色
・保存温度範囲 ……－30℃～＋70℃（結露なきこと）

□60mm×25mm厚 〔質量：80g〕 San Cooler

仕様 リブなしの場合，型番末尾が（　）内の数字になります。

型　番	定格電圧 [V]	使用電圧範囲 [V]	定格電流 [A]	定格入力 [W]	定格回転速度 [min⁻¹]	最大風量 [m³/min]	最大風量 [CFM]	最大静圧 [Pa]	最大静圧 [inchH₂O]	音圧レベル [dB(A)]	使用温度範囲 [℃]	期待寿命 [h]
9A0612G401(4011)	12	6～13.2	0.24	2.88	5,600	0.78	27.6	87.3	0.351	39	－10～＋60	30,000
9A0612S401(4011)		6～13.8	0.17	2.04	4,600	0.65	23.0	56.8	0.228	33	－10～＋70	40,000
9A0612H401(4011)			0.11	1.32	3,800	0.53	18.7	40.2	0.161	28		
9A0612F401(4011)			0.09	1.08	3,200	0.44	15.5	29.4	0.118	24		
9A0612M401(4011)		7～13.8	0.06	0.72	2,600	0.36	12.7	19.6	0.079	20		
9A0624G401(4011)	24	12～27.6	0.13	3.12	5,600	0.78	27.6	87.3	0.351	39	－10～＋60	30,000
9A0624S401(4011)		12～27.6	0.08	1.92	4,600	0.65	23.0	56.8	0.228	33	－10～＋70	40,000
9A0624H401(4011)			0.06	1.44	3,800	0.53	18.7	40.2	0.161	28		
9A0624F401(4011)			0.05	1.2	3,200	0.44	15.5	29.4	0.118	24		
9A0624M401(4011)		14～27.6	0.04	0.96	2,600	0.36	12.7	19.6	0.079	20		

センサなし パルスセンサ …すべての機種でご用意できます。　ロックセンサ …機種によって異なりますのでお問い合わせください。

外形図（リブ付き）

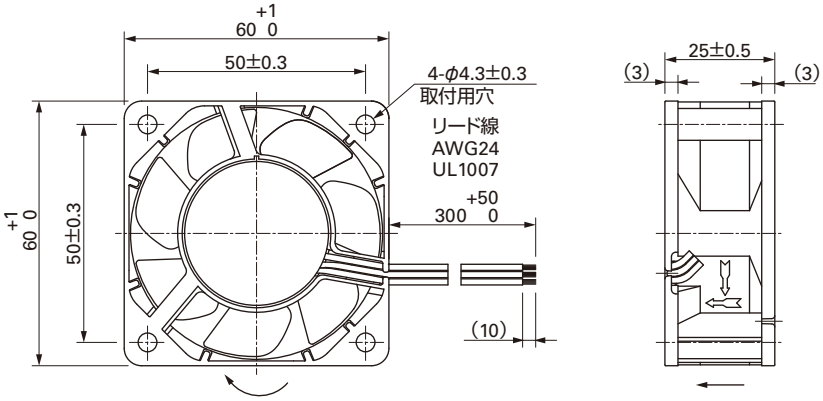

取付穴参考寸法図

吸込側，吐出側

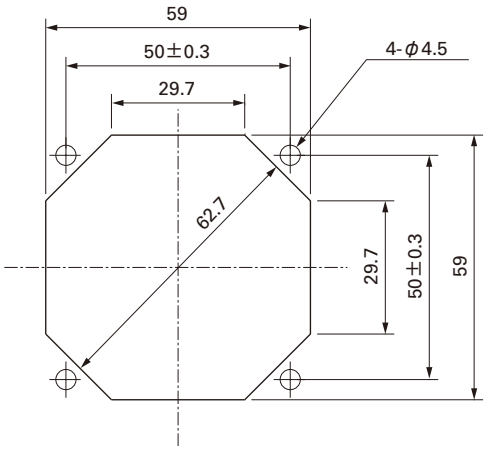

オプション

フィンガーガード

型番：109-139E　表面処理：ニッケルクロムメッキ（銀色）
　　：109-139H　　：カチオン電着塗装（黒色）

吸込側，吐出側兼用

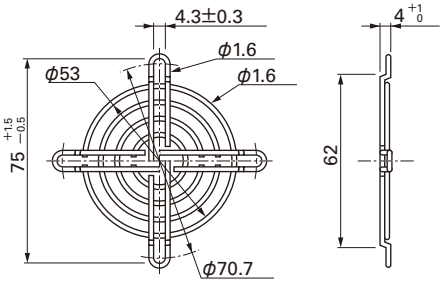

樹脂フィンガーガード

型番：109-1003G

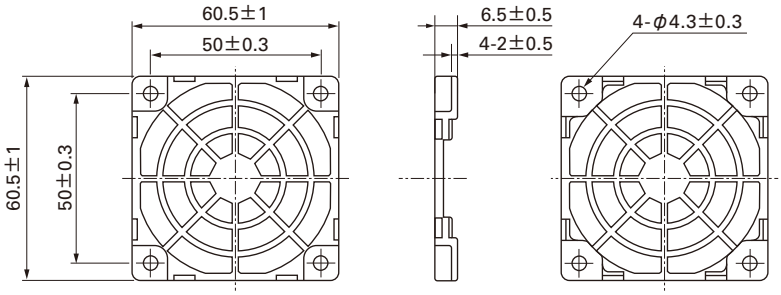

樹脂フィルターキット

型番：109-1003F13（13PPI），109-1003F20（20PPI）
　　：109-1003F30（30PPI），109-1003F40（40PPI）

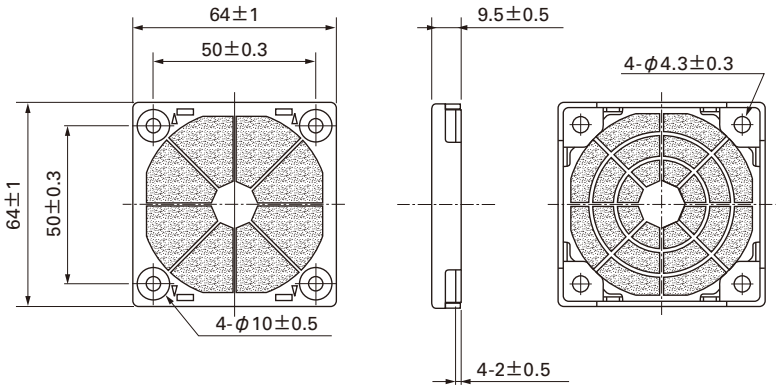

風量・静圧特性例

G スピード

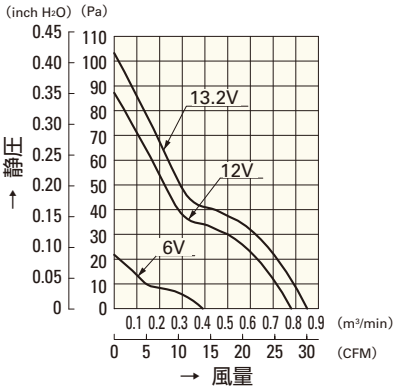

9A0612G401(4011)

G スピード

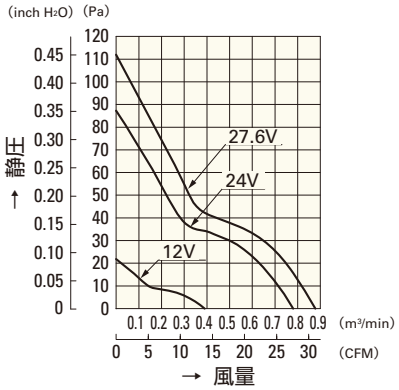

9A0624G401(4011)

S スピード

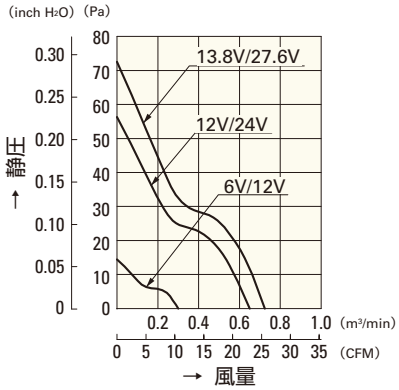

9A0612S401(4011)
9A0624S401(4011)

H スピード

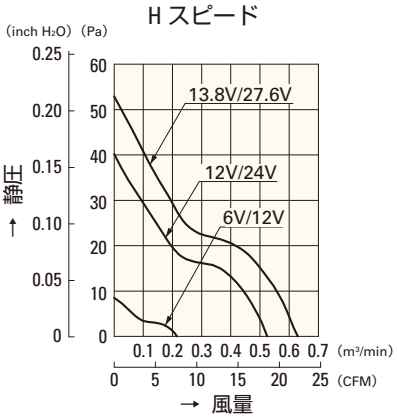

9A0612H401(4011)
9A0624H401(4011)

F スピード

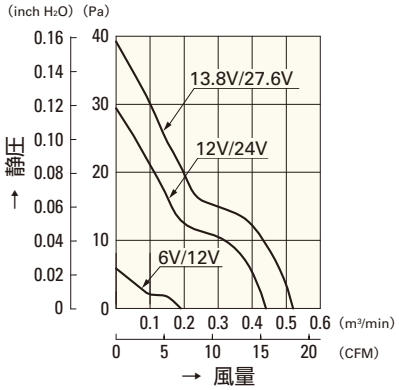

9A0612F401(4011)
9A0624F401(4011)

M スピード

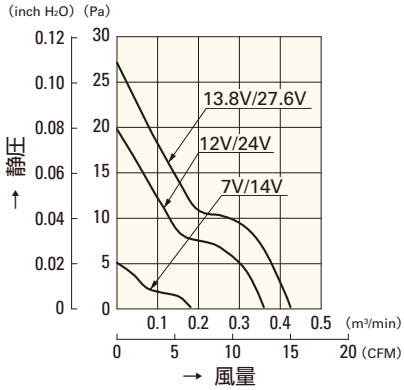

9A0612M401(4011)
9A0624M401(4011)

□60mm

San Ace 60

15mm厚・20mm厚・25mm厚（Gタイプ）
25mm厚・25mm厚（サンクーラー）
38mm厚（GVタイプ）・38mm厚（Gタイプ）

一般仕様

パルスセンサ付 パルスセンサ仕様 ⇨ P.309参照
PWMコントロール機能付 ⇨ P.311参照

・材質 ……フレーム：樹脂（難燃グレード　UL94V-0），
羽根：樹脂（難燃グレード　UL94V-1）
・期待寿命 ……各型番による（L10：残存率90% 60℃，定格電圧，連続運転，フリーエアー状態）
・ファン電源リード線 ……⊕赤色 ⊖黒色 センサ 黄色 コントロール 茶色
・保存温度範囲 ……−30℃～+70℃（結露なきこと）

□60mm×38mm厚 〔質量：130g〕 GVタイプ

仕様

リブなしの場合，型番末尾が（　）内の数字になります。

型　番	定格電圧 [V]	使用電圧範囲 [V]	PWMデューティサイクル[※] [%]	定格電流 [A]	定格入力 [W]	定格回転速度 [min^{-1}]	最大風量 [m^3/min]	最大風量 [CFM]	最大静圧 [Pa]	最大静圧 [$inchH_2O$]	音圧レベル [dB(A)]	使用温度範囲 [℃]	期待寿命 [h]
9GV0612P1G03(031)	12	8.0 ～ 13.8	100	2.8	33.6	16,000	2.37	84	751	3.02	66	−10 ～+70	40,000
			0	0.12	1.5	3,100	0.44	15	26	0.10	25		
9GV0612P1H03(031)			100	2.0	24.0	14,500	2.15	76	617	2.48	63		
			0	0.1	1.2	2,700	0.40	14	21	0.09	22		
9GV0612P1M03(031)			100	1.5	18.0	13,000	1.93	68	496	1.99	60		
			0	0.08	1.0	2,500	0.38	13	18	0.07	19		
9GV0612P1L01(011)注)		10.8 ～ 13.8	100	0.7	8.4	10,000	1.49	52.6	293	1.17	52		
9GV0624P1G03(031)	24	20.4 ～ 27.6	100	1.4	33.6	16,000	2.37	84	751	3.02	66		
			0	0.12	2.88	6,000	0.89	31	105	0.42	38		
9GV0648P1H03(031)	48	38 ～ 57	100	0.5	24	14,500	2.15	76	617	2.48	63		
			0	0.08	3.84	6,000	0.89	31	105	0.42	38		

注：PWMデューティサイクル0%時の回転速度は0min^{-1}

※入力PWM周波数：25kHz

センサなし パルスセンサ PWMコントロール …すべての機種でご用意できます。　ロックセンサ …機種によって異なりますのでお問い合わせください。

外形図（リブ付き）

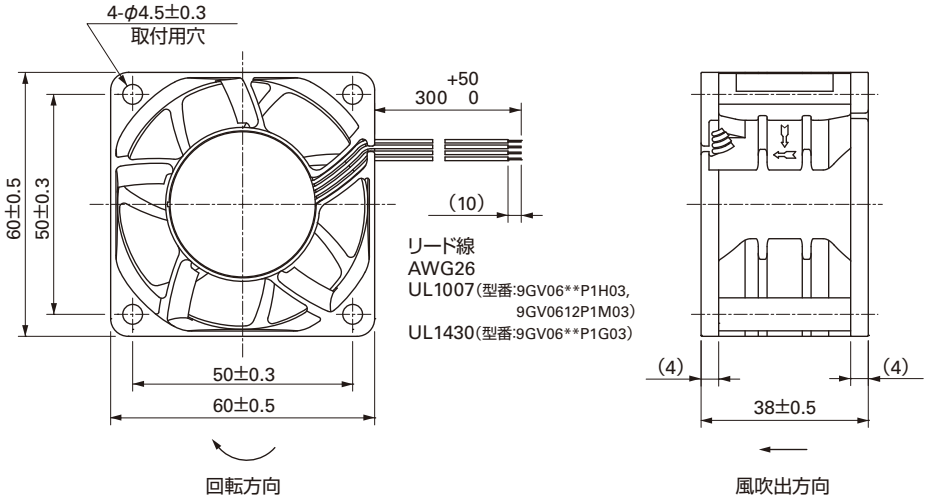

取付穴参考寸法図

吸込側，吐出側

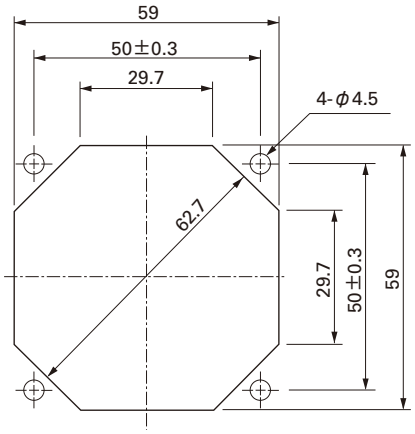

オプション

フィンガーガード

型番：109-139E　　表面処理：ニッケルクロムメッキ（銀色）
　　：109-139H　　　　：カチオン電着塗装（黒色）

吸込側，吐出側兼用

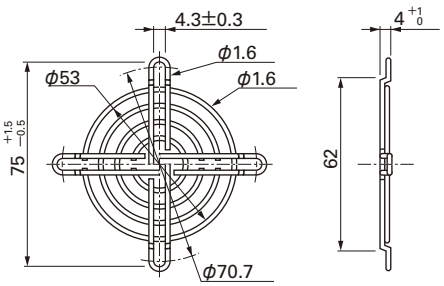

樹脂フィンガーガード

型番：109-1003G

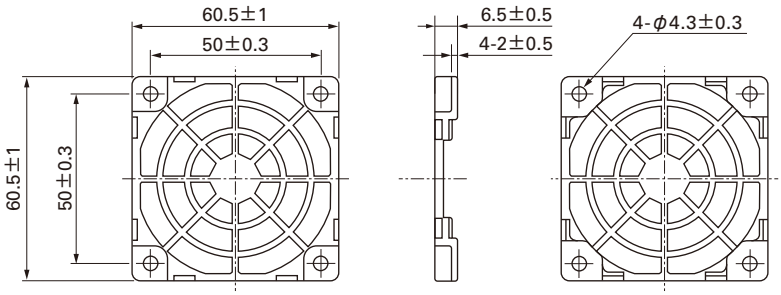

樹脂フィルターキット

型番：109-1003F13（13PPI），109-1003F20（20PPI）
　　：109-1003F30（30PPI），109-1003F40（40PPI）

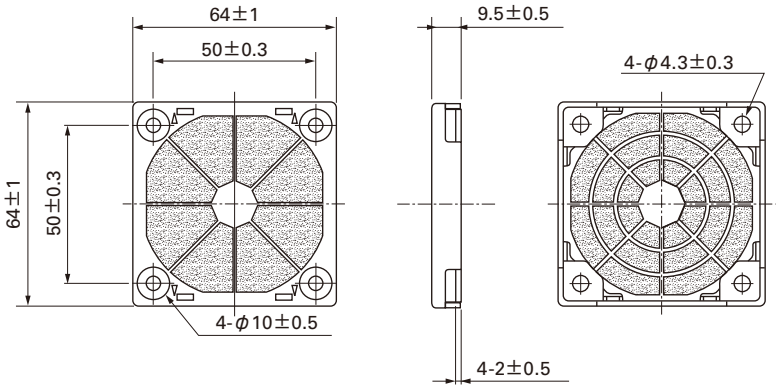

□60mm

San Ace 60

□60mm×38mm厚 〔質量：130g〕

風量・静圧特性例

PWM デューティサイクル

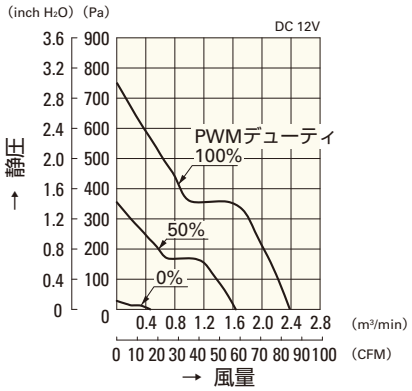

9GV0612P1G03(031)

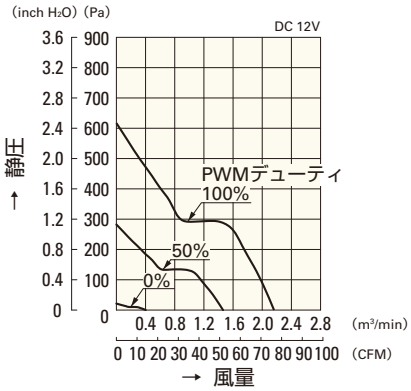

9GV0612P1H03(031)

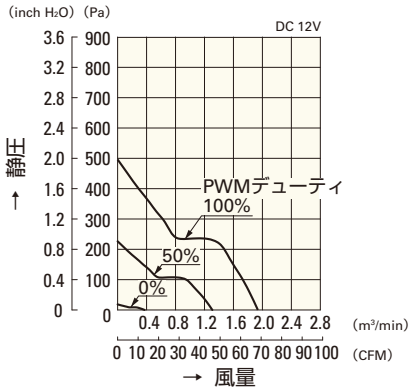

9GV0612P1M03(031)

使用電圧範囲

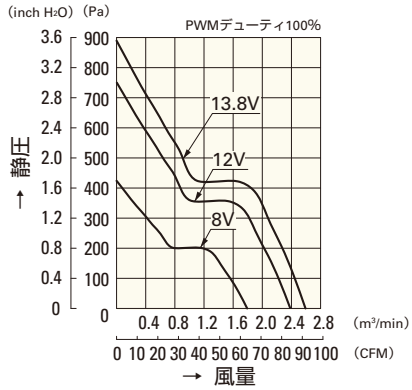

9GV0612P1G03(031)

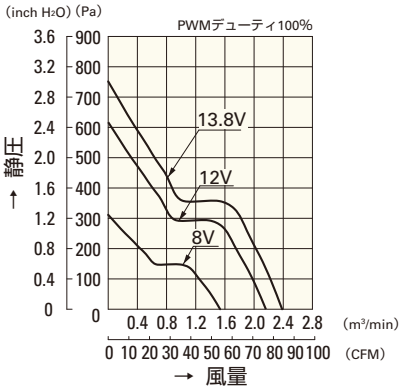

9GV0612P1H03(031)

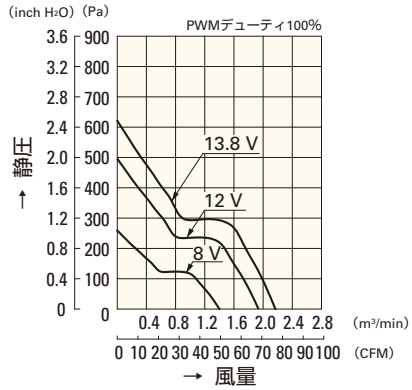

9GV0612P1M03(031)

PWM デューティ 回転速度特性例

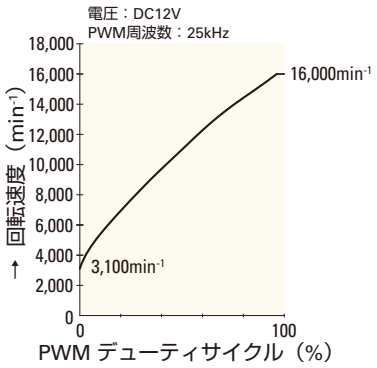

9GV0612P1G03(031)

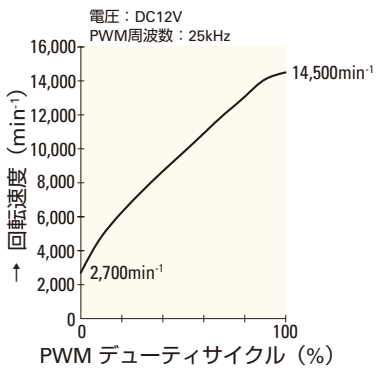

9GV0612P1H03(031)

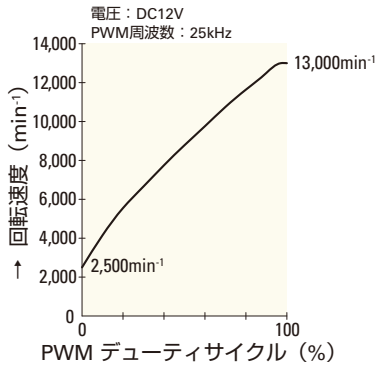

9GV0612P1M03(031)

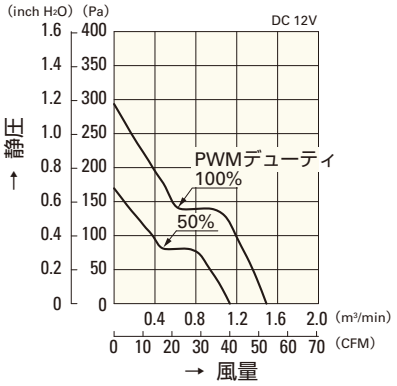

9GV0612P1L01(011)

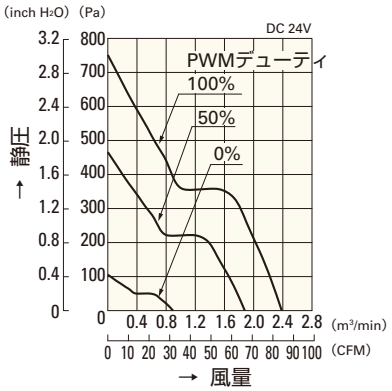

9GV0624P1G03(031)

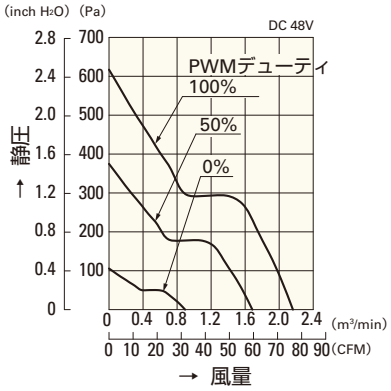

9GV0648P1H03(031)

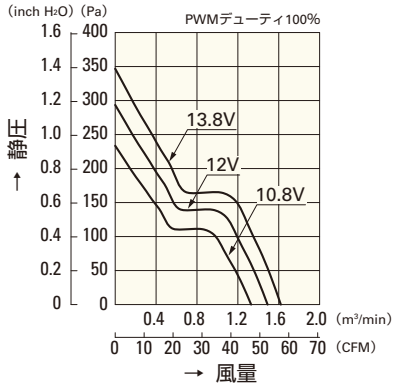

9GV0612P1L01(011)

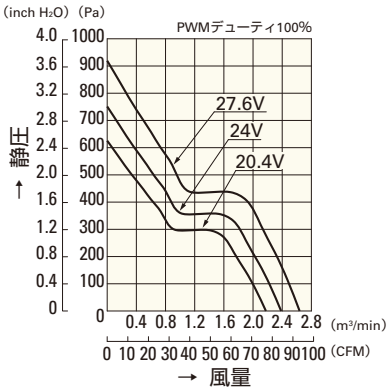

9GV0624P1G03(031)

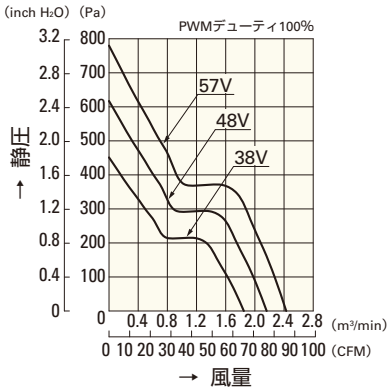

9GV0648P1H03(031)

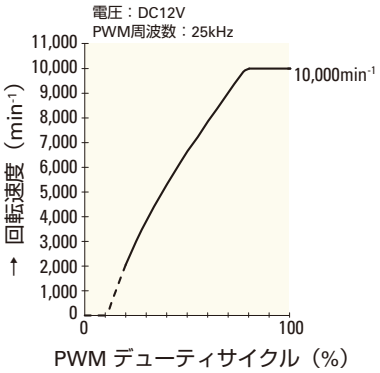

9GV0612P1L01(011)

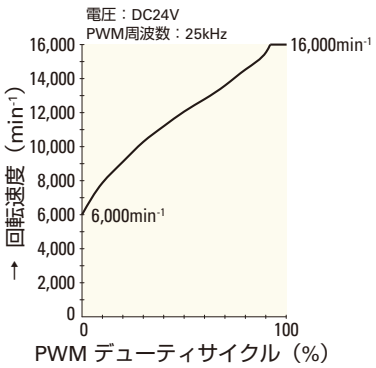

9GV0624P1G03(031)

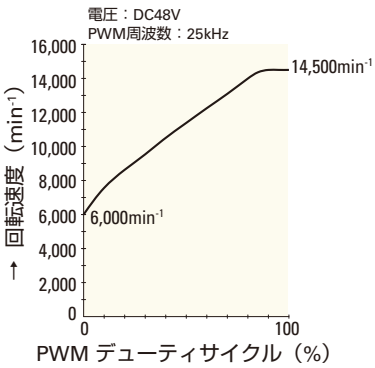

9GV0648P1H03(031)

□60mm

San Ace 60

15mm厚・20mm厚・25mm厚（Gタイプ）
25mm厚・25mm厚（サンクーラー）
38mm厚（GVタイプ）・**38mm厚（Gタイプ）**

一般仕様

パルスセンサ付 パルスセンサ仕様 ⇨ P.309参照

・材質 ……フレーム：樹脂（難燃グレード　UL94V-0），
羽根：樹脂（難燃グレード　UL94V-0）
・期待寿命 ……各型番による（L10：残存率90% 60℃，定格電圧，連続運転，フリーエアー状態）
・ファン電源リード線 ……⊕赤色 ⊖黒色 センサ 黄色
・保存温度範囲 ……－30℃～＋70℃（結露なきこと）

□60mm×38mm厚 〔質量：110g〕 Gタイプ

仕様

リブなしの場合，型番末尾が（　）内の数字になります。

型　番	定格電圧 [V]	使用電圧範囲 [V]	定格電流 [A]	定格入力 [W]	定格回転速度 [min⁻¹]	最大風量 [m³/min]	最大風量 [CFM]	最大静圧 [Pa]	最大静圧 [inchH₂O]	音圧レベル [dB(A)]	使用温度範囲 [℃]	期待寿命 [h]
9G0612G101(1011)	12	7.0 ～ 13.8	1.54	18.5	11,800	1.84	65	435	1.747	58	－10～＋70	40,000
9G0612S101(1011)			1.36	16.3	10,800	1.70	60	370	1.486	56		
9G0624G101(1011)	24	14.0 ～ 27.6	0.85	20.4	11,800	1.84	65	435	1.747	58		
9G0624S101(1011)			0.70	16.8	10,800	1.70	60	370	1.486	56		
9G0624H101(1011)			0.57	13.68	9,800	1.54	54.4	304.6	1.223	54		
9G0648G101(1011)	48	28 ～ 55.2	0.35	16.8	11,800	1.84	65	435	1.747	58		
9G0648S101(1011)			0.29	13.9	10,800	1.70	60	370	1.486	56		

センサなし パルスセンサ …すべての機種でご用意できます。　ロックセンサ ロースピードセンサ PWMコントロール …機種によって異なりますのでお問い合わせください。

外形図（リブ付き）

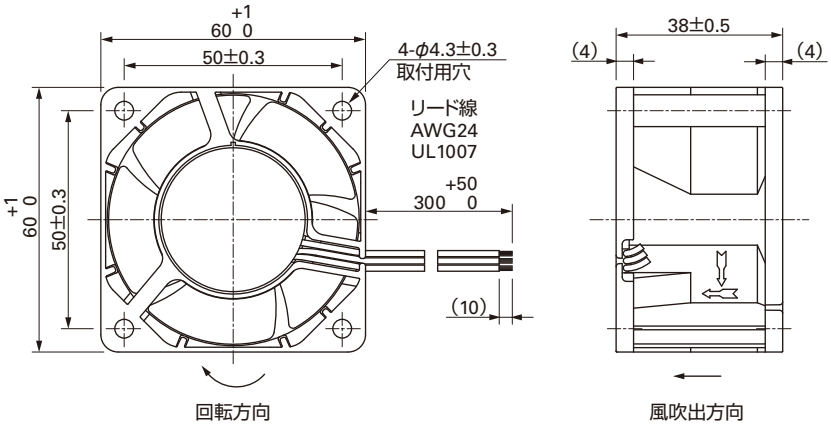

取付穴参考寸法図

吸込側，吐出側

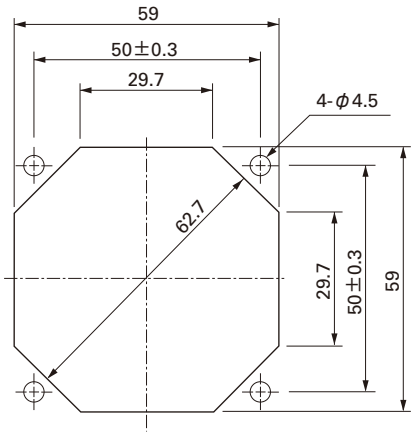

オプション

フィンガーガード

型番：109-139E　表面処理：ニッケルクロムメッキ（銀色）
　　：109-139H　　：カチオン電着塗装（黒色）

吸込側，吐出側兼用

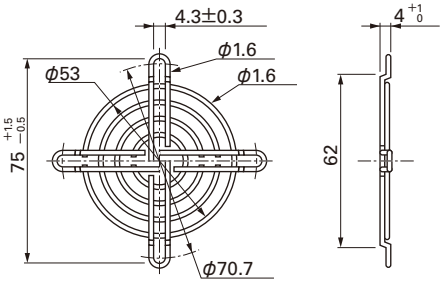

樹脂フィンガーガード

型番：109-1003G

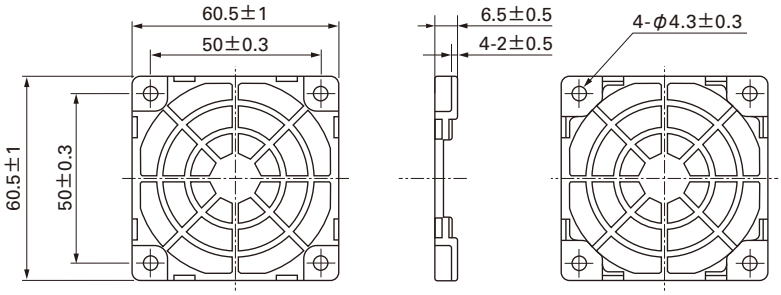

樹脂フィルターキット

型番：109-1003F13（13PPI），109-1003F20（20PPI）
　　：109-1003F30（30PPI），109-1003F40（40PPI）

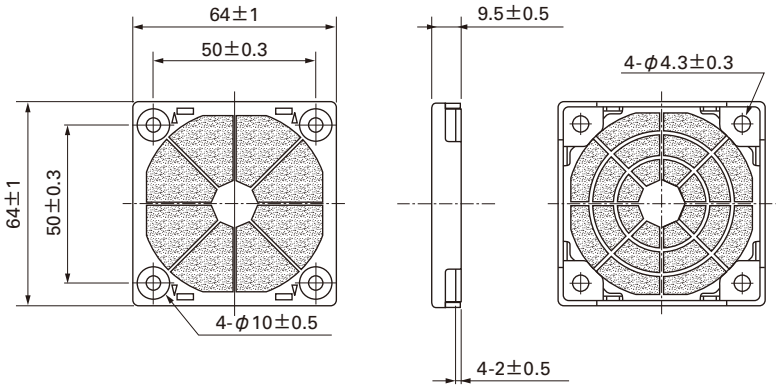

風量・静圧特性例

G スピード

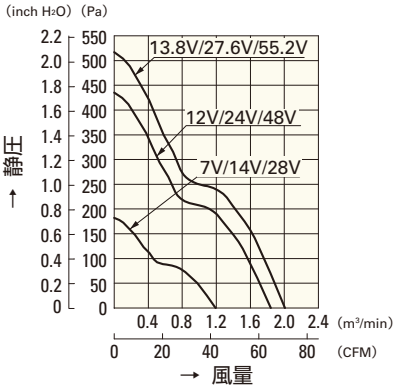

9G0612G101(1011)
9G0624G101(1011)
9G0648G101(1011)

S スピード

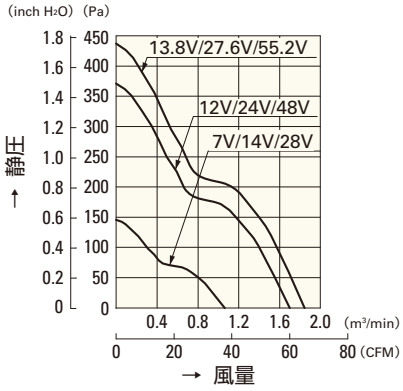

9G0612S101(1011)
9G0624S101(1011)
9G0648S101(1011)

H スピード

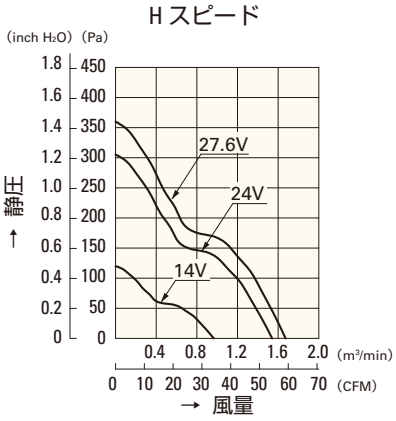

9G0624H101(1011)

□80mm

San Ace 80

15mm厚・20mm厚・25mm厚（GVタイプ）
25mm厚・25mm厚（サンクーラー）・32mm厚
38mm厚（GVタイプ）・38mm厚（Gタイプ）

一般仕様

パルスセンサ付 パルスセンサ仕様 ⇨ P.309参照

・材質 ……フレーム：樹脂（難燃グレード　UL94V-0），
羽根：樹脂（難燃グレード　UL94V-1）
・期待寿命 ……各型番による（L10：残存率90% 60℃，定格電圧，連続運転，フリーエアー状態）
・ファン電源リード線 ……⊕赤色 ⊖黒色または青色 センサ 黄色
・保存温度範囲 ……－30℃～＋70℃（結露なきこと）

□80mm×15mm厚 〔質量：68g〕

仕様

型　番	定格電圧 [V]	使用電圧範囲 [V]	定格電流 [A]	定格入力 [W]	定格回転速度 [min⁻¹]	最大風量 [m³/min]	最大風量 [CFM]	最大静圧 [Pa]	最大静圧 [inchH₂O]	音圧レベル [dB(A)]	使用温度範囲 [℃]	期待寿命 [h]
109P0812H701	12	7 ～ 13.8	0.2	2.4	3,100	0.91	32.1	29.4	0.118	31	－10 ～＋70	40,000
109P0812M701			0.09	1.08	2,000	0.57	20.1	12.6	0.051	21		60,000
109P0824H701	24	14 ～ 27.6	0.1	2.4	3,100	0.91	32.1	29.4	0.118	31		40,000
109P0824M701			0.05	1.2	2,000	0.57	20.1	12.6	0.051	21		60,000

センサなし パルスセンサ …すべての機種でご用意できます。　ロックセンサ …機種によって異なりますのでお問い合わせください。

外形図

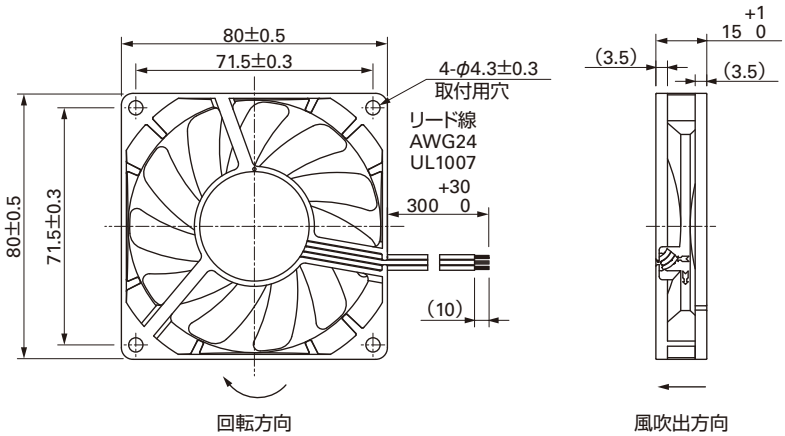

取付穴参考寸法図

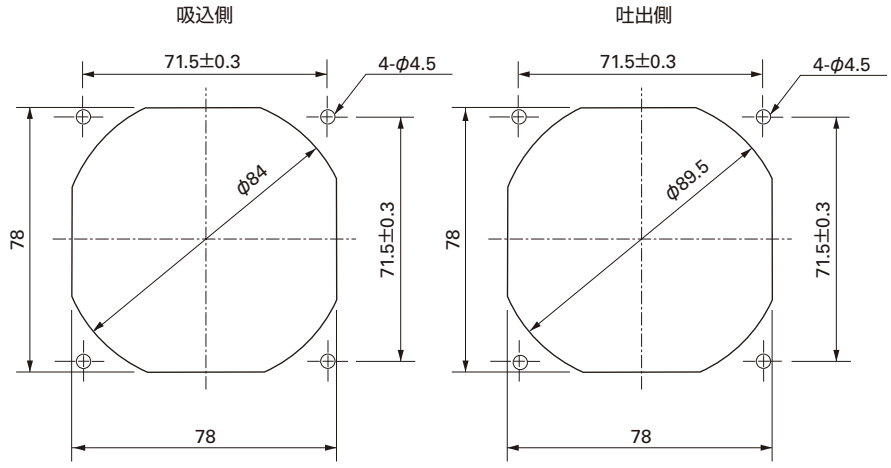

オプション

フィンガーガード

型番：109-049C　　表面処理：ニッケルクロムメッキ（銀色）

吐出側

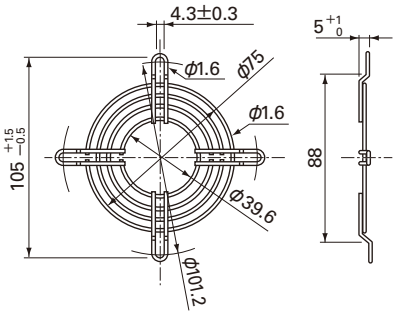

型番：109-049E　　表面処理：ニッケルクロムメッキ（銀色）
　　：109-049H　　：カチオン電着塗装（黒色）

吸込側，吐出側兼用

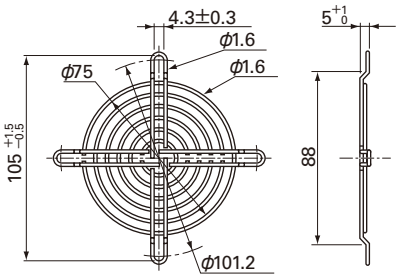

樹脂フィンガーガード

型番：109-1002G

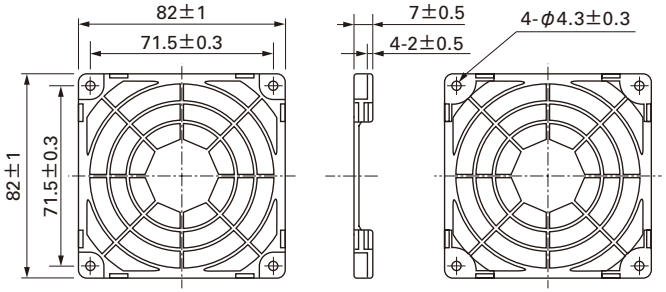

樹脂フィルターキット

型番：109-1002F13（13PPI），109-1002F20（20PPI）
　　：109-1002F30（30PPI），109-1002F40（40PPI）

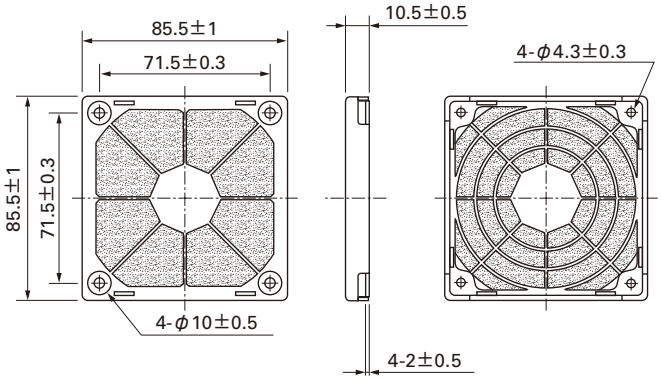

風量・静圧特性例

H スピード

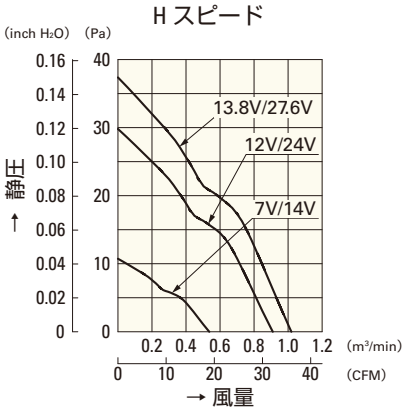

109P0812H701
109P0824H701

M スピード

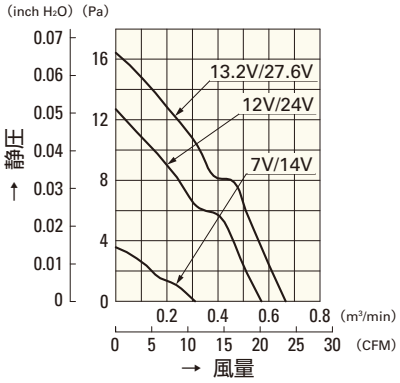

109P0812M701
109P0824M701

□80mm

San Ace 80

15mm厚・**20mm厚**・25mm厚（GVタイプ）
25mm厚・25mm厚（サンクーラー）・32mm厚
38mm厚（GVタイプ）・38mm厚（Gタイプ）

一般仕様

パルスセンサ付 パルスセンサ仕様 ⇨ P.309参照

・材質 ……フレーム：樹脂（難燃グレード　UL94V-0），
羽根：樹脂（難燃グレード　UL94V-1）
・期待寿命 ……各型番による（L10：残存率90% 60℃，定格電圧，連続運転，フリーエアー状態）
・ファン電源リード線 ……⊕赤色 ⊖黒色または青色 センサ 黄色
・保存温度範囲 ……−30℃～+70℃（結露なきこと）

□80mm×20mm厚 〔質量：100g〕

仕様

型　番	定格電圧 [V]	使用電圧範囲 [V]	定格電流 [A]	定格入力 [W]	定格回転速度 [min⁻¹]	最大風量 [m³/min]	最大風量 [CFM]	最大静圧 [Pa]	最大静圧 [inchH₂O]	音圧レベル [dB(A)]	使用温度範囲 [℃]	期待寿命 [h]
109P0812C601	12	10.2 ～ 13.8	0.29	3.48	3,700	1.07	37.8	46	0.185	39	−10 ～ +60	60,000
109P0812H601			0.21	2.52	2,900	0.84	29.7	29.4	0.118	31	−10 ～ +70	
109P0812M601			0.13	1.56	2,300	0.67	23.7	18.6	0.075	25		
109P0824H601	24	20.4 ～ 27.6	0.12	2.88	2,900	0.84	29.7	29.4	0.118	31		
109P0824M601			0.07	1.68	2,300	0.67	23.7	18.6	0.075	25		
109P0848C601	48	38 ～ 57.6	0.08	3.84	3,700	1.07	37.8	46	0.185	39	−10 ～ +70	40,000
109P0848H601			0.05	2.4	2,900	0.84	29.7	29.4	0.118	31	−10 ～ +60	

センサなし　パルスセンサ …すべての機種でご用意できます。　ロックセンサ …機種によって異なりますのでお問い合わせください。

外形図

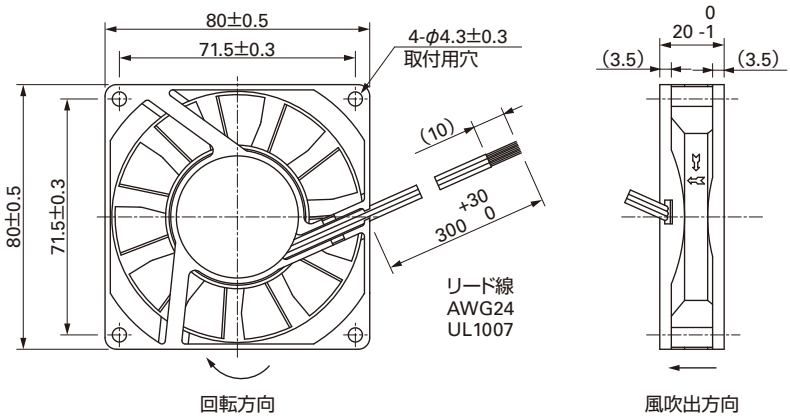

取付穴参考寸法図

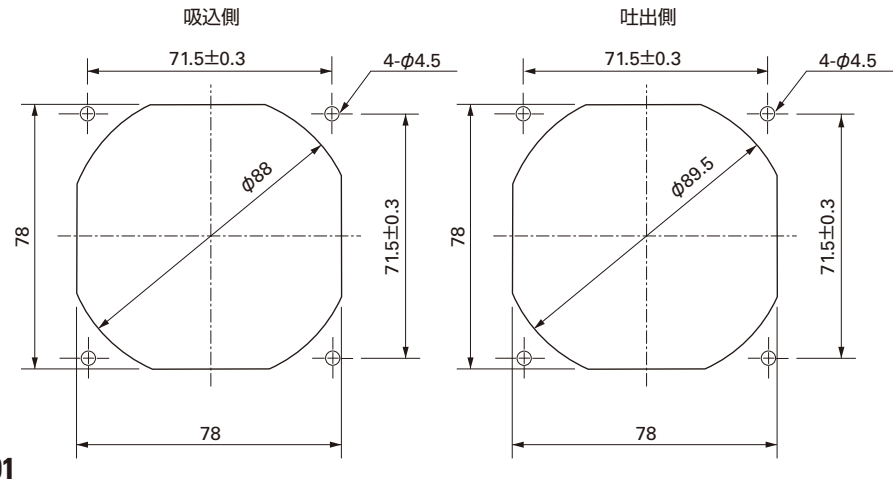

オプション

フィンガーガード

型番：109-049C　　表面処理：ニッケルクロムメッキ（銀色）

吐出側

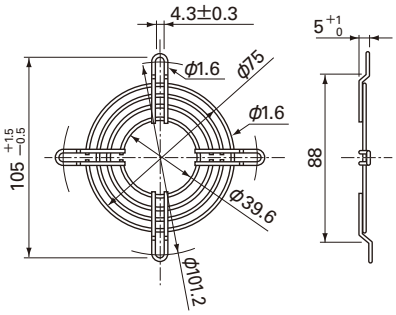

型番：109-049E　　表面処理：ニッケルクロムメッキ（銀色）
　　：109-049H　　　　：カチオン電着塗装（黒色）

吸込側，吐出側兼用

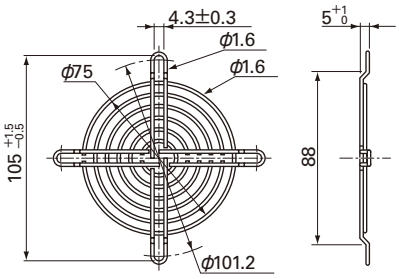

樹脂フィンガーガード

型番：109-1002G

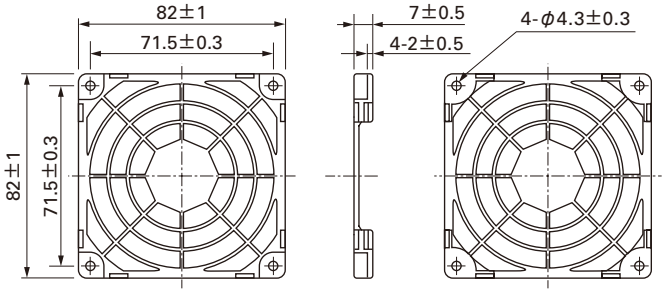

樹脂フィルターキット

型番：109-1002F13（13PPI），109-1002F20（20PPI）
　　：109-1002F30（30PPI），109-1002F40（40PPI）

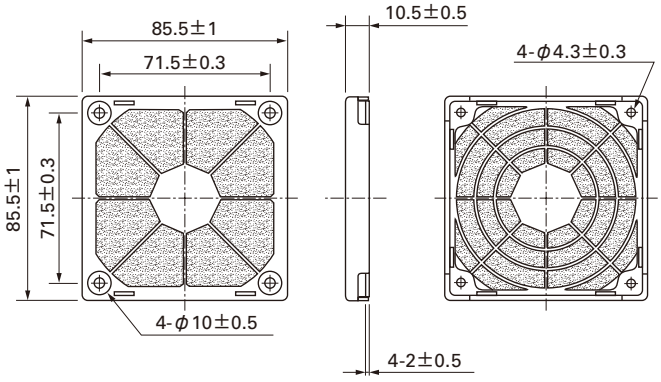

風量・静圧特性例

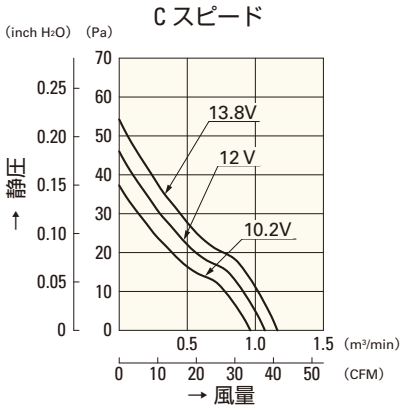

109P0812C601

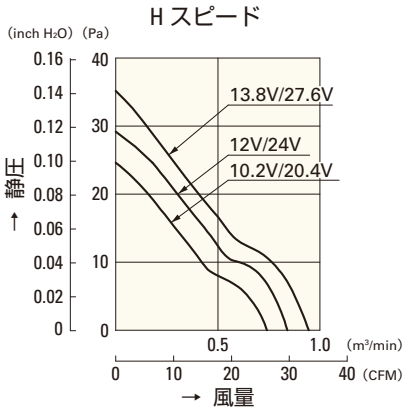

109P0812H601
109P0824H601

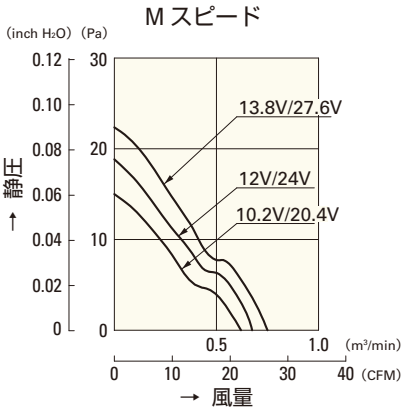

109P0812M601
109P0824M601

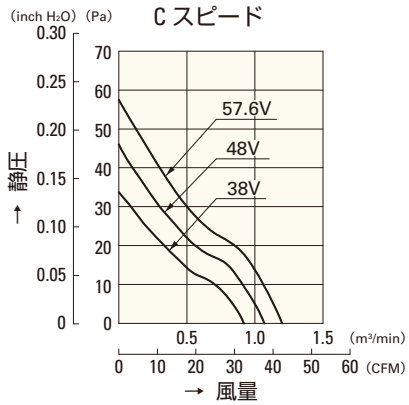

109P0848C601

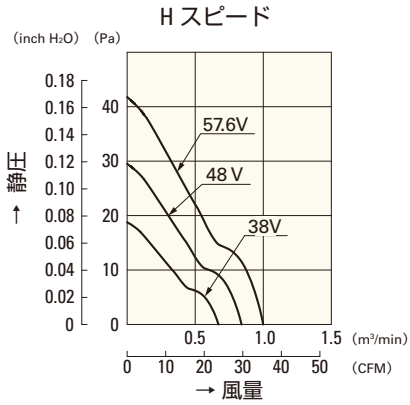

109P0848H601

□80mm

San Ace 80

15mm厚・20mm厚・**25mm厚（GVタイプ）**
25mm厚・25mm厚（サンクーラー）・32mm厚
38mm厚（GVタイプ）・38mm厚（Gタイプ）

一般仕様

パルスセンサ付 パルスセンサ仕様 ⇨ P.309参照
PWMコントロール機能付 ⇨ P.311参照

・材質 ……フレーム：樹脂（難燃グレード　UL94V-0），
　　羽根：樹脂（難燃グレード　UL94V-1）
・期待寿命 ……各型番による（L10：残存率90% 60℃，定格電圧，連続運転，フリーエアー状態）
・ファン電源リード線 ……⊕赤色 ⊖黒色 センサ 黄色 コントロール 茶色
・保存温度範囲 ……－30℃～＋70℃（結露なきこと）

□80mm×25mm厚 〔質量：125g〕 GVタイプ

仕様

リブなしの場合，型番末尾が（　）内の数字になります。

型　番	定格電圧 [V]	使用電圧範囲 [V]	PWMデューティサイクル[%]	定格電流 [A]	定格入力 [W]	定格回転速度 [min⁻¹]	最大風量 [m³/min]	最大風量 [CFM]	最大静圧 [Pa]	最大静圧 [inchH₂O]	音圧レベル [dB(A)]	使用温度範囲 [℃]	期待寿命 [h]
9GV0812P4K03(031)	12	10.2 ～ 13.8	100	0.87	10.4	5,600	2.12	74.8	173.0	0.69	52	－10 ～＋70	40,000
			0	0.10	1.2	1,400	0.50	18.7	10.3	0.04	18		
9GV0812P4J03(031)			100	0.47	5.6	4,500	1.72	60.7	110.0	0.44	46		
			0	0.07	0.8	1,200	0.45	16.2	7.5	0.03	14		
9GV0824P4K01(011)	24	20.4 ～ 27.6	100	0.44	10.56	5,600	2.12	74.8	173	0.69	52		
			0	0.06	1.44	1,400	0.53	18.7	10.8	0.04	18		
9GV0848P4K03(031)	48	43 ～ 53	100	0.22	10.56	5,600	2.12	74.8	173.0	0.69	52		
			0	0.04	1.92	1,500	0.57	20.1	12.4	0.05	19		

※入力PWM周波数：25kHz

センサなし　パルスセンサ　PWMコントロール …すべての機種でご用意できます。　ロックセンサ …機種によって異なりますのでお問い合わせください。

外形図（リブ付き）

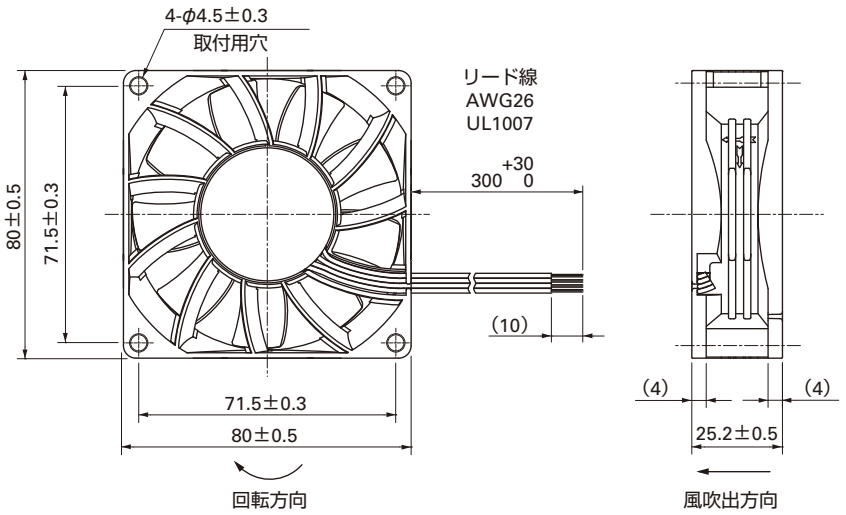

取付穴参考寸法図

吸込側，吐出側

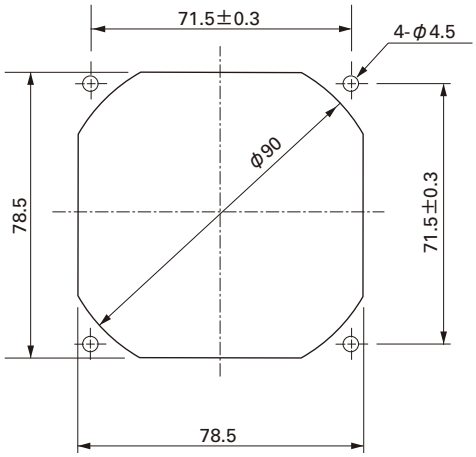

オプション

フィンガーガード

型番：109-049C　　表面処理：ニッケルクロムメッキ（銀色）

吐出側

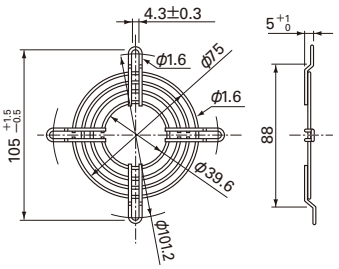

型番：109-049E　　表面処理：ニッケルクロムメッキ（銀色）
　　：109-049H　　：カチオン電着塗装（黒色）

吸込側，吐出側兼用

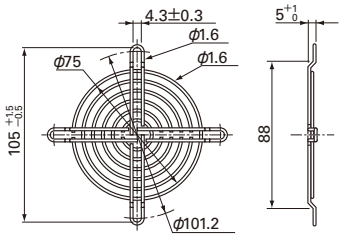

樹脂フィンガーガード

型番：109-1002G

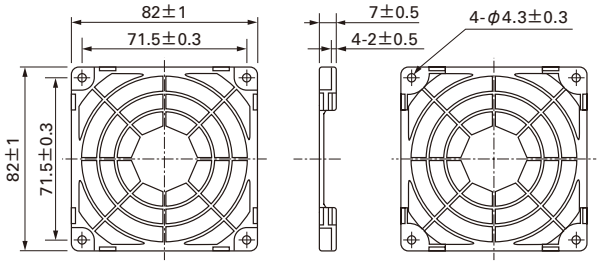

樹脂フィルターキット

型番：109-1002F13（13PPI），109-1002F20（20PPI）
　　：109-1002F30（30PPI），109-1002F40（40PPI）

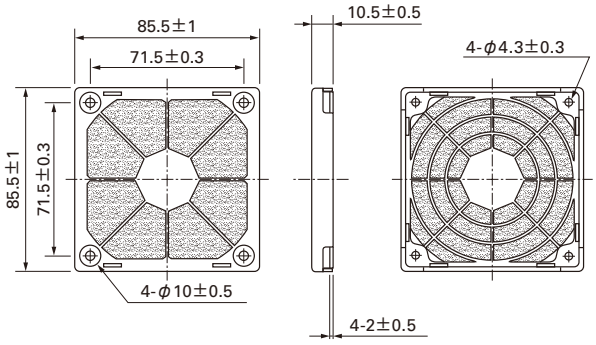

□80mm

San Ace 80

□80mm×25mm厚 〔質量：125g〕

風量・静圧特性例

PWM デューティサイクル

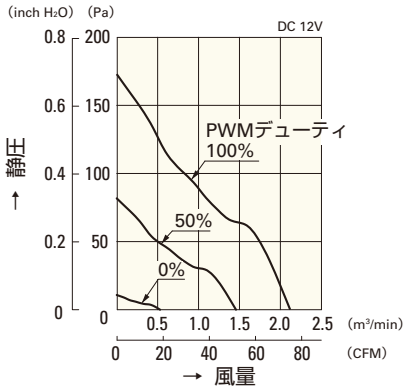

9GV0812P4K03(031)

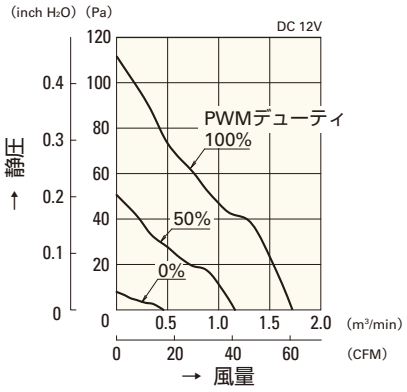

9GV0812P4J03(031)

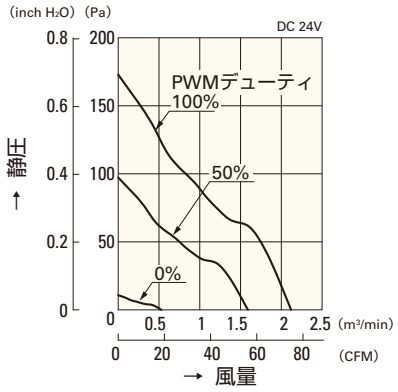

9GV0824P4K01(011)

使用電圧範囲

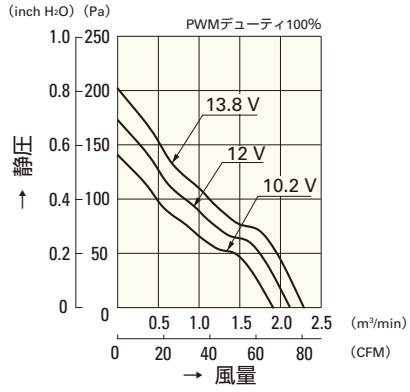

9GV0812P4K03(031)

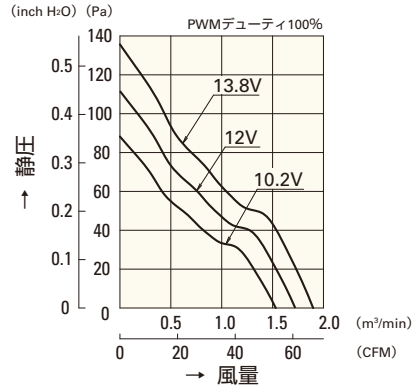

9GV0812P4J03(031)

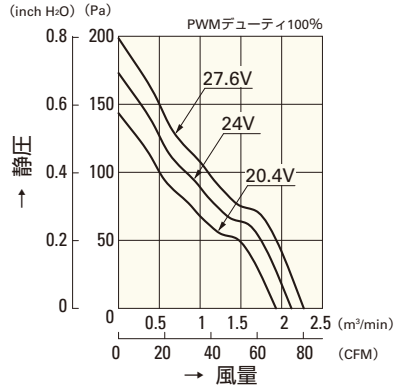

9GV0824P4K01(011)

PWM デューティ 回転速度特性例

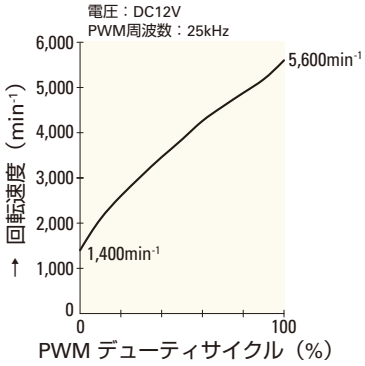

9GV0812P4K03(031)

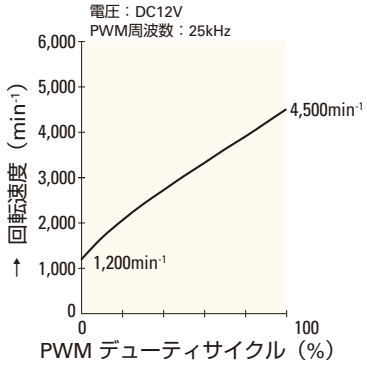

9GV0812P4J03(031)

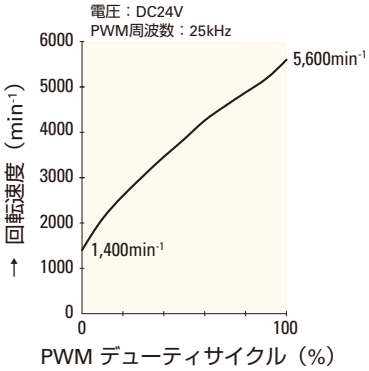

9GV0824P4K01(011)

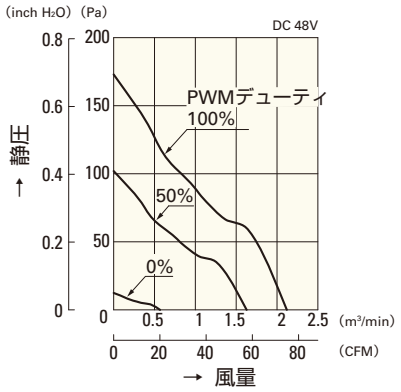

9GV0848P4K03(031)

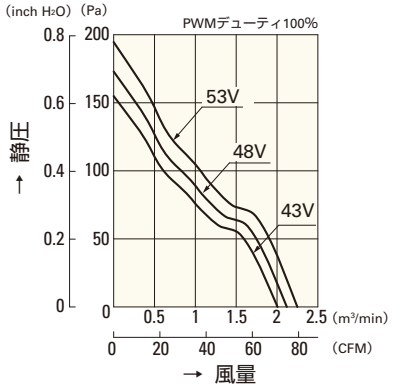

9GV0848P4K03(031)

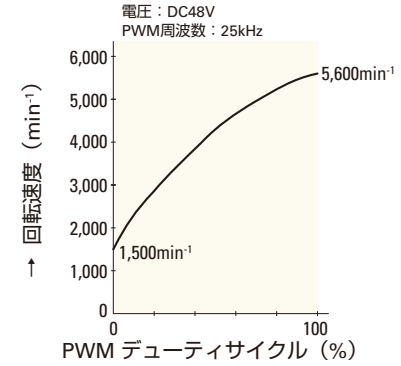

9GV0848P4K03(031)

□80mm

San Ace 80

15mm厚・20mm厚・25mm厚（GVタイプ）
25mm厚・25mm厚（サンクーラー）・32mm厚
38mm厚（GVタイプ）・38mm厚（Gタイプ）

一般仕様 パルスセンサ付 パルスセンサ仕様 ⇨ P.309参照

・材質 ……フレーム：樹脂（難燃グレード　UL94V-0），
羽根：樹脂（難燃グレード　UL94V-1）
・期待寿命 ……各型番による（L10：残存率90% 60℃，定格電圧，連続運転，フリーエアー状態）
・ファン電源リード線 ……⊕赤色 ⊖黒色または青色 センサ 黄色
・保存温度範囲 ……－30℃～＋70℃（結露なきこと）

□80mm×25mm厚 〔質量：110g〕

仕様 リブなしの場合，型番末尾が（　）内の数字になります。

型　番	定格電圧 [V]	使用電圧範囲 [V]	定格電流 [A]	定格入力 [W]	定格回転速度 [min⁻¹]	最大風量 [m³/min]	最大風量 [CFM]	最大静圧 [Pa]	最大静圧 [inchH₂O]	音圧レベル [dB(A)]	使用温度範囲 [℃]	期待寿命 [h]
109R0805F401(4011)	5	4.5 ～ 5.5	0.25	1.25	2,600	0.92	32.5	28.4	0.114	26	－10～＋70	60,000
109R0805M401(4011)			0.17	0.85	2,350	0.83	29.3	22.5	0.090	23		
109R0812G401(4011)	12	10.8 ～ 13.2	0.37	4.44	4,500	1.50	53.0	80.4	0.323	40	－10～＋60	40,000
109R0812E401(4011)		6 ～ 13.8	0.27	3.24	3,700	1.31	46.3	57.8	0.232	35		
109R0812S401(4011)			0.18	2.16	3,400	1.20	42.4	48.0	0.193	34	－10～＋70	60,000
109R0812H401(4011)			0.13	1.56	2,900	1.03	36.4	35.3	0.142	29		
109R0812F401(4011)			0.11	1.32	2,600	0.92	32.5	28.4	0.114	26		
109R0812M401(4011)			0.09	1.08	2,350	0.83	29.3	22.5	0.090	23		
109R0812L401(4011)		7 ～ 13.8	0.06	0.72	1,850	0.65	23.0	14.7	0.059	20		
109R0824G401(4011)	24	20.4 ～ 26.4	0.20	4.80	4,500	1.50	53.0	80.4	0.323	40	－10～＋60	40,000
109R0824S401(4011)		12 ～ 27.6	0.10	2.40	3,400	1.20	42.4	48.0	0.193	34	－10～＋70	60,000
109R0824H401(4011)			0.07	1.68	2,900	1.03	36.4	35.3	0.142	29		
109R0824F401(4011)			0.06	1.44	2,600	0.92	32.5	28.4	0.114	26		
109R0824M401(4011)			0.05	1.20	2,350	0.83	29.3	22.5	0.090	23		
109R0824L401(4011)		14 ～ 27.6	0.04	0.96	1,850	0.65	23.0	14.7	0.059	20		
109R0848K401(4011)	48	40.8 ～ 55.2	0.10	4.80	4,600	1.56	55.1	88.4	0.355	41	－10～＋60	40,000
109R0848S401(4011)			0.06	2.88	3,400	1.20	42.4	48.0	0.193	34	－10～＋70	60,000

センサなし パルスセンサ …すべての機種でご用意できます。　ロックセンサ ロースピードセンサ PWMコントロール …機種によって異なりますのでお問い合わせください。

外形図（リブ付き）

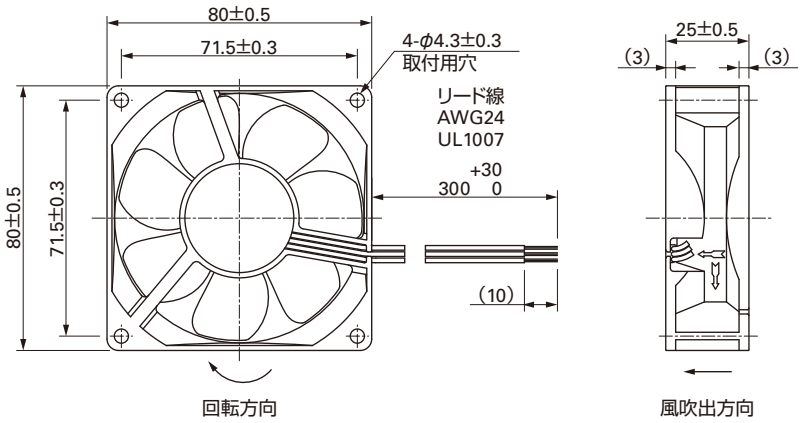

取付穴参考寸法図

吸込側，吐出側

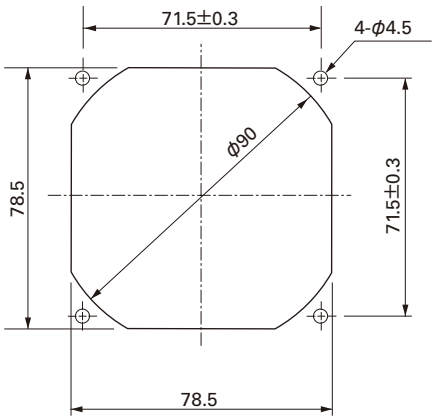

オプション

フィンガーガード

型番：109-049C　　表面処理：ニッケルクロムメッキ（銀色）

吐出側

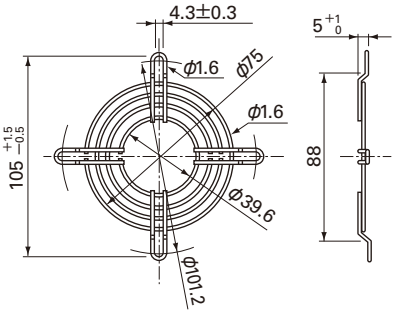

型番：109-049E　　表面処理：ニッケルクロムメッキ（銀色）
　　：109-049H　　：カチオン電着塗装（黒色）

吸込側，吐出側兼用

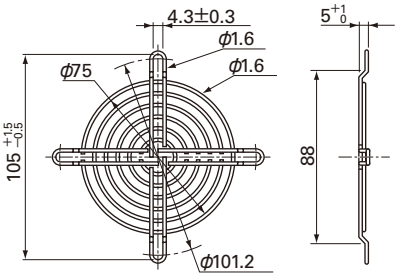

樹脂フィンガーガード

型番：109-1002G

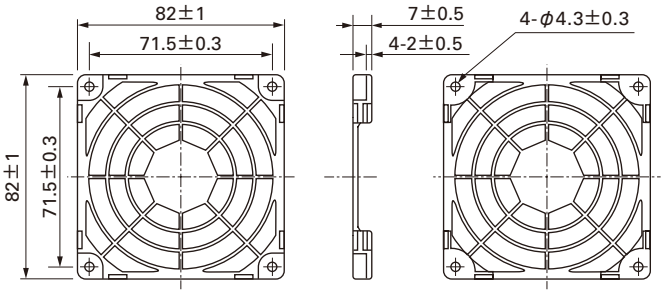

樹脂フィルターキット

型番：109-1002F13（13PPI），109-1002F20（20PPI）
　　：109-1002F30（30PPI），109-1002F40（40PPI）

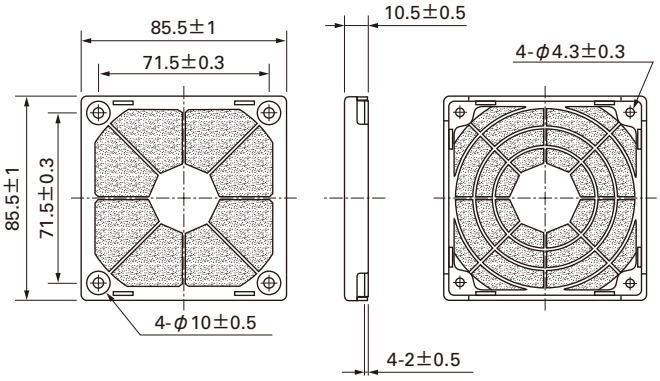

□80mm

San Ace 80

□80mm×25mm厚 〔質量：110g〕

風量・静圧特性例

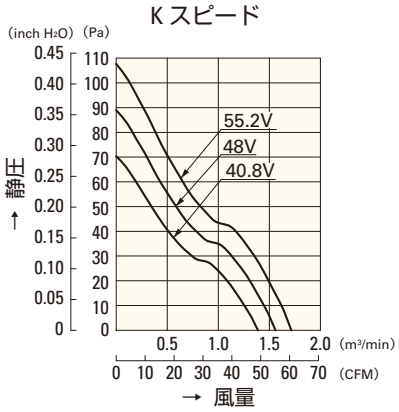

109R0848K401(4011)

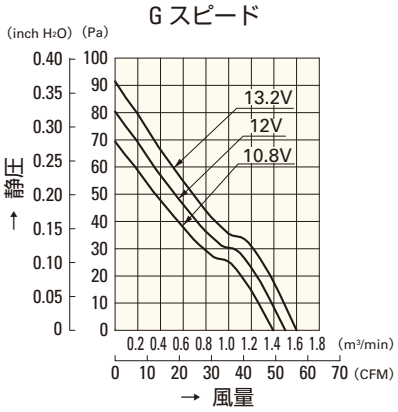

109R0812G401(4011)

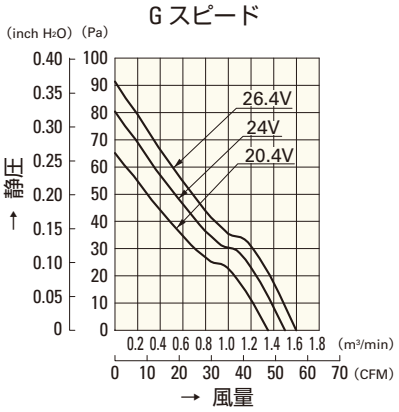

109R0824G401(4011)

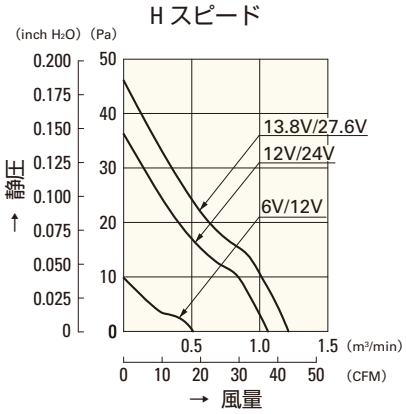

109R0812H401(4011)
109R0824H401(4011)

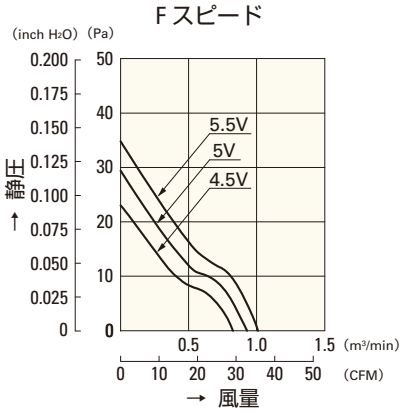

109R0805F401(4011)

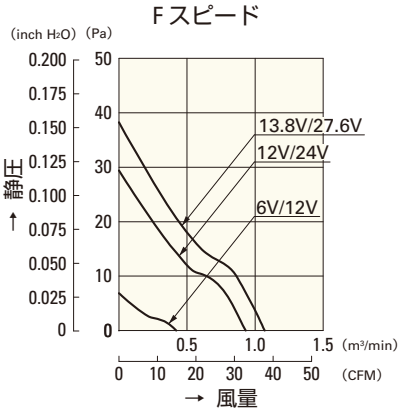

109R0812F401(4011)
109R0824F401(4011)

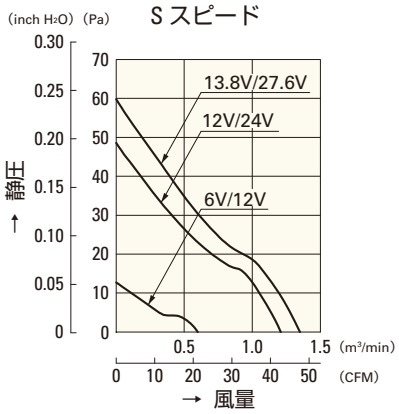

109R0812S401(4011)
109R0824S401(4011)

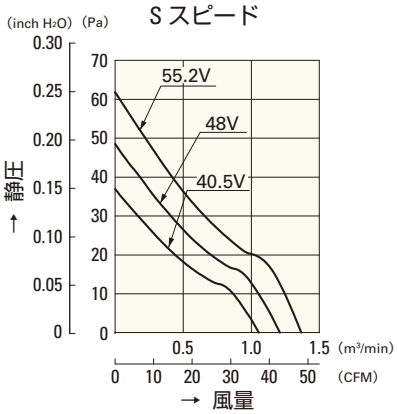

109R0848S401(4011)

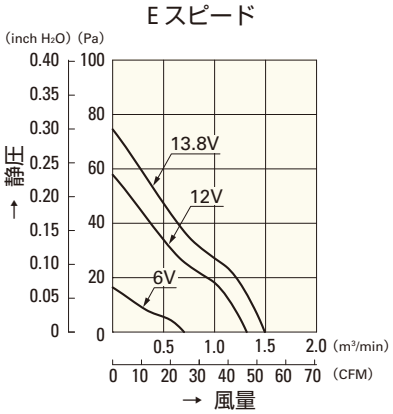

109R0812E401(4011)

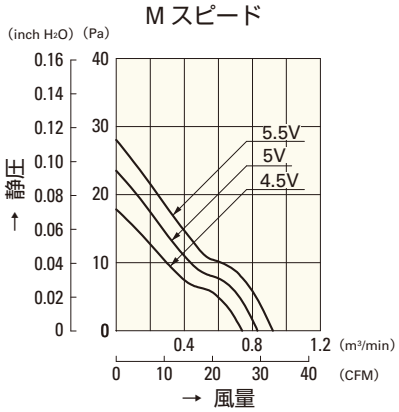

109R0805M401(4011)

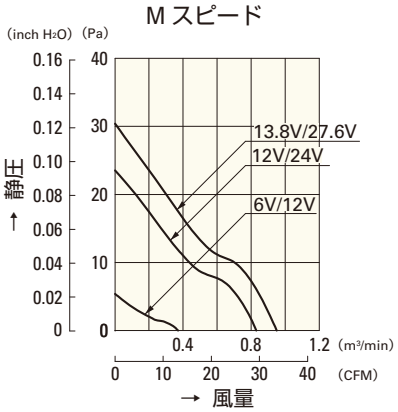

109R0812M401(4011)
109R0824M401(4011)

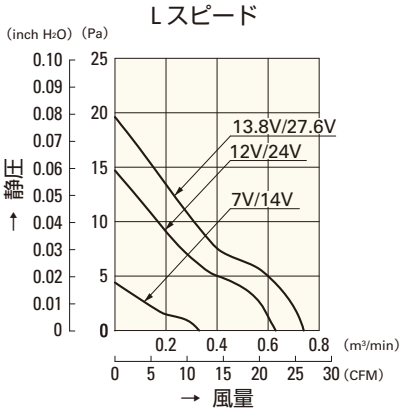

109R0812L401(4011)
109R0824L401(4011)

□80mm

San Ace 80

15mm厚・20mm厚・25mm厚（GVタイプ）
25mm厚・**25mm厚（サンクーラー）**・32mm厚
38mm厚（GVタイプ）・38mm厚（Gタイプ）

一般仕様

パルスセンサ付 パルスセンサ仕様 ⇨ P.309参照

・材質 ……フレーム：樹脂（難燃グレード　UL94V-0），
羽根：樹脂（難燃グレード　UL94V-0）
・期待寿命 ……各型番による（L10：残存率90% 60℃，定格電圧，連続運転，フリーエアー状態）
・ファン電源リード線 ……⊕赤色 ⊖黒色または青色 センサ 黄色
・保存温度範囲 ……－30℃～＋70℃（結露なきこと）

□80mm×25mm厚 〔質量：90g〕 San Cooler

仕様

リブなしの場合，型番末尾が（　）内の数字になります。

型　番	定格電圧 [V]	使用電圧範囲 [V]	定格電流 [A]	定格入力 [W]	定格回転速度 [min⁻¹]	最大風量 [m³/min]	最大風量 [CFM]	最大静圧 [Pa]	最大静圧 [inchH₂O]	音圧レベル [dB(A)]	使用温度範囲 [℃]	期待寿命 [h]
9A0812G401(4011)	12	6～13.2	0.38	4.56	4,500	1.5	53.0	80.3	0.323	40	－10～＋60	30,000
9A0812S401(4011)		6～13.8	0.18	2.16	3,400	1.2	42.4	48	0.193	34	－10～＋70	40,000
9A0812H401(4011)			0.13	1.56	2,900	1.03	36.4	35.3	0.142	29		
9A0812F401(4011)			0.11	1.32	2,600	0.92	32.5	28.4	0.114	26		
9A0812M401(4011)			0.09	1.08	2,350	0.83	29.3	22.5	0.090	23		
9A0812L401(4011)		7～13.8	0.06	0.72	1,850	0.65	23.0	14.7	0.059	20		
9A0824G401(4011)	24	12～26.4	0.21	5.04	4,500	1.5	53.0	80.3	0.323	40	－10～＋60	30,000
9A0824S401(4011)		12～27.6	0.1	2.4	3,400	1.2	42.4	48	0.193	34	－10～＋70	40,000
9A0824H401(4011)			0.07	1.68	2,900	1.03	36.4	35.3	0.142	29		
9A0824F401(4011)			0.06	1.44	2,600	0.92	32.5	28.4	0.114	26		
9A0824M401(4011)			0.05	1.2	2,350	0.83	29.3	22.5	0.090	23		
9A0824L401(4011)		14～27.6	0.04	0.96	1,850	0.65	23.0	14.7	0.059	20		

センサなし パルスセンサ …すべての機種でご用意できます。　ロックセンサ PWMコントロール …機種によって異なりますのでお問い合わせください。

外形図（リブ付き）

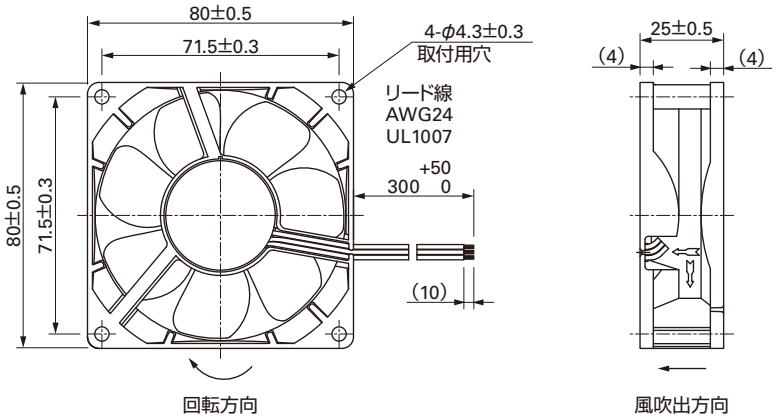

取付穴参考寸法図

吸込側，吐出側

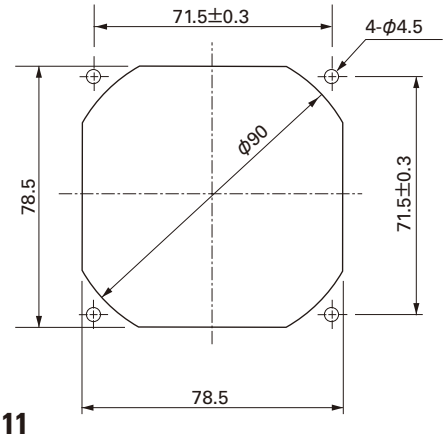

オプション

フィンガーガード

型番：109-049C　　表面処理：ニッケルクロムメッキ（銀色）

吐出側

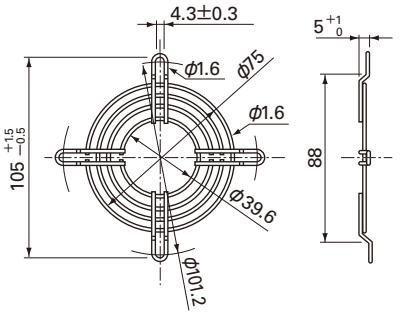

型番：109-049E　　表面処理：ニッケルクロムメッキ（銀色）
　　：109-049H　　：カチオン電着塗装（黒色）

吸込側，吐出側兼用

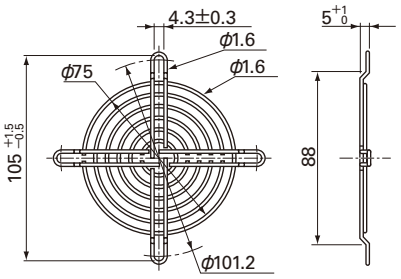

樹脂フィンガーガード

型番：109-1002G

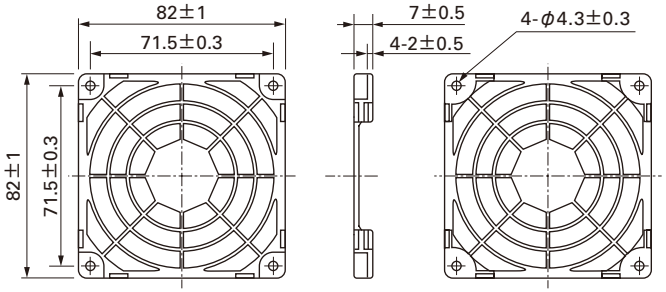

樹脂フィルターキット

型番：109-1002F13（13PPI），109-1002F20（20PPI）
　　：109-1002F30（30PPI），109-1002F40（40PPI）

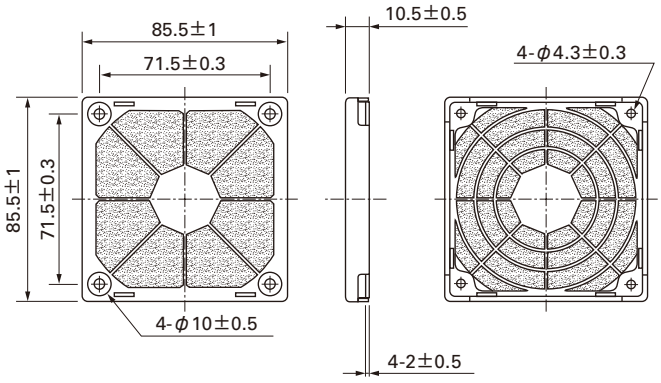

風量・静圧特性例

G スピード

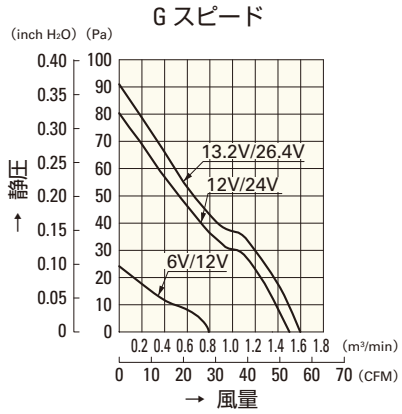

9A0812G401(4011)
9A0824G401(4011)

S スピード

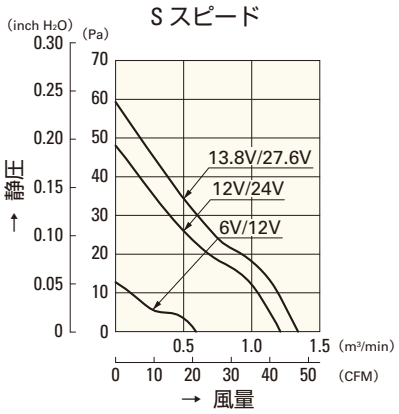

9A0812S401(4011)
9A0824S401(4011)

H スピード

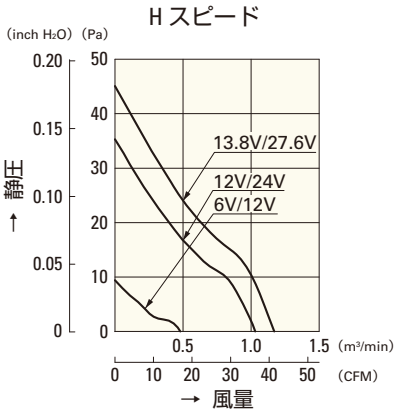

9A0812H401(4011)
9A0824H401(4011)

F スピード

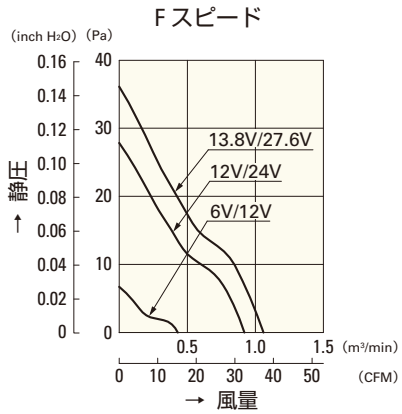

9A0812F401(4011)
9A0824F401(4011)

M スピード

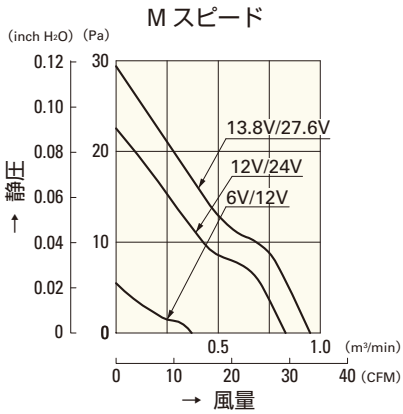

9A0812M401(4011)
9A0824M401(4011)

L スピード

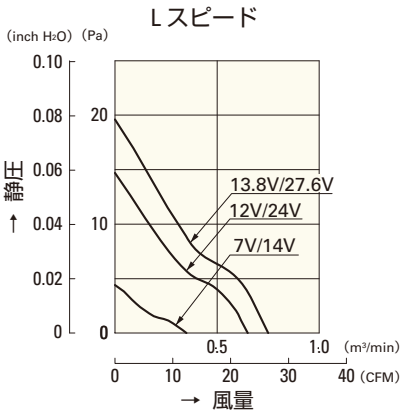

9A0812L401(4011)
9A0824L401(4011)

□80mm

San Ace 80

15mm厚・20mm厚・25mm厚（GVタイプ）
25mm厚・25mm厚（サンクーラー）・**32mm厚**
38mm厚（GVタイプ）・38mm厚（Gタイプ）

一般仕様 パルスセンサ付 パルスセンサ仕様 ⇨ P.309参照

・材質 ……フレーム：樹脂（難燃グレード　UL94V-0），
羽根：樹脂（難燃グレード　UL94V-1）
・期待寿命 ……各型番による（L10：残存率90% 60℃，定格電圧，連続運転，フリーエアー状態）
・ファン電源リード線 ……⊕赤色 ⊖黒色または青色 センサ 黄色
・保存温度範囲 ……－30℃～＋70℃（結露なきこと）

□80mm×32mm厚 〔質量：150g〕

仕様 リブなしの場合，型番末尾が（　）内の数字になります。

型　番	定格電圧 [V]	使用電圧範囲 [V]	定格電流 [A]	定格入力 [W]	定格回転速度 [min⁻¹]	最大風量 [m³/min]	最大風量 [CFM]	最大静圧 [Pa]	最大静圧 [inchH₂O]	音圧レベル [dB(A)]	使用温度範囲 [℃]	期待寿命 [h]
109P0812A201(2011)	12	6 ～ 13.2	0.56	6.72	4,600	1.52	53.7	91.1	0.366	45	－10～＋55	40,000(+55℃)
109P0812H201(2011)		10.2 ～ 13.8	0.16	1.92	3,150	1.05	37.1	43.1	0.173	33	－10～＋70	40,000
109P0812M201(2011)			0.07	0.84	2,000	0.65	23.0	18.6	0.075	21		60,000
109P0824A201(2011)	24	12 ～ 26.4	0.29	6.96	4,600	1.52	53.7	91.1	0.366	45	－10～＋60	40,000
109P0824H201(2011)		20.4 ～ 27.6	0.09	2.16	3,150	1.05	37.1	43.1	0.173	33	－10～＋70	
109P0824M201(2011)			0.04	0.96	2,000	0.65	23.0	18.6	0.075	21		60,000
109P0848H201(2011)	48	43 ～ 53	0.06	2.88	3,350	1.10	38.9	50.9	0.204	35		40,000

センサなし パルスセンサ …すべての機種でご用意できます。　ロックセンサ ロースピードセンサ …機種によって異なりますのでお問い合わせください。

外形図（リブ付き）

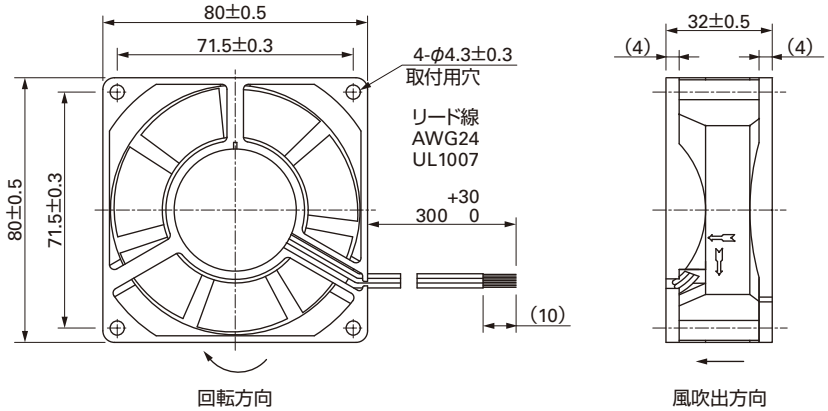

取付穴参考寸法図

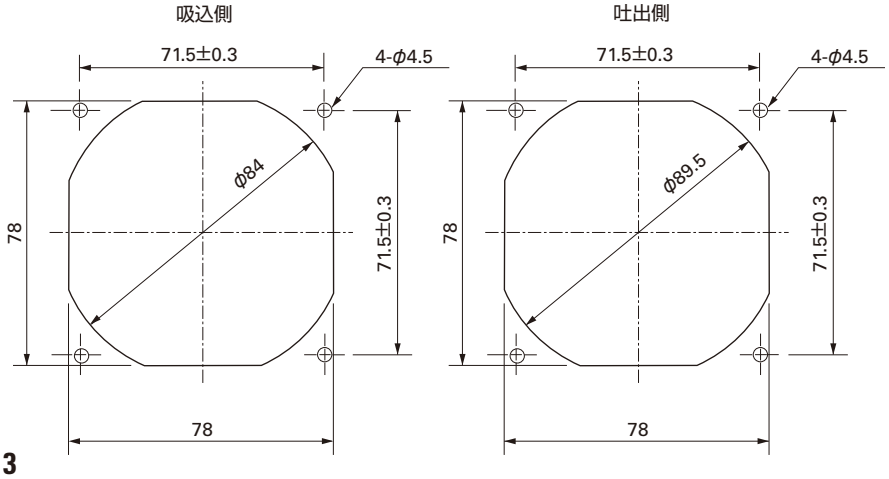

オプション

フィンガーガード

型番：109-049C　　表面処理：ニッケルクロムメッキ（銀色）

吐出側

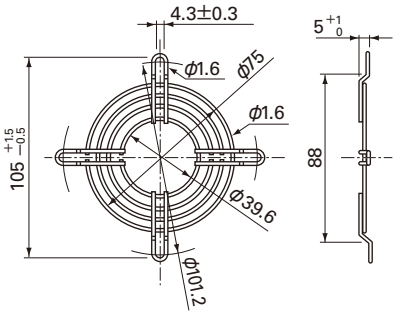

型番：109-049E　　表面処理：ニッケルクロムメッキ（銀色）
　　：109-049H　　：カチオン電着塗装（黒色）

吸込側，吐出側兼用

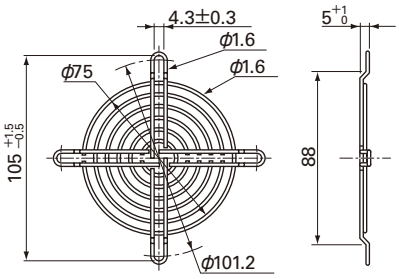

樹脂フィンガーガード

型番：109-1002G

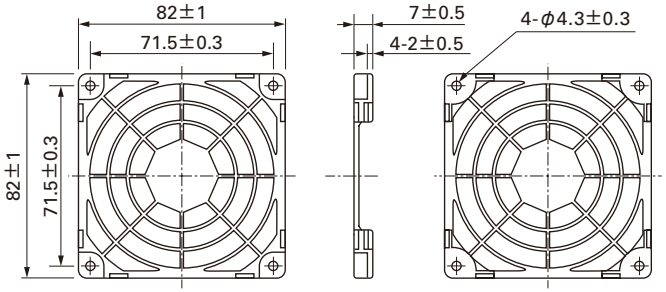

樹脂フィルターキット

型番：109-1002F13（13PPI），109-1002F20（20PPI）
　　：109-1002F30（30PPI），109-1002F40（40PPI）

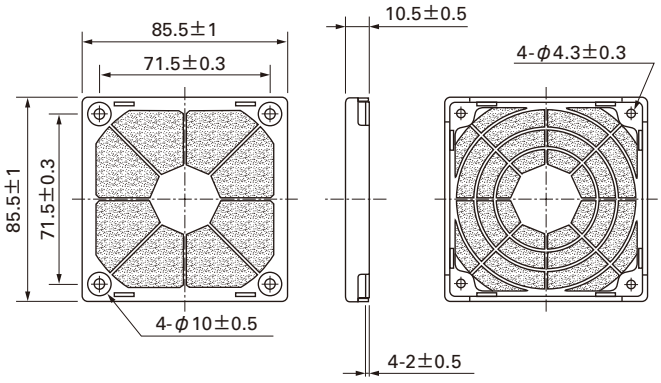

風量・静圧特性例

A スピード

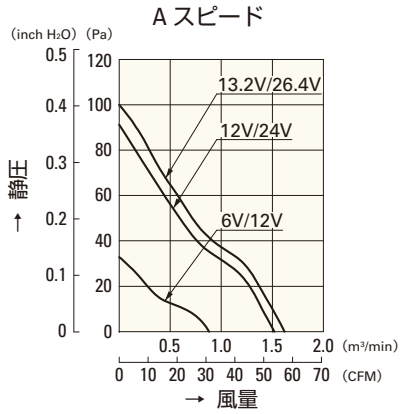

109P0812A201(2011)
109P0824A201(2011)

H スピード

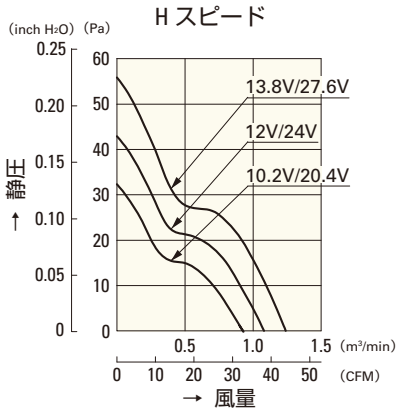

109P0812H201(2011)
109P0824H201(2011)

H スピード

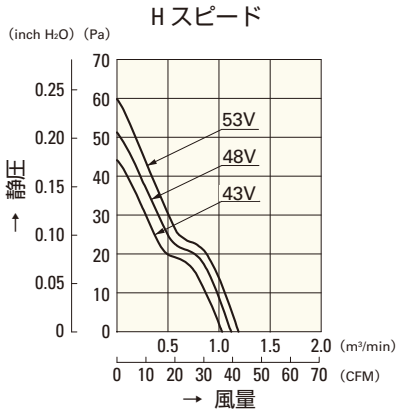

109P0848H201(2011)

M スピード

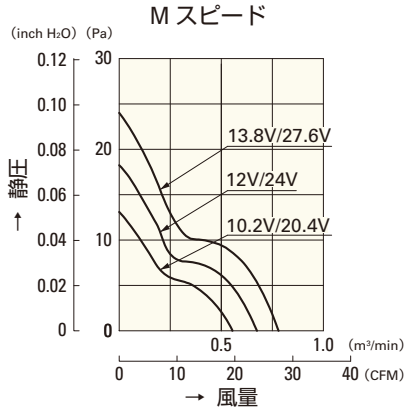

109P0812M201(2011)
109P0824M201(2011)

□80mm

San Ace 80

15mm厚・20mm厚・25mm厚（GVタイプ）
25mm厚・25mm厚（サンクーラー）・32mm厚
38mm厚（GVタイプ）・38mm厚（Gタイプ）

一般仕様

パルスセンサ付 パルスセンサ仕様 ⇨ P.309参照
PWMコントロール機能付 ⇨ P.311参照

・材質 ……フレーム：樹脂（難燃グレード　UL94V-0），
　　羽根：樹脂（難燃グレード　UL94V-1）
・期待寿命 ……各型番による（L10：残存率90% 60℃，定格電圧，連続運転，フリーエアー状態）
・ファン電源リード線 ……⊕赤色 ⊖黒色 センサ 黄色 コントロール 茶色
・保存温度範囲 ……－30℃～＋70℃（結露なきこと）

□80mm×38mm厚 〔質量：220g〕 GVタイプ

仕様 リブなしの場合，型番末尾が（　）内の数字になります。

型　番	定格電圧 [V]	使用電圧範囲 [V]	PWMデューティサイクル[%]	定格電流 [A]	定格入力 [W]	定格回転速度 [min⁻¹]	最大風量 [m³/min]	最大風量 [CFM]	最大静圧 [Pa]	最大静圧 [inchH₂O]	音圧レベル [dB(A)]	使用温度範囲 [℃]	期待寿命 [h]
9GV0812P1G03(031)	12	10.8 ～ 13.2	100	3.80	45.60	10,200	3.90	138.0	490.0	1.97	65	－10 ～＋70	40,000
			0	0.32	3.84	3,000	1.15	40.6	42.4	0.17	34		
9GV0812P1H03(031)			100	3.00	36.00	9,700	3.70	131.0	440.0	1.77	63		
			0	0.20	2.40	2,900	1.11	39.2	39.0	0.16	34		
9GV0812P1F03(031)		10.2 ～ 13.8	100	1.5	18	8,000	3.05	108.0	301.0	1.21	58		
			0	0.12	1.44	2,400	0.92	32.0	27.1	0.11	26		
9GV0812P1M03(031)			100	0.75	9	6,000	2.29	81.0	169.0	0.68	51		
			0	0.09	1.08	1,700	0.65	23.0	13.6	0.05	19		
9GV0824P1G03(031)	24	20.4 ～ 27.6	100	1.6	38.40	10,200	3.9	138.0	490.0	1.97	65		
			0	0.3	7.2	4,700	1.79	63.2	104.0	0.41	44		
9GV0848P1G03(031)	48	40.8 ～ 55.2	100	0.84	40.32	10,200	3.9	138.0	490.0	1.97	65		
			0	0.15	7.2	4,700	1.79	63.2	104.0	0.41	44		

※入力PWM周波数：25kHz

センサなし　パルスセンサ　PWMコントロール …すべての機種でご用意できます。　ロックセンサ …機種によって異なりますのでお問い合わせください。

外形図（リブ付き）

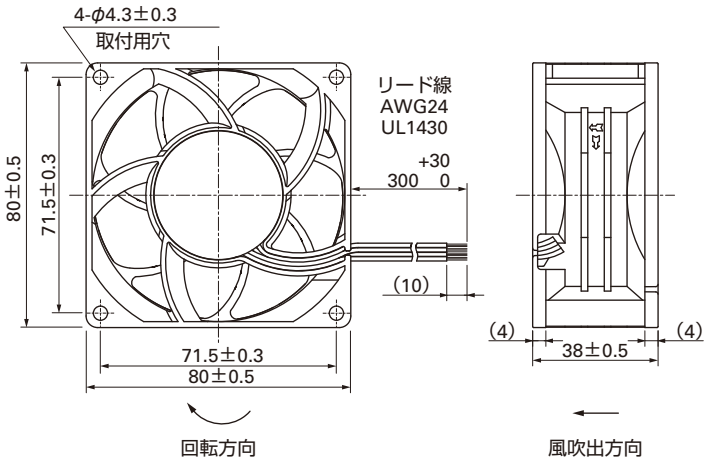

取付穴参考寸法図

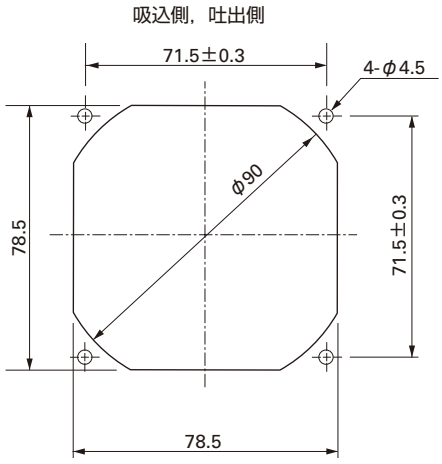

オプション

フィンガーガード

型番：109-049C　　表面処理：ニッケルクロムメッキ（銀色）

吐出側

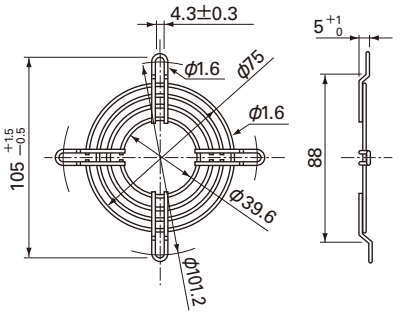

型番：109-049E　　表面処理：ニッケルクロムメッキ（銀色）
　　：109-049H　　：カチオン電着塗装（黒色）

吸込側，吐出側兼用

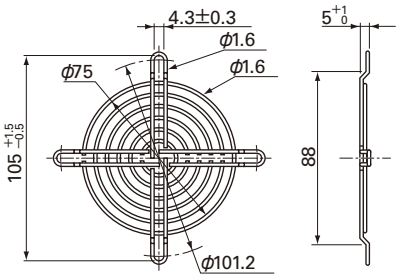

樹脂フィンガーガード

型番：109-1002G

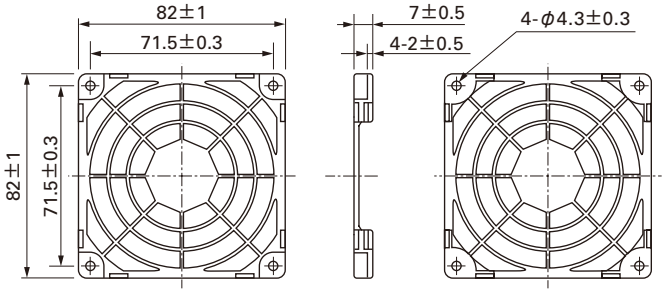

樹脂フィルターキット

型番：109-1002F13（13PPI），109-1002F20（20PPI）
　　：109-1002F30（30PPI），109-1002F40（40PPI）

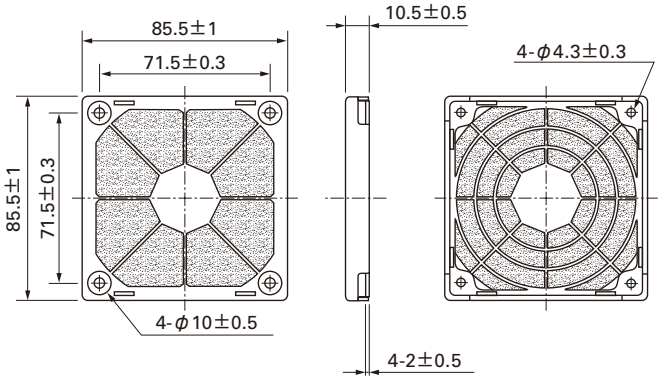

□80mm

San Ace 80

□80mm×38mm厚 〔質量：220g〕

風量・静圧特性例

PWM デューティサイクル

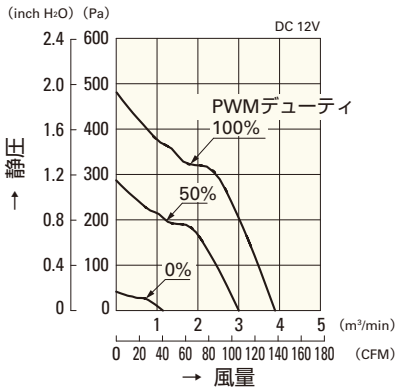

9GV0812P1G03(031)

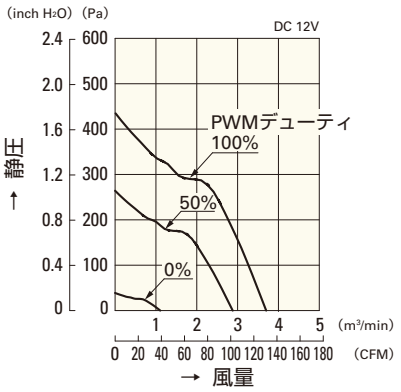

9GV0812P1H03(031)

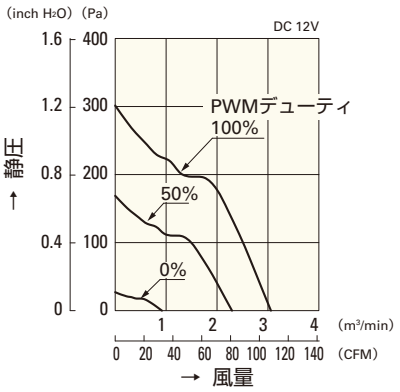

9GV0812P1F03(031)

使用電圧範囲

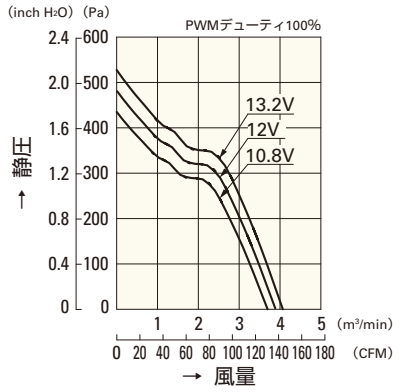

9GV0812P1G03(031)

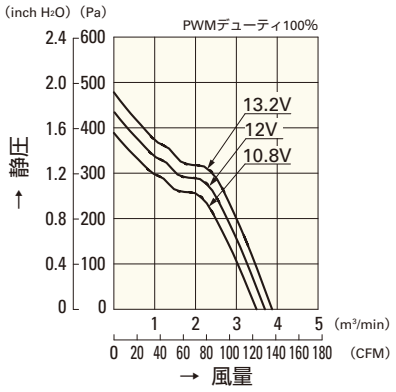

9GV0812P1H03(031)

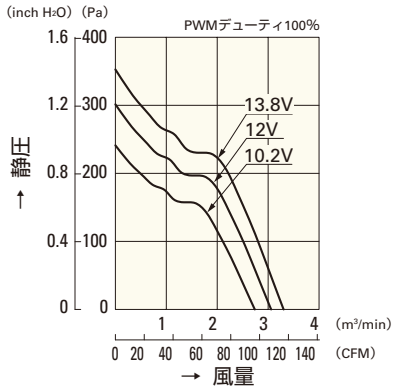

9GV0812P1F03(031)

PWM デューティ 回転速度特性例

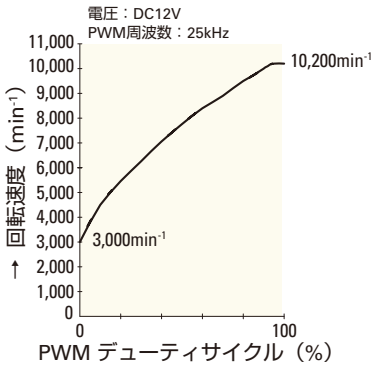

9GV0812P1G03(031)

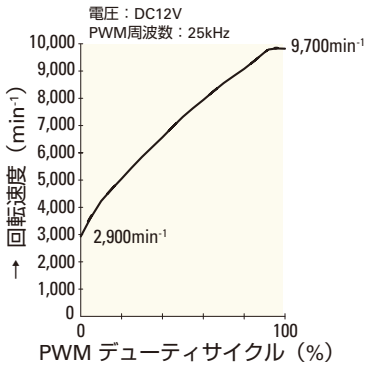

9GV0812P1H03(031)

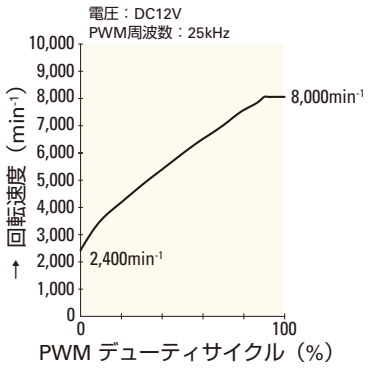

9GV0812P1F03(031)

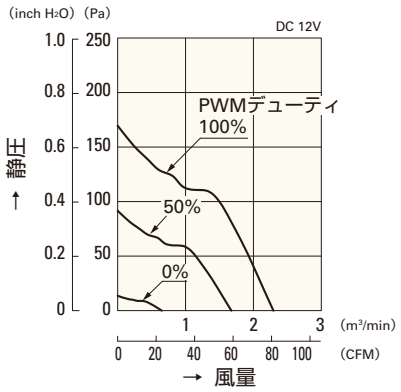

9GV0812P1M03(031)

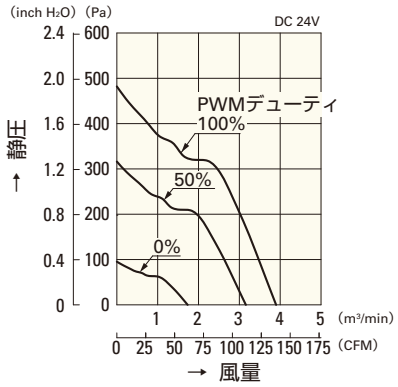

9GV0824P1G03(031)

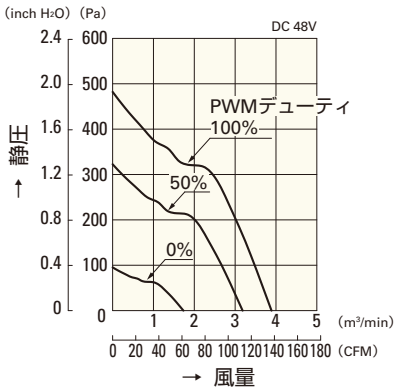

9GV0848P1G03(031)

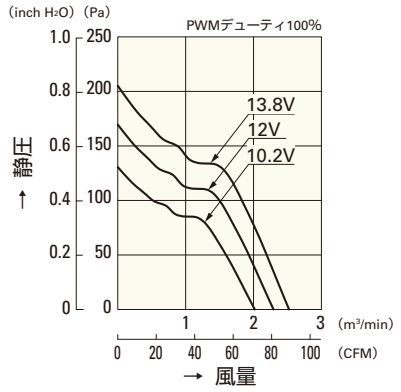

9GV0812P1M03(031)

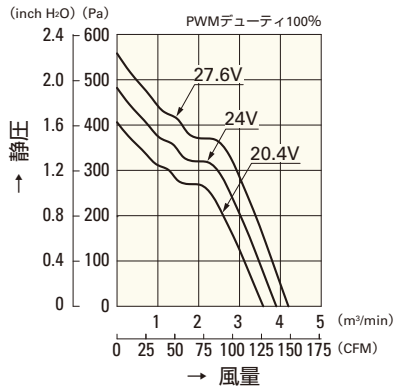

9GV0824P1G03(031)

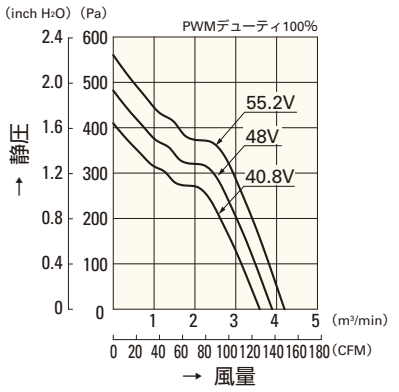

9GV0848P1G03(031)

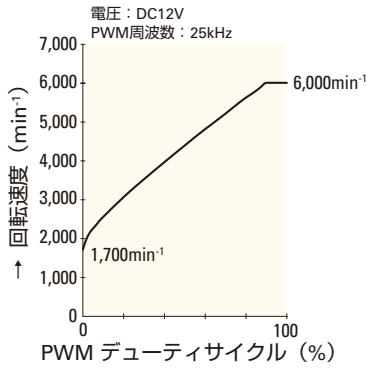

9GV0812P1M03(031)

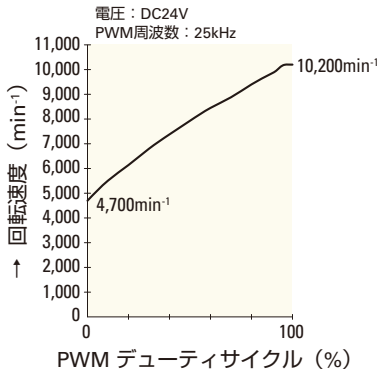

9GV0824P1G03(031)

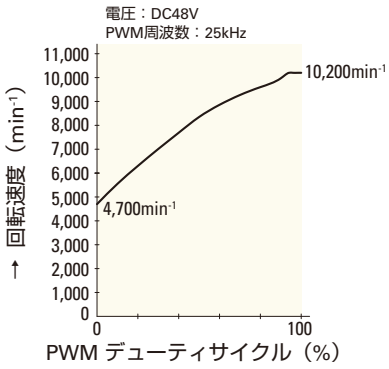

9GV0848P1G03(031)

□80mm

San Ace 80

15mm厚・20mm厚・25mm厚（GVタイプ）
25mm厚・25mm厚（サンクーラー）・32mm厚
38mm厚（GVタイプ）・**38mm厚（Gタイプ）**

一般仕様

パルスセンサ付 パルスセンサ仕様 ⇨ P.309参照

・材質 ……フレーム：樹脂（難燃グレード　UL94V-0），
羽根：樹脂（難燃グレード　UL94V-0）
・期待寿命 ……各型番による（L10：残存率90% 60℃，定格電圧，連続運転，フリーエアー状態）
・ファン電源リード線 ……⊕赤色 ⊖黒色 センサ 黄色
・保存温度範囲 ……−30℃～+70℃（結露なきこと）

□80mm×38mm厚 〔質量：170g〕 Gタイプ

仕様

リブなしの場合，型番末尾が（　）内の数字になります。

型　番	定格電圧 [V]	使用電圧範囲 [V]	定格電流 [A]	定格入力 [W]	定格回転速度 [min^{-1}]	最大風量 [m^3/min]	最大風量 [CFM]	最大静圧 [Pa]	最大静圧 [$inchH_2O$]	音圧レベル [dB(A)]	使用温度範囲 [℃]	期待寿命 [h]
9G0812K101(1011)	12	10.8 ～ 13.2	1.8	21.6	7,800	3.10	107.3	310	1.285	58	−10 ～ +60	40,000
9G0812G101(1011)		7 ～ 13.8	1.1	13.2	6,300	2.55	90	211	0.847	51	−10 ～ +70	
9G0812H101(1011)			0.9	10.8	5,700	2.28	80	171	0.687	49		
9G0824G101(1011)	24	20.4 ～ 27.6	0.56	13.4	6,300	2.55	90	211	0.847	51		
9G0824H101(1011)			0.42	10.1	5,700	2.28	80	171	0.687	49		
9G0848G101(1011)	48	40.8 ～ 55.2	0.27	13.0	6,300	2.55	90	211	0.847	51		
9G0848H101(1011)			0.20	9.6	5,700	2.28	80	171	0.687	49		

センサなし パルスセンサ …すべての機種でご用意できます。　ロックセンサ PWMコントロール …機種によって異なりますのでお問い合わせください。

外形図（リブ付き）

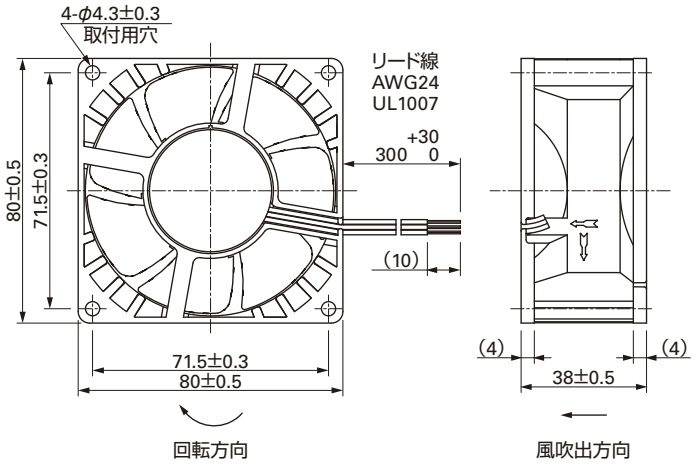

取付穴参考寸法図

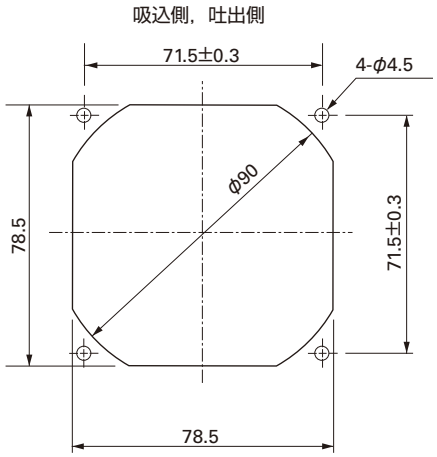

オプション

フィンガーガード

型番：109-049C　　表面処理：ニッケルクロムメッキ（銀色）

吐出側

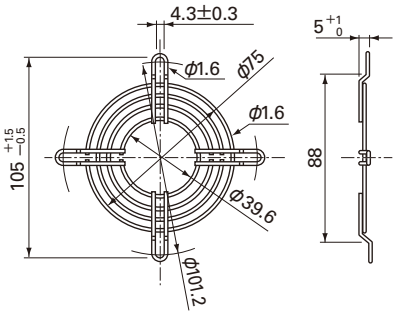

型番：109-049E　　表面処理：ニッケルクロムメッキ（銀色）
　　：109-049H　　　　：カチオン電着塗装（黒色）

吸込側，吐出側兼用

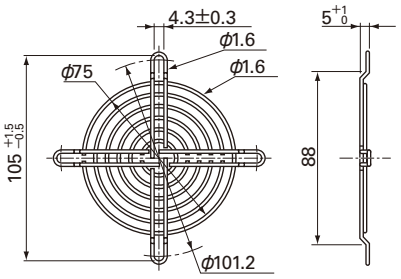

樹脂フィンガーガード

型番：109-1002G

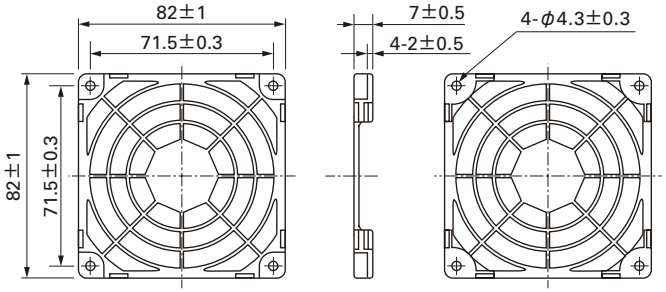

樹脂フィルターキット

型番：109-1002F13（13PPI），109-1002F20（20PPI）
　　：109-1002F30（30PPI），109-1002F40（40PPI）

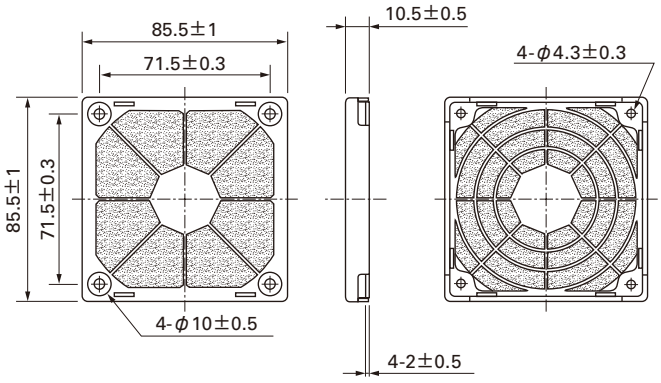

風量・静圧特性例

Kスピード

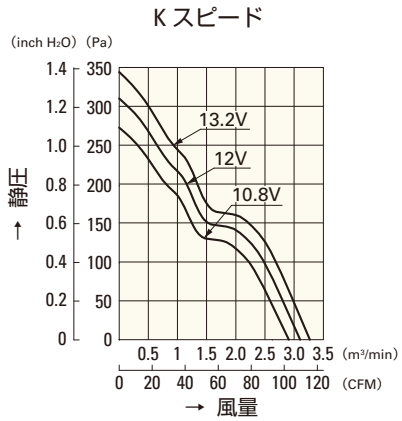

9G0812K101(1011)

Gスピード

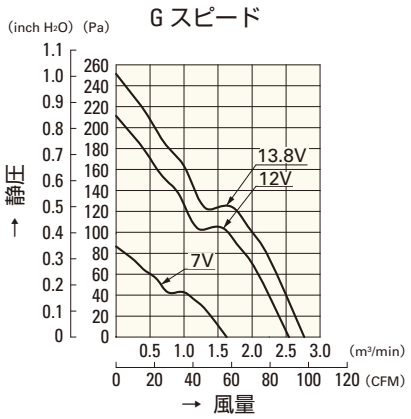

9G0812G101(1011)

Hスピード

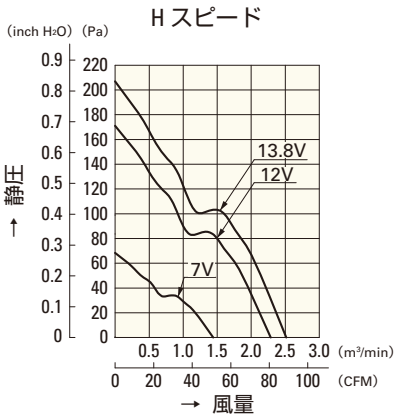

9G0812H101(1011)

Gスピード

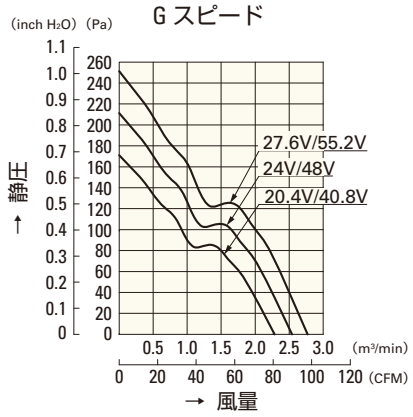

9G0824G101(1011)
9G0848G101(1011)

Hスピード

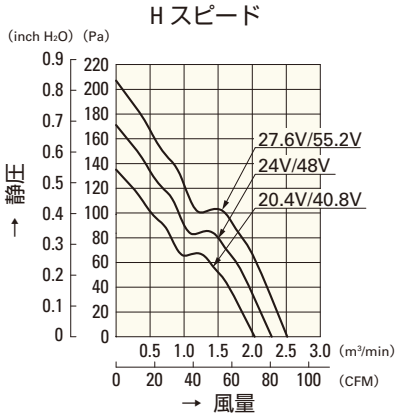

9G0824H101(1011)
9G0848H101(1011)

□92mm

San Ace 92

25mm厚・25mm厚（サンクーラー）
32mm厚（Gタイプ）・38mm厚（GVタイプ）
38mm厚（Gタイプ）

一般仕様 パルスセンサ付 パルスセンサ仕様 ⇨ P.309参照

・材質 ……フレーム：樹脂（難燃グレード　UL94V-0），
　　羽根：樹脂（難燃グレード　UL94V-1）
・期待寿命 ……各型番による（L10：残存率90% 60℃，定格電圧，連続運転，フリーエアー状態）
・ファン電源リード線 ……⊕赤色 ⊖黒色または青色 センサ 黄色
・保存温度範囲 ……－30℃～＋70℃（結露なきこと）

□92mm×25mm厚 〔質量：150g〕

仕様 リブなしの場合，型番末尾が（　）内の数字になります。Wはワイドレンジ。

型　番	定格電圧 [V]	使用電圧範囲 [V]	定格電流 [A]	定格入力 [W]	定格回転速度 [min⁻¹]	最大風量 [m³/min]	最大風量 [CFM]	最大静圧 [Pa]	最大静圧 [inchH₂O]	音圧レベル [dB(A)]	使用温度範囲 [℃]	期待寿命 [h]
109P0912J401(4011)	12	6 ～ 13.8	0.56	6.72	4,300	2.03	71.6	92.2	0.37	47	－10～＋60	40,000
109P0912W401(4011)		6 ～ 16	0.21	2.52	2,850	1.45	51.2	45	0.181	33	－10～＋70	
109P0912H401(4011)		10.2 ～ 13.8	0.21	2.52	2,850	1.45	51.2	45	0.181	33		
109P0912F401(4011)			0.14	1.68	2,450	1.24	43.8	32.3	0.130	30		
109P0912M401(4011)			0.1	1.2	2,100	1.04	36.7	23.5	0.094	27		
109P0912L401(4011)			0.07	0.84	1,700	0.8	28.3	16.6	0.067	23		
109P0924J401(4011)	24	12 ～ 26.4	0.28	6.72	4,300	2.03	71.6	92.2	0.37	47	－10～＋60	
109P0924W401(4011)		12 ～ 30	0.12	2.88	2,850	1.45	51.2	45	0.181	33	－10～＋70	
109P0924H401(4011)		20.4 ～ 27.6	0.12	2.88	2,850	1.45	51.2	45	0.181	33		
109P0924F401(4011)			0.08	1.92	2,450	1.24	43.8	32.3	0.130	30		
109P0924M401(4011)			0.06	1.44	2,100	1.04	36.7	23.5	0.094	27		
109P0924L401(4011)			0.05	1.2	1,700	0.8	28.3	16.6	0.067	23		
109P0948H401(4011)	48	43 ～ 53	0.06	2.88	2,850	1.45	51.2	45	0.181	33		

センサなし パルスセンサ …すべての機種でご用意できます。　ロックセンサ ロースピードセンサ …機種によって異なりますのでお問い合わせください。

外形図（リブ付き）

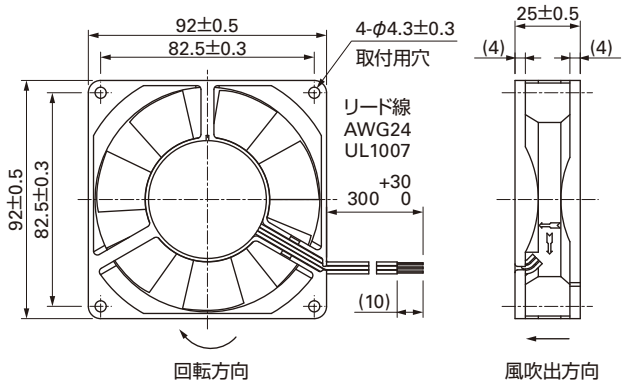

取付穴参考寸法図

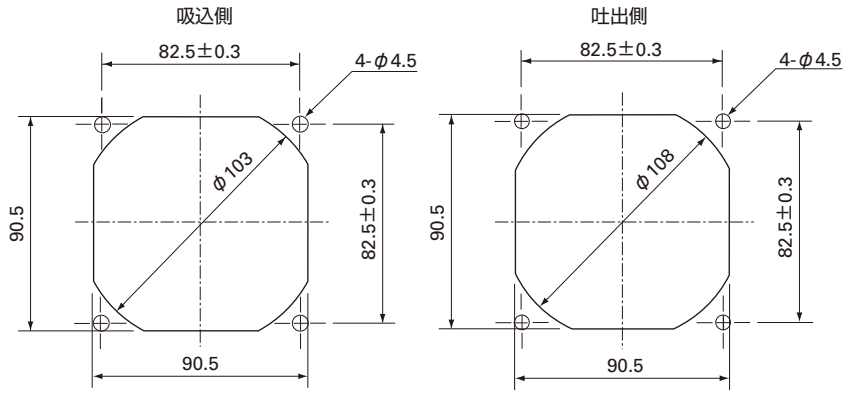

オプション

フィンガーガード

型番：109-099C　　表面処理：ニッケルクロムメッキ（銀色）

吐出側

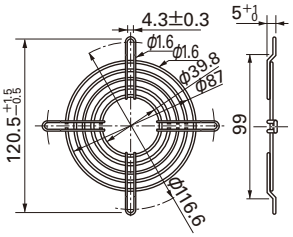

型番：109-099E　　表面処理：ニッケルクロムメッキ（銀色）
　　：109-099H　　：カチオン電着塗装（黒色）

吸込側，吐出側兼用

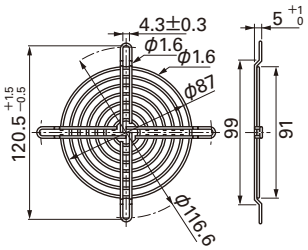

オプション

樹脂フィンガーガード
型番：109-1001G

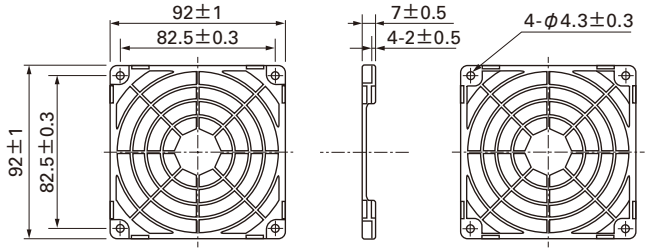

樹脂フィルターキット
型番：109-1001F13（13PPI），109-1001F20（20PPI）
：109-1001F30（30PPI），109-1001F40（40PPI）

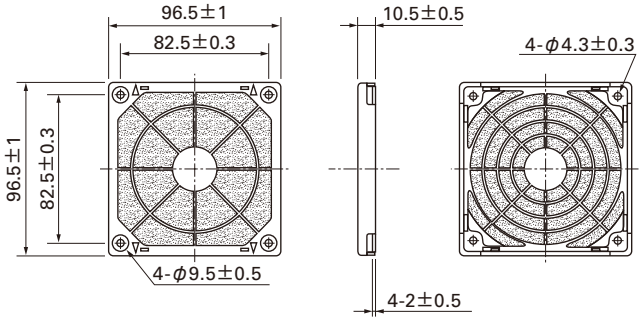

風量・静圧特性例

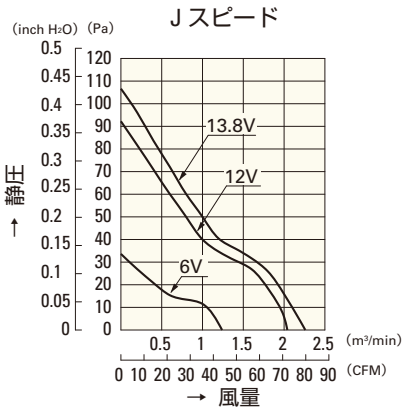

109P0912J401(4011)

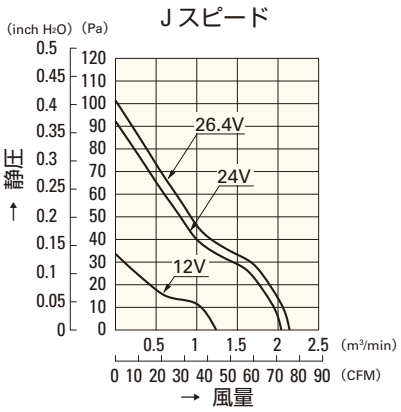

109P0924J401(4011)

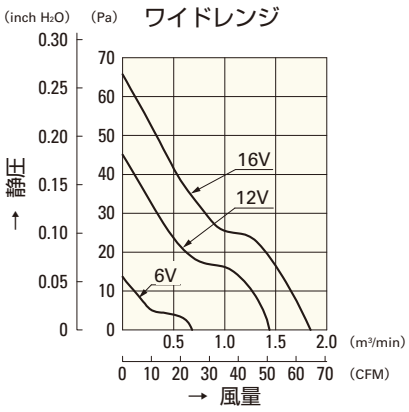

109P0912W401(4011)

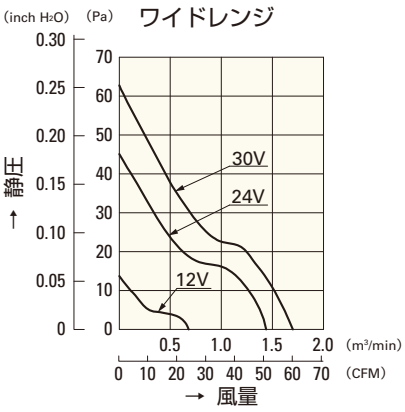

109P0924W401(4011)

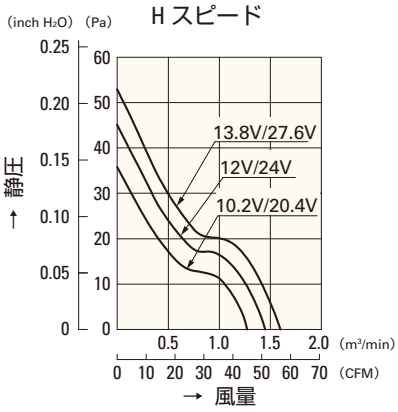

109P0912H401(4011)
109P0924H401(4011)

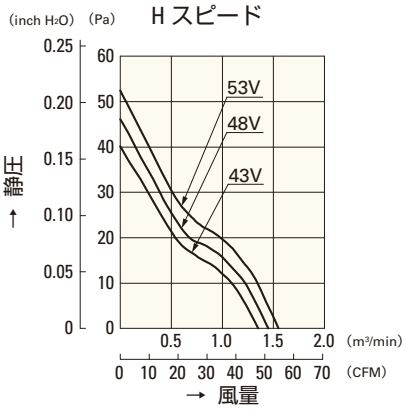

109P0948H401(4011)

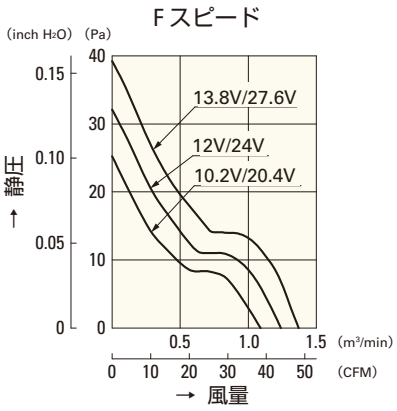

109P0912F401(4011)
109P0924F401(4011)

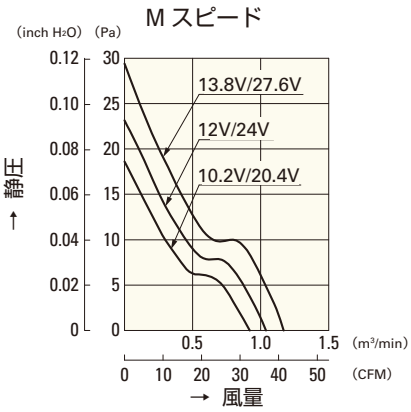

109P0912M401(4011)
109P0924M401(4011)

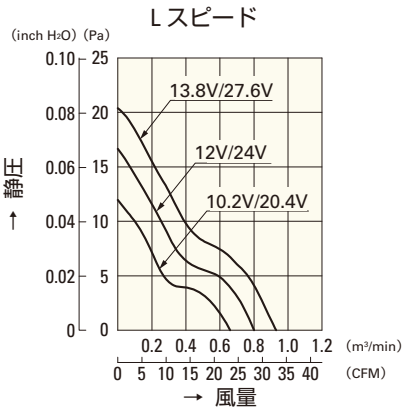

109P0912L401(4011)
109P0924L401(4011)

□92mm

San Ace 92

25mm厚・**25mm厚（サンクーラー）**
32mm厚（Gタイプ）・38mm厚（GVタイプ）
38mm厚（Gタイプ）

一般仕様

パルスセンサ付 パルスセンサ仕様 ⇨ P.309参照

・材質 ……フレーム：樹脂（難燃グレード　UL94V-0），
羽根：樹脂（難燃グレード　UL94V-0）
・期待寿命 ……各型番による（L10：残存率90% 60℃，定格電圧，連続運転，フリーエアー状態）
・ファン電源リード線 ……⊕赤色 ⊖黒色または青色 センサ 黄色
・保存温度範囲 ……－30℃～＋70℃（結露なきこと）

□92mm×25mm厚 〔質量：100g〕 San Cooler

仕様

リブなしの場合，型番末尾が（　）内の数字になります。

型　番	定格電圧 [V]	使用電圧範囲 [V]	定格電流 [A]	定格入力 [W]	定格回転速度 [min^{-1}]	最大風量 [m^3/min]	最大風量 [CFM]	最大静圧 [Pa]	最大静圧 [$inchH_2O$]	音圧レベル [dB(A)]	使用温度範囲 [℃]	期待寿命 [h]
9A0912G401(4011)	12	6～13.8	0.39	4.68	3,900	1.76	62.1	66.5	0.267	43	－10～＋60	30,000
9A0912S401(4011)			0.27	3.24	3,550	1.66	58.6	56.1	0.225	39		40,000
9A0912H401(4011)			0.21	2.52	3,150	1.45	51.2	44	0.177	33	－10～＋70	
9A0912F401(4011)			0.14	1.68	2,650	1.24	43.8	32.2	0.129	30		
9A0912M401(4011)			0.12	1.44	2,250	1.04	36.7	22.6	0.091	27		
9A0912L401(4011)		7～13.8	0.07	0.84	1,750	0.8	28.2	13.4	0.054	23		
9A0924G401(4011)	24	12～27.6	0.19	4.56	3,900	1.76	62.1	66.5	0.267	43	－10～＋60	30,000
9A0924S401(4011)			0.15	3.6	3,550	1.66	58.6	56.1	0.225	39	－10～＋70	40,000
9A0924H401(4011)			0.1	2.4	3,150	1.45	51.2	44	0.177	33		
9A0924F401(4011)			0.08	1.92	2,650	1.24	43.8	32.2	0.129	30		
9A0924M401(4011)			0.05	1.2	2,250	1.04	36.7	22.6	0.091	27		
9A0924L401(4011)		14～27.6	0.04	0.96	1,750	0.8	28.2	13.4	0.054	23		

センサなし パルスセンサ …すべての機種でご用意できます。　ロックセンサ …機種によって異なりますのでお問い合わせください。

外形図（リブ付き）

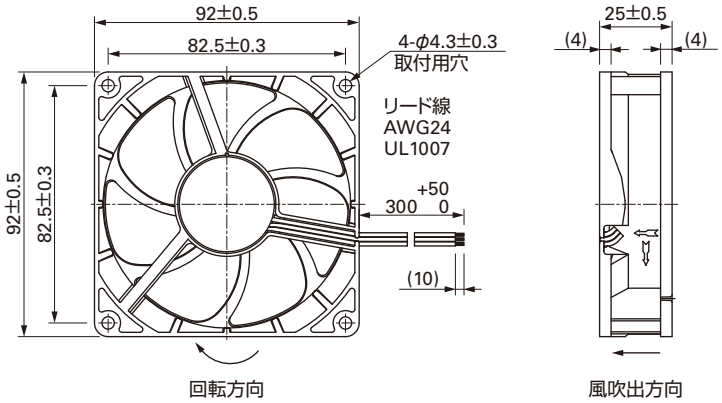

取付穴参考寸法図

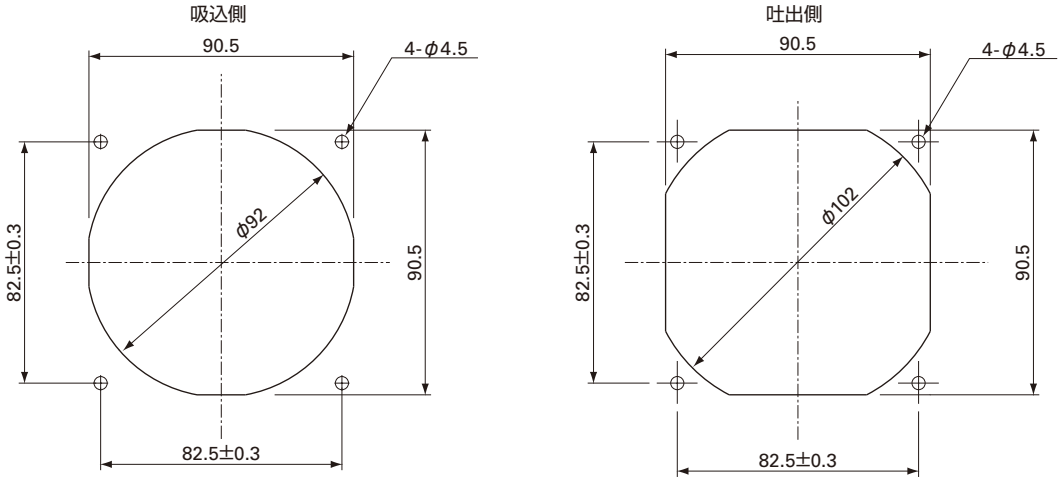

オプション

フィンガーガード

型番：109-099C　　表面処理：ニッケルクロムメッキ（銀色）

吐出側

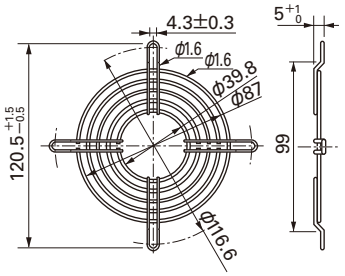

樹脂フィンガーガード

型番：109-1001G

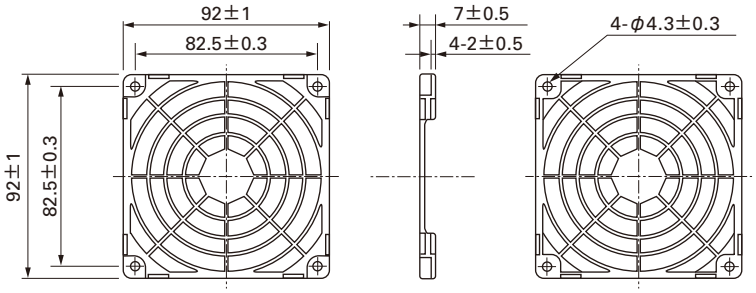

型番：109-099E　　表面処理：ニッケルクロムメッキ（銀色）
　　：109-099H　　：カチオン電着塗装（黒色）

吸込側，吐出側兼用

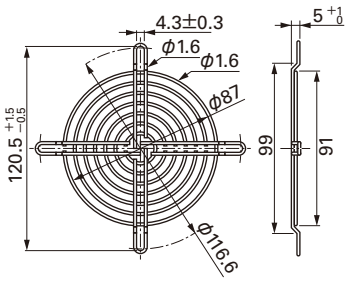

樹脂フィルターキット

型番：109-1001F13（13PPI），109-1001F20（20PPI）
　　：109-1001F30（30PPI），109-1001F40（40PPI）

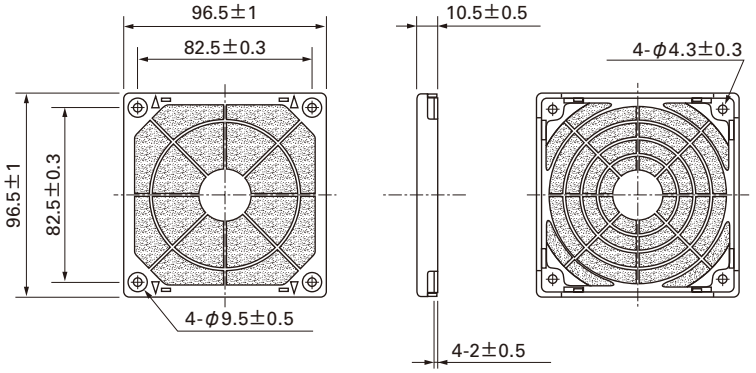

風量・静圧特性例

G スピード

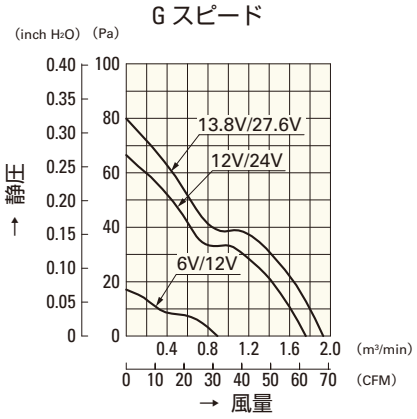

9A0912G401(4011)
9A0924G401(4011)

S スピード

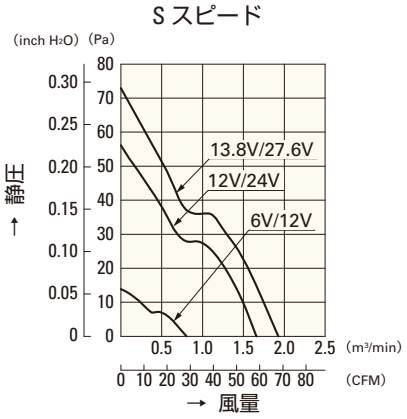

9A0912S401(4011)
9A0924S401(4011)

H スピード

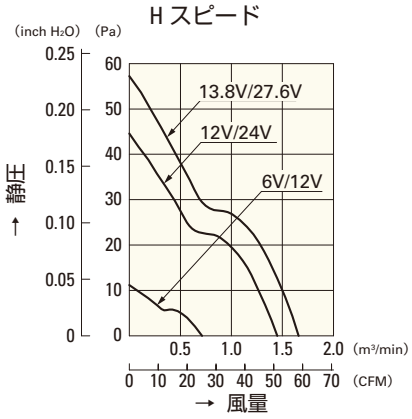

9A0912H401(4011)
9A0924H401(4011)

F スピード

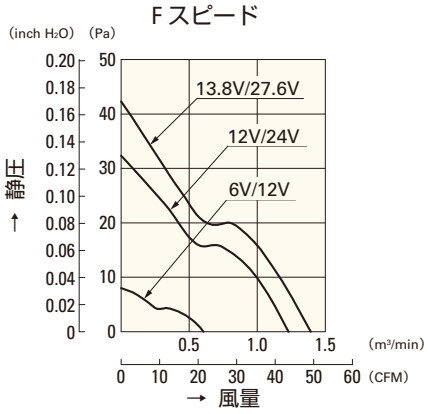

9A0912F401(4011)
9A0924F401(4011)

M スピード

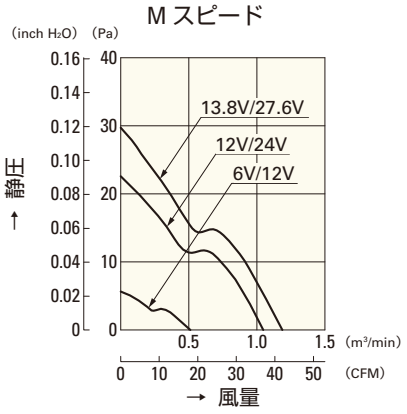

9A0912M401(4011)
9A0924M401(4011)

L スピード

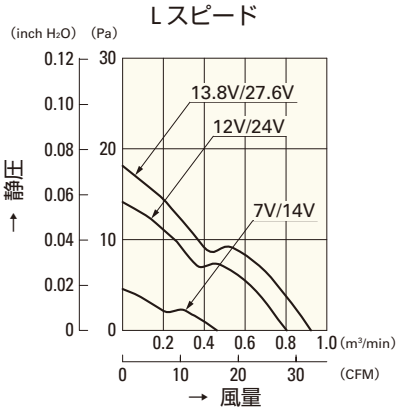

9A0912L401(4011)
9A0924L401(4011)

□92mm

San Ace 92

25mm厚・25mm厚（サンクーラー）
32mm厚（Gタイプ）・38mm厚（GVタイプ）
38mm厚（Gタイプ）

一般仕様

パルスセンサ付 パルスセンサ仕様 ⇨ P.309参照

・材質 ……フレーム：樹脂（難燃グレード　UL94V-0），
羽根：樹脂（難燃グレード　UL94V-1）
・期待寿命 ……各型番による（L10：残存率90% 60℃，定格電圧，連続運転，フリーエアー状態）
・ファン電源リード線 ……⊕赤色 ⊖黒色または青色 センサ 黄色
・保存温度範囲 ……−30℃～+70℃（結露なきこと）

□92mm×32mm厚 〔質量：170g〕 Gタイプ

ECO PRODUCTS

仕様

リブなしの場合，型番末尾が（　）内の数字になります。

型　番	定格電圧 [V]	使用電圧範囲 [V]	定格電流 [A]	定格入力 [W]	定格回転速度 [min^{-1}]	最大風量 [m^3/min]	最大風量 [CFM]	最大静圧 [Pa]	最大静圧 [$inchH_2O$]	音圧レベル [dB(A)]	使用温度範囲 [℃]	期待寿命 [h]
9G0912A201(2011)	12	10.2 ～ 13.8	0.58	6.96	4,300	2.50	88.3	115	0.462	44	−10 ～+70	40,000
9G0912S201(2011)			0.38	4.56	3,500	2.00	70.7	77	0.309	38		
9G0912H201(2011)			0.23	2.76	2,850	1.59	56.2	51	0.205	32		
9G0912M201(2011)			0.13	1.56	2,100	1.20	42.4	27	0.108	25		
9G0924A201(2011)	24	20.4 ～ 27.6	0.30	7.20	4,300	2.50	88.3	115	0.462	44	−10 ～+60	
9G0924S201(2011)			0.19	4.56	3,500	2.00	70.7	77	0.309	38	−10 ～+70	
9G0924H201(2011)			0.12	2.88	2,850	1.59	56.2	51	0.205	32		
9G0924M201(2011)			0.08	1.92	2,100	1.20	42.4	27	0.108	25		
9G0948A201(2011)	48	40.8 ～ 55.2	0.16	7.68	4,300	2.50	88.3	115	0.462	44		
9G0948S201(2011)			0.11	5.28	3,500	2.00	70.7	77	0.309	38		
9G0948H201(2011)			0.08	3.84	2,850	1.59	56.2	51	0.205	32		
9G0948M201(2011)			0.05	2.40	2,100	1.20	42.4	27	0.108	25		

センサなし パルスセンサ …すべての機種でご用意できます。　ロックセンサ ロースピードセンサ PWMコントロール …機種によって異なりますのでお問い合わせください。

外形図（リブ付き）

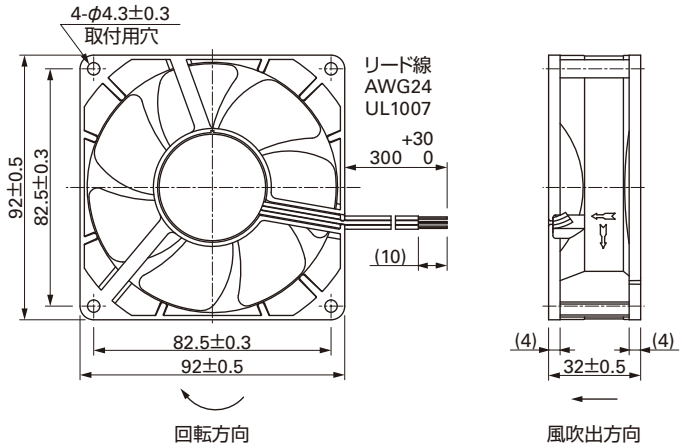

取付穴参考寸法図

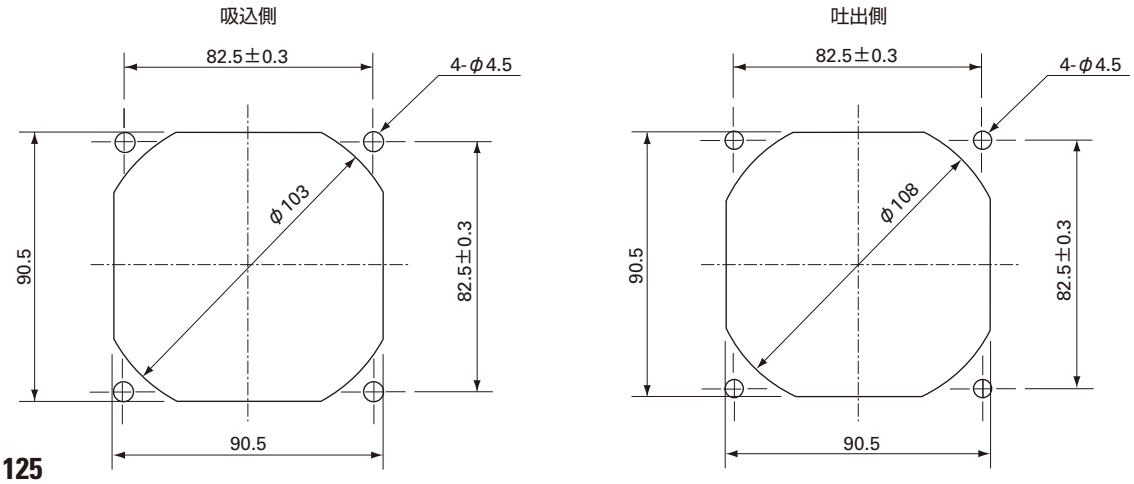

オプション

フィンガーガード

型番：109-099C　表面処理：ニッケルクロムメッキ（銀色）

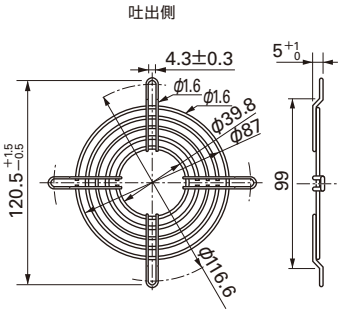

型番：109-099E　表面処理：ニッケルクロムメッキ（銀色）
　　：109-099H　　：カチオン電着塗装（黒色）

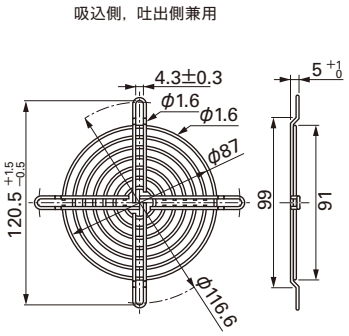

樹脂フィンガーガード

型番：109-1001G

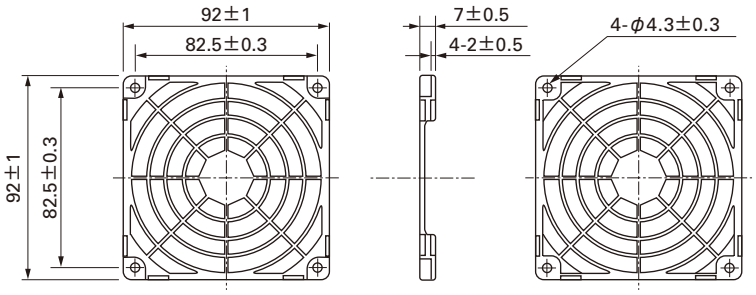

樹脂フィルターキット

型番：109-1001F13（13PPI），109-1001F20（20PPI）
　　：109-1001F30（30PPI），109-1001F40（40PPI）

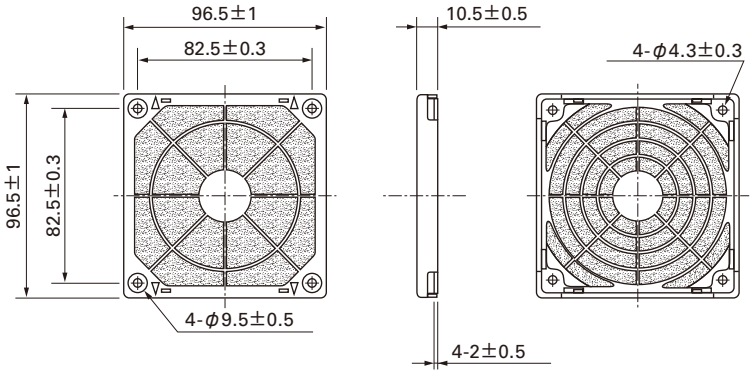

風量・静圧特性例

Aスピード

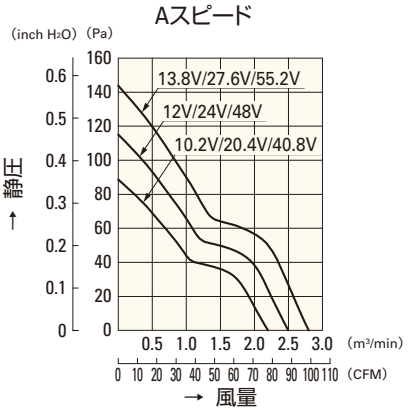

9G0912A201(2011)
9G0924A201(2011)
9G0948A201(2011)

Sスピード

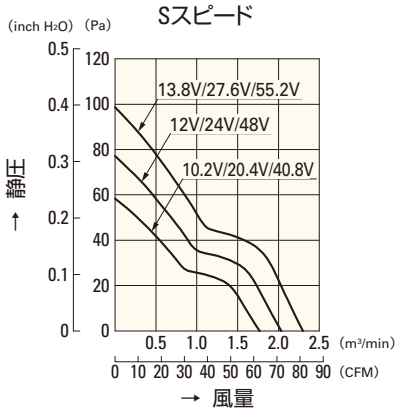

9G0912S201(2011)
9G0924S201(2011)
9G0948S201(2011)

Hスピード

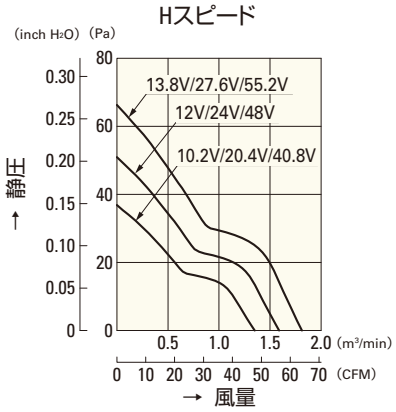

9G0912H201(2011)
9G0924H201(2011)
9G0948H201(2011)

Mスピード

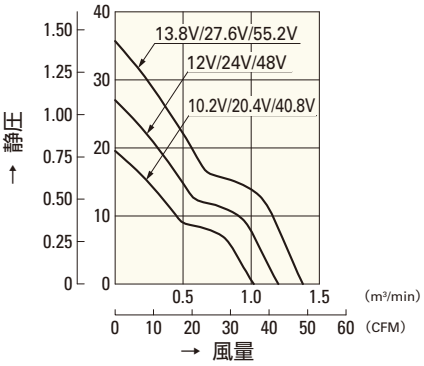

9G0912M201(2011)
9G0924M201(2011)
9G0948M201(2011)

□92mm

San Ace 92

25mm厚・25mm厚（サンクーラー）
32mm厚（Gタイプ）・**38mm厚（GVタイプ）**
38mm厚（Gタイプ）

一般仕様

パルスセンサ付 パルスセンサ仕様 ⇨ P.309参照
PWMコントロール機能付 ⇨ P.311参照

・材質 ……フレーム：樹脂（難燃グレード　UL94V-0），
　　羽根：樹脂（難燃グレード　UL94V-1）
・期待寿命 ……各型番による（L10：残存率90% 60℃，定格電圧，連続運転，フリーエアー状態）
・ファン電源リード線 ……⊕赤色 ⊖黒色 センサ 黄色 コントロール 茶色
・保存温度範囲 ……－30℃～＋70℃（結露なきこと）

□92mm×38mm厚 〔質量：250g〕 GVタイプ

仕様

リブなしの場合，型番末尾が（　）内の数字になります。

型　番	定格電圧 [V]	使用電圧範囲 [V]	PWMデューティサイクル※ [%]	定格電流 [A]	定格入力 [W]	定格回転速度 [min⁻¹]	最大風量 [m³/min]	最大風量 [CFM]	最大静圧 [Pa]	最大静圧 [inchH₂O]	音圧レベル [dB(A)]	使用温度範囲 [℃]	期待寿命 [h]
9GV0912P1G03(031)	12	10.8 ～ 13.2	100	4.10	49.2	9,000	5.35	189.0	430.0	1.73	68	－10～＋70	40,000
			0	0.33	4.0	2,900	1.72	60.8	44.6	0.18	37		
9GV0912P1H03(031)		10.2 ～ 13.8	100	3.50	42.0	8,500	5.05	178.0	385.0	1.55	64		
			0	0.29	3.5	2,700	1.60	56.5	38.8	0.16	34		
9GV0948P1H03(031)	48	40.8 ～ 55.2	100	0.82	39.4	8,500	5.05	178.0	385.0	1.55	64		
			0	0.14	6.7	4,000	2.37	83.7	85.2	0.34	45		

※入力PWM周波数：25kHz

センサなし　パルスセンサ　PWMコントロール …すべての機種でご用意できます。

外形図（リブ付き）

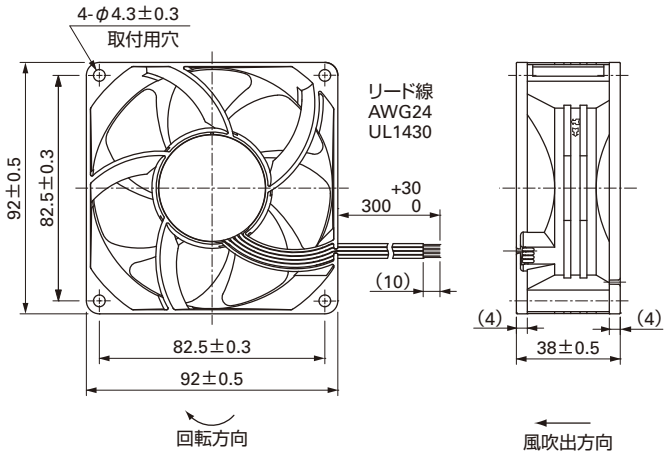

取付穴参考寸法図

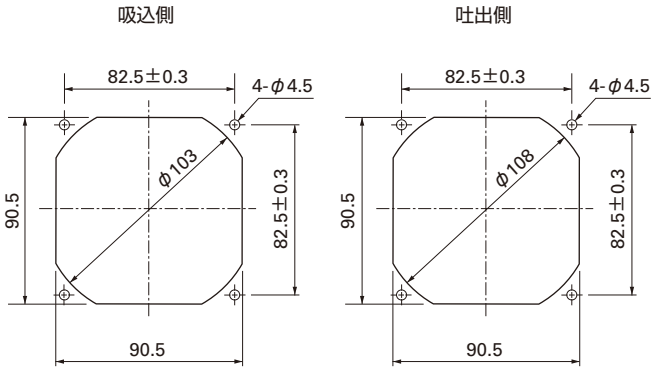

オプション

フィンガーガード
型番：109-099C　表面処理：ニッケルクロムメッキ（銀色）
型番：109-099E　表面処理：ニッケルクロムメッキ（銀色）
　　：109-099H　　：カチオン電着塗装（黒色）

吐出側

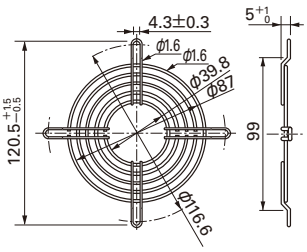

吸込側，吐出側兼用

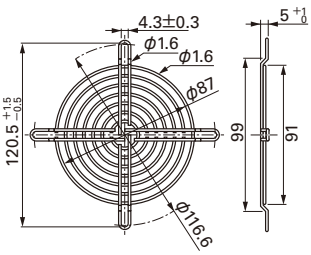

オプション

樹脂フィンガーガード
型番：109-1001G

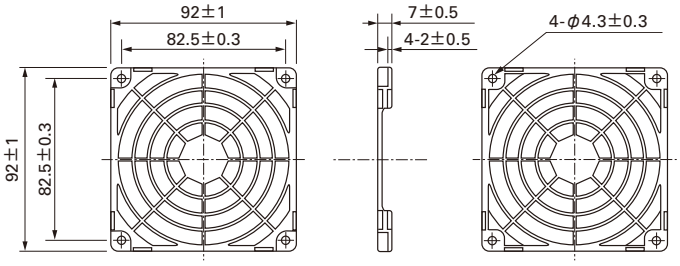

樹脂フィルターキット
型番：109-1001F13（13PPI），109-1001F20（20PPI）
：109-1001F30（30PPI），109-1001F40（40PPI）

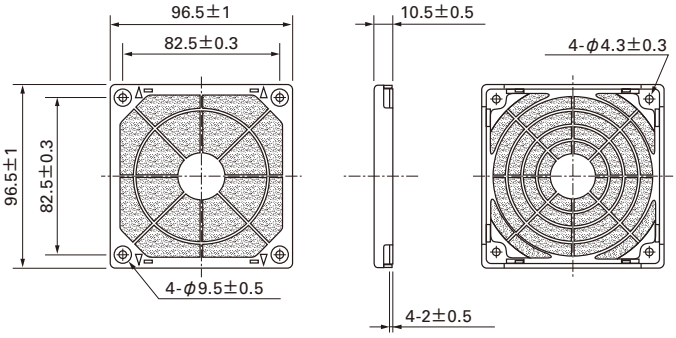

風量・静圧特性例

PWM デューティサイクル

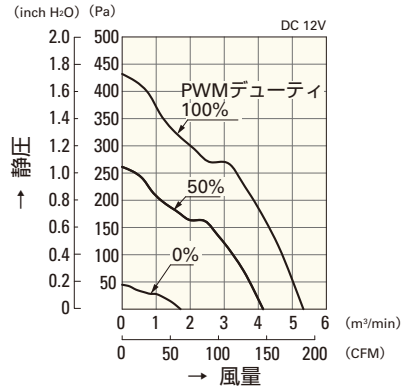

9GV0912P1G03(031)

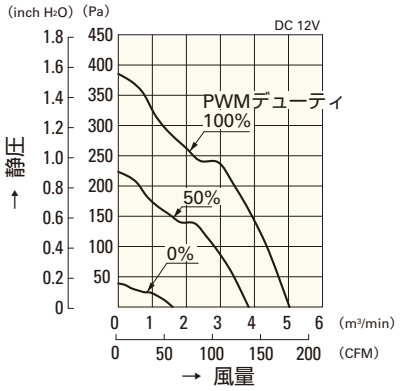

9GV0912P1H03(031)

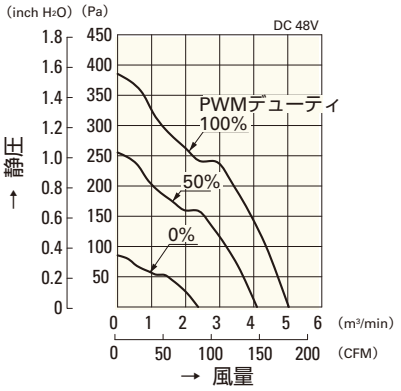

9GV0948P1H03(031)

使用電圧範囲

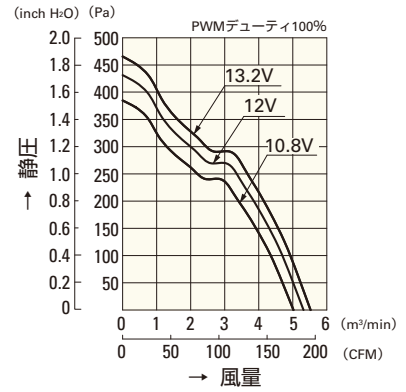

9GV0912P1G03(031)

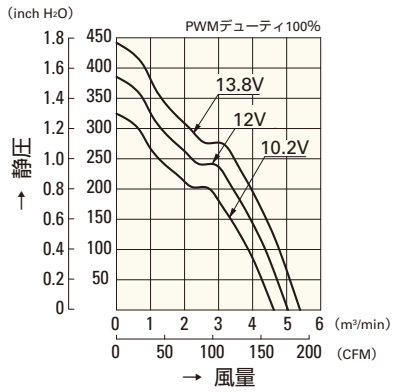

9GV0912P1H03(031)

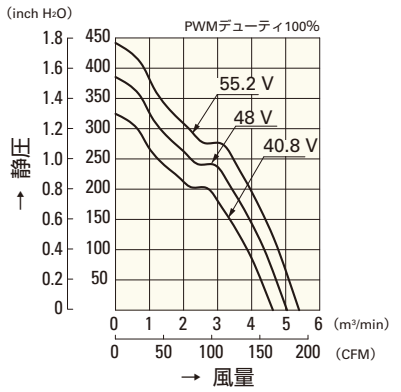

9GV0948P1H03(031)

PWM デューティ 回転速度特性例

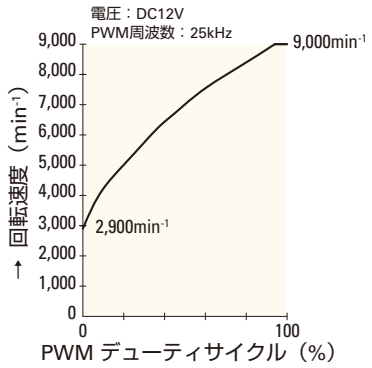

9GV0912P1G03(031)

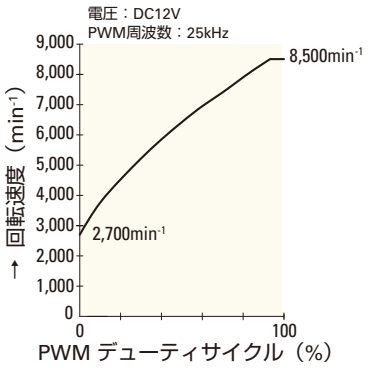

9GV0912P1H03(031)

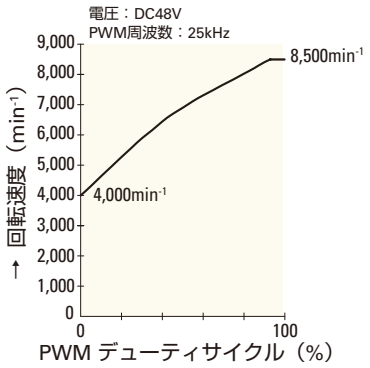

9GV0948P1H03(031)

□92mm

San Ace 92

25mm厚・25mm厚（サンクーラー）
32mm厚（Gタイプ）・38mm厚（GVタイプ）
38mm厚（Gタイプ）

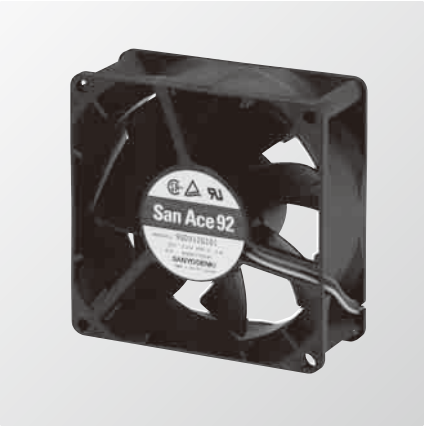

一般仕様

パルスセンサ付 パルスセンサ仕様 ⇨ P.309参照

・材質 ……フレーム：樹脂（難燃グレード　UL94V-0），
羽根：樹脂（難燃グレード　UL94V-0）
・期待寿命 ……各型番による（L10：残存率90% 60℃，定格電圧，連続運転，フリーエアー状態）
・ファン電源リード線 ……⊕赤色 ⊖黒色 センサ 黄色
・保存温度範囲 ……−30℃～+70℃（結露なきこと）

□92mm×38mm厚 〔質量：180g〕 Gタイプ

仕様

リブなしの場合，型番末尾が（　）内の数字になります。

型　番	定格電圧 [V]	使用電圧範囲 [V]	定格電流 [A]	定格入力 [W]	定格回転速度 [min^{-1}]	最大風量 [m^3/min]	最大風量 [CFM]	最大静圧 [Pa]	最大静圧 [$inchH_2O$]	音圧レベル [dB(A)]	使用温度範囲 [℃]	期待寿命 [h]
9G0912G101(1011)	12	7.0 ～ 13.8	1.1	13.2	5,000	3.10	110	150	0.602	50	−10 ～ +60	40,000
9G0912H101(1011)			0.58	6.96	4,000	2.54	90	100	0.402	43		
9G0924G101(1011)	24	20.4 ～ 27.6	0.55	13.2	5,000	3.10	110	150	0.602	50		
9G0924H101(1011)			0.3	7.2	4,000	2.54	90	100	0.402	43		
9G0948G101(1011)	48	40.8 ～ 55.2	0.27	12.96	5,000	3.10	110	150	0.602	50		
9G0948H101(1011)			0.16	7.68	4,000	2.54	90	100	0.402	43		

センサなし パルスセンサ …すべての機種でご用意できます。　ロックセンサ ロースピードセンサ PWMコントロール …機種によって異なりますのでお問い合わせください。

外形図（リブ付き）

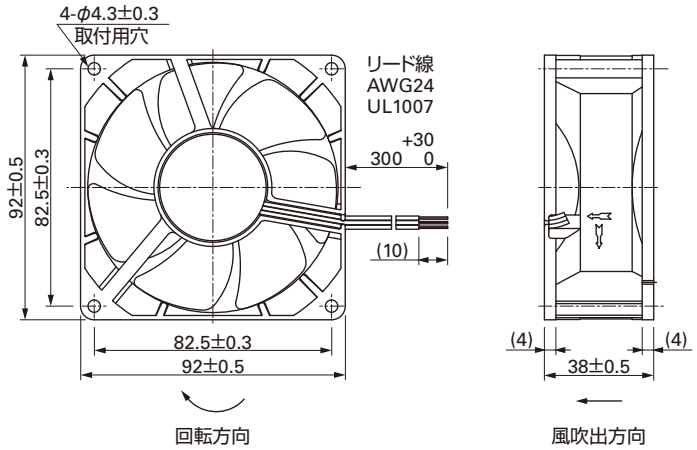

取付穴参考寸法図

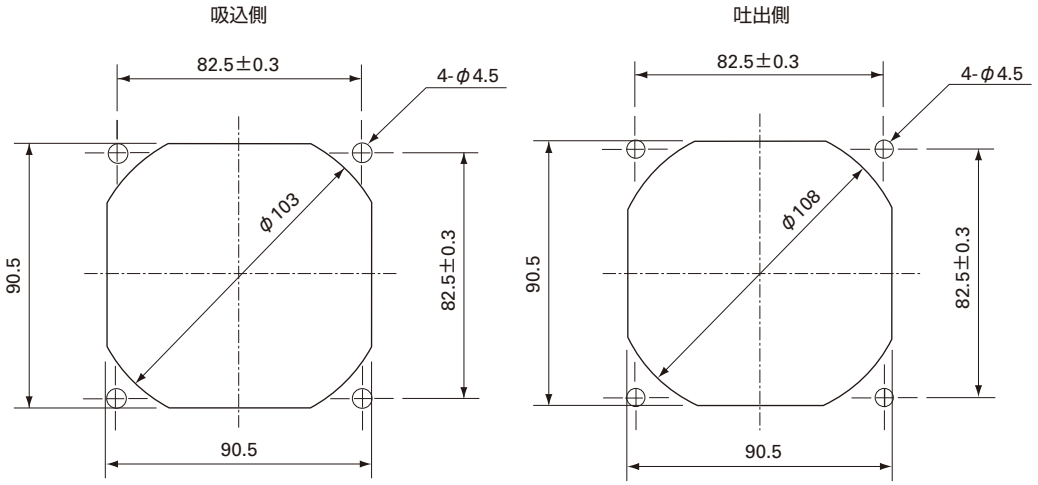

オプション

フィンガーガード

型番：109-099C　表面処理：ニッケルクロムメッキ（銀色）

吐出側

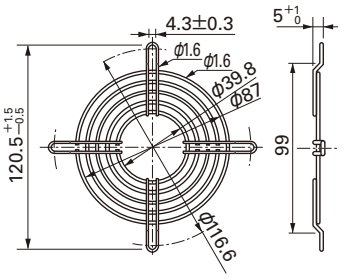

型番：109-099E　表面処理：ニッケルクロムメッキ（銀色）
　　：109-099H　　：カチオン電着塗装（黒色）

吸込側，吐出側兼用

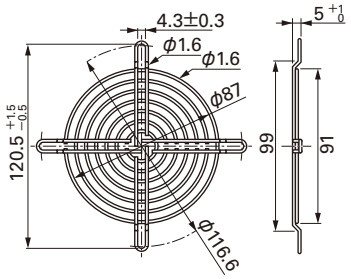

樹脂フィンガーガード

型番：109-1001G

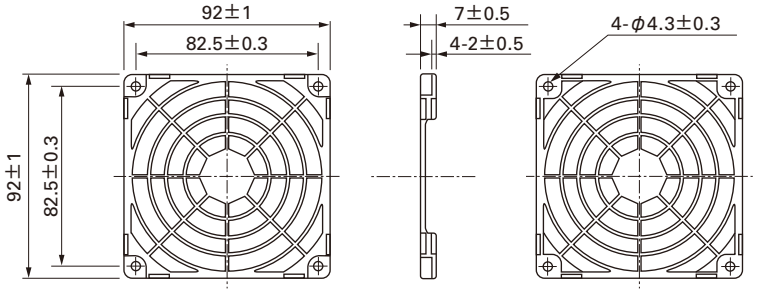

樹脂フィルターキット

型番：109-1001F13（13PPI），109-1001F20（20PPI）
　　：109-1001F30（30PPI），109-1001F40（40PPI）

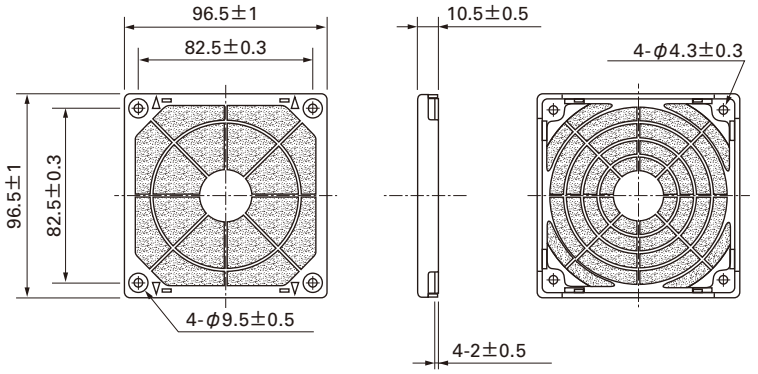

風量・静圧特性例

Gスピード

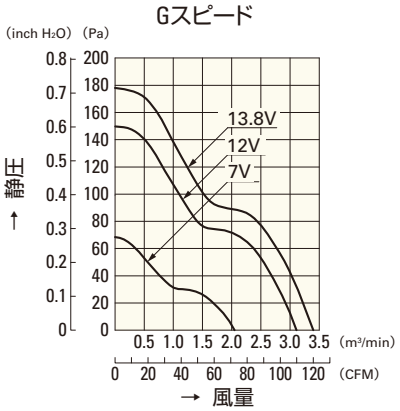

9G0912G101(1011)

Gスピード

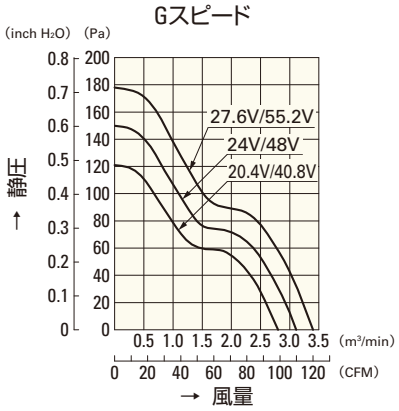

9G0924G101(1011)
9G0948G101(1011)

Hスピード

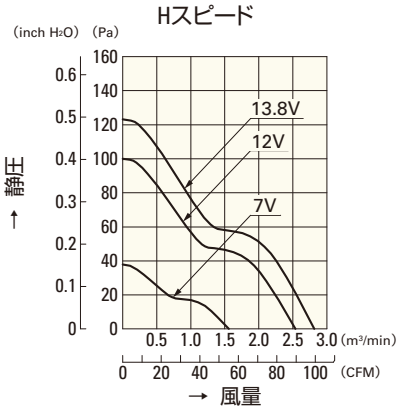

9G0912H101(1011)

Hスピード

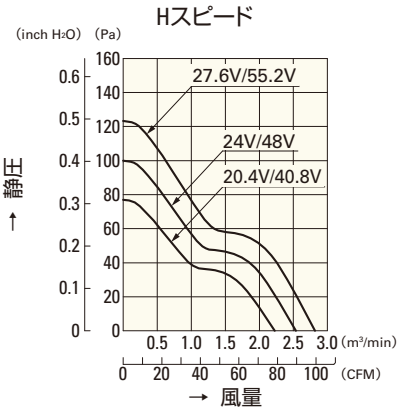

9G0924H101(1011)
9G0948H101(1011)

□120mm

San Ace 120

25mm厚（GVタイプ）・25mm厚（Gタイプ）
38mm厚（GVタイプ）・38mm厚（Gタイプ）
38mm厚（SGタイプ）

一般仕様

パルスセンサ付 パルスセンサ仕様 ⇨ P.309参照
PWMコントロール機能付 ⇨ P.311参照

・材質 ……フレーム：樹脂（難燃グレード　UL94V-0），
羽根：樹脂（難燃グレード　UL94V-1）
・期待寿命 ……各型番による（L10：残存率90% 60℃，定格電圧，連続運転，フリーエアー状態）
・ファン電源リード線 ……⊕赤色 ⊖黒色 センサ 黄色 コントロール 茶色
・保存温度範囲 ……－30℃～＋70℃（結露なきこと）

□120mm×25mm厚 〔質量：260g〕 GVタイプ

仕様 リブなしの場合，型番末尾が（　）内の数字になります。

型　番	定格電圧 [V]	使用電圧範囲 [V]	PWMデューティサイクル※ [%]	定格電流 [A]	定格入力 [W]	定格回転速度 [min⁻¹]	最大風量 [m³/min]	最大風量 [CFM]	最大静圧 [Pa]	最大静圧 [inchH₂O]	音圧レベル [dB(A)]	使用温度範囲 [℃]	期待寿命 [h]
9GV1212P4G01(011)	12	10.2 ～ 13.8	100	1.68	20.16	5,100	4.83	171	224	0.90	58	－10 ～＋70	40,000
			0	0.18	2.16	1,650	1.56	55.1	23.5	0.09	30		
9GV1224P4G01(011)	24	20.4 ～ 27.6	100	0.84	20.16	5,100	4.83	171	224	0.90	58		
			0	0.13	3.12	1,650	1.56	55.1	23.5	0.09	30		
9GV1248P4J01(011)	48	40.8 ～ 55.2	100	0.5	24.00	5,400	5.11	180	251	1.01	59		
			0	0.15	7.20	3,000	2.84	100	77.5	0.31	47		
9GV1248P4G01(011)		40.8 ～ 60.0	100	0.42	20.16	5,100	4.83	171	224	0.90	58		
			0	0.07	3.36	1,650	1.56	55.1	23.5	0.09	30		
9GV1248P4H01(011)			100	0.33	15.84	4,600	4.35	154	182	0.73	55		
			0	0.07	3.36	1,650	1.56	55.1	23.5	0.09	30		

※入力PWM周波数：25kHz

センサなし　パルスセンサ　PWMコントロール …すべての機種でご用意できます。

外形図（リブ付き）

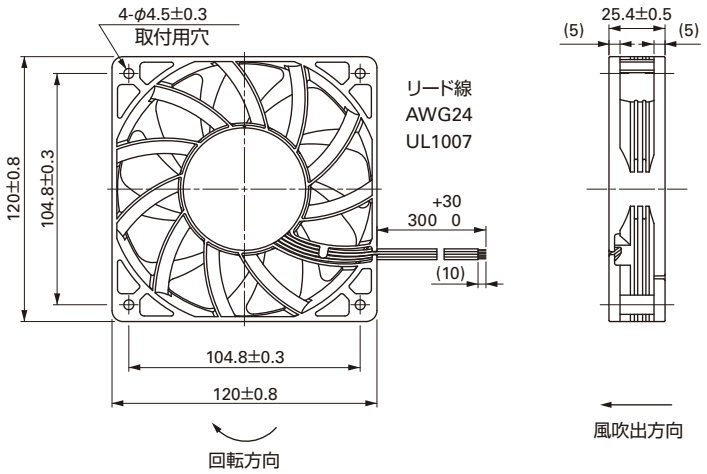

取付穴参考寸法図

吸込側

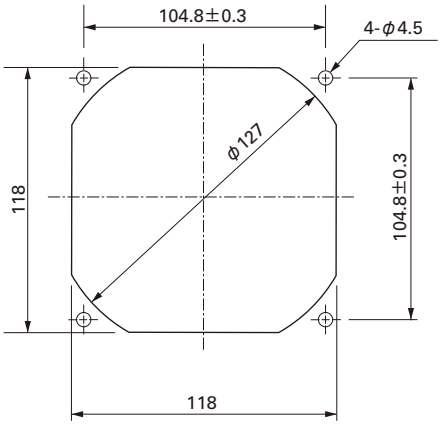

吐出側

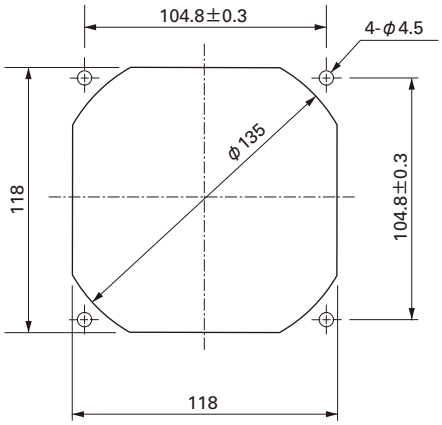

オプション

フィンガーガード

型番：109-019C　表面処理：ニッケルクロムメッキ（銀色）
　　：109-019H　　：カチオン電着塗装（黒色）

吐出側

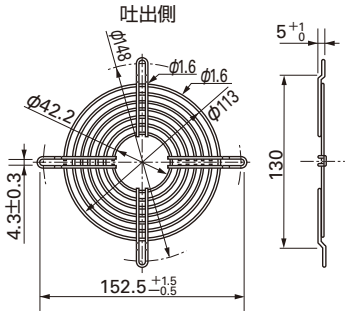

樹脂フィンガーガード

型番：109-1000G

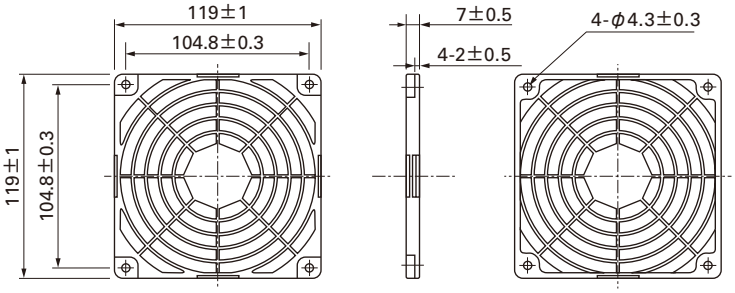

型番：109-019E　表面処理：ニッケルクロムメッキ（銀色）
　　：109-019K　　：カチオン電着塗装（黒色）

吸込側，吐出側兼用

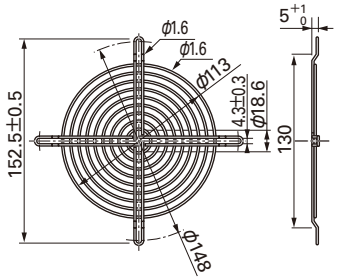

樹脂フィルターキット

型番：109-1000F13（13PPI），109-1000F20（20PPI）
　　：109-1000F30（30PPI），109-1000F40（40PPI）

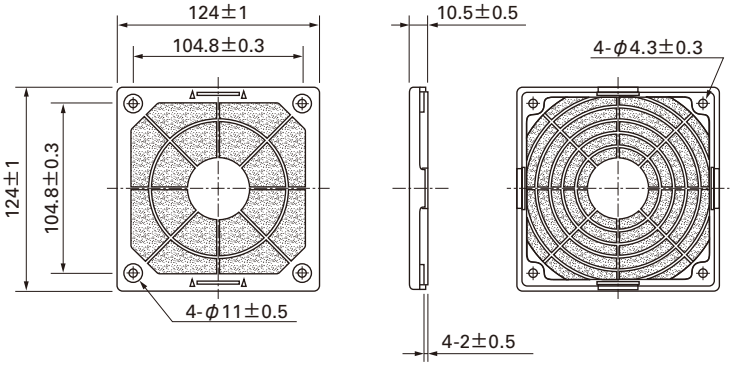

□120mm

San Ace 120

□120mm×25mm厚 〔質量：260g〕

風量・静圧特性例

PWM デューティサイクル

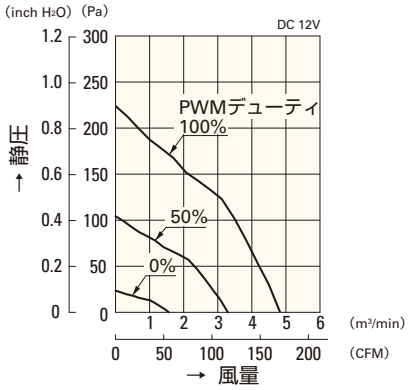

9GV1212P4G01(011)

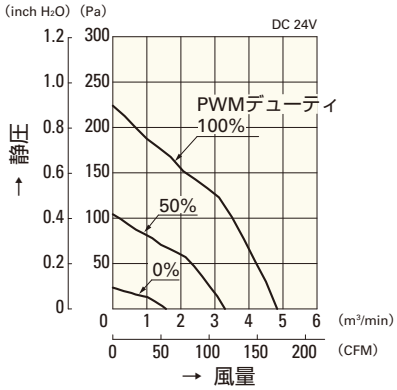

9GV1224P4G01(011)

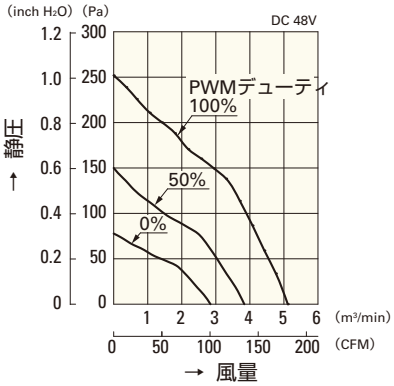

9GV1248P4J01(011)

使用電圧範囲

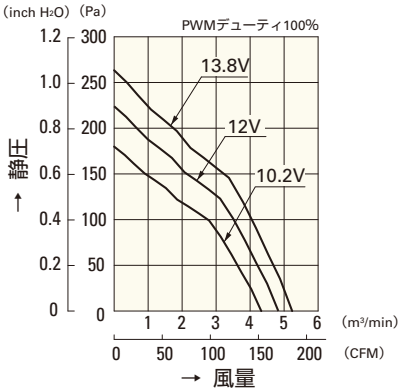

9GV1212P4G01(011)

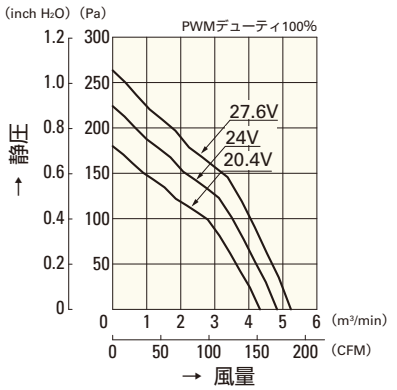

9GV1224P4G01(011)

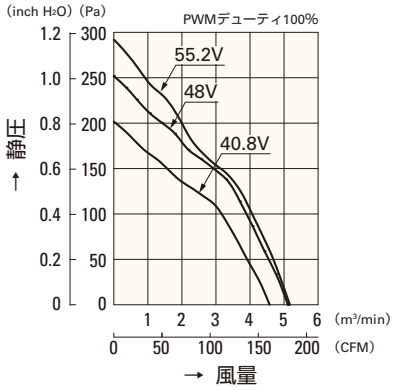

9GV1248P4J01(011)

PWM デューティ 回転速度特性例

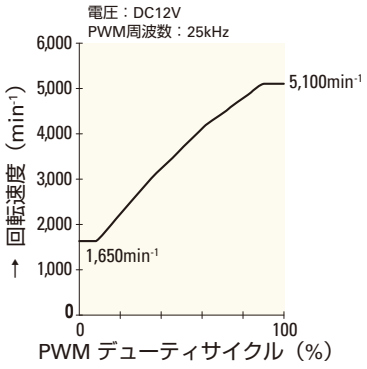

9GV1212P4G01(011)

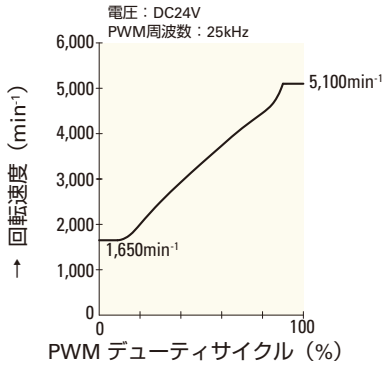

9GV1224P4G01(011)

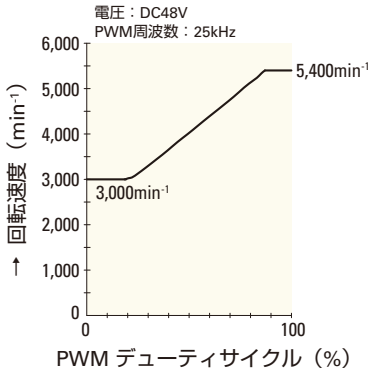

9GV1248P4J01(011)

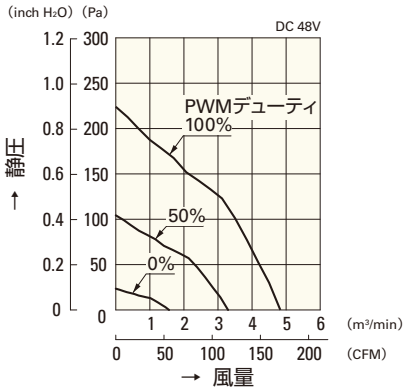

9GV1248P4G01(011)

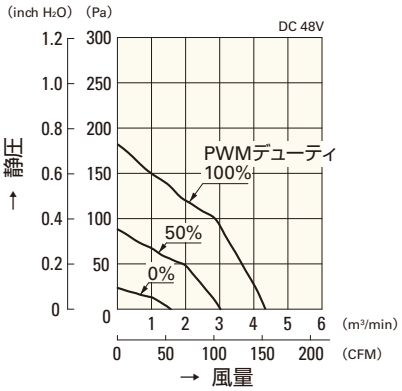

9GV1248P4H01(011)

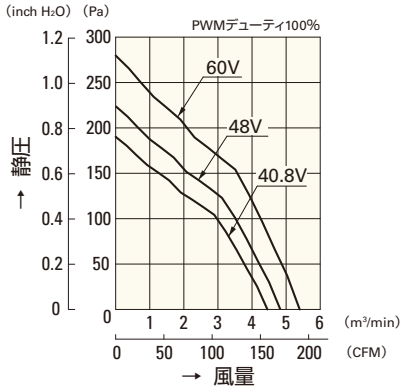

9GV1248P4G01(011)

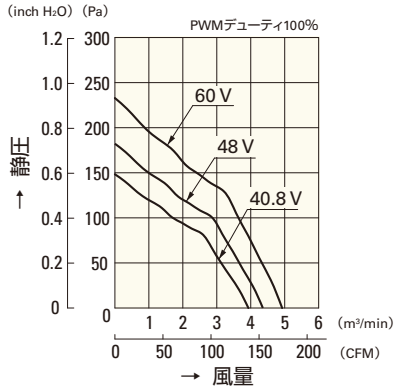

9GV1248P4H01(011)

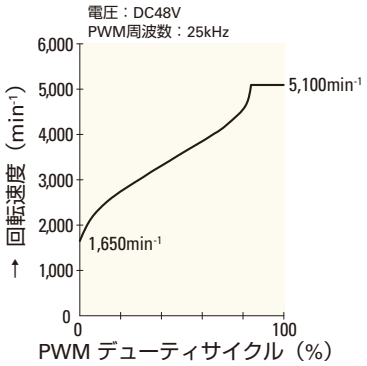

9GV1248P4G01(011)

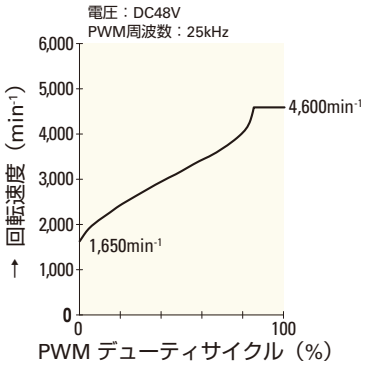

9GV1248P4H01(011)

□120mm

San Ace 120

25mm厚（GVタイプ）・**25mm厚（Gタイプ）**
38mm厚（GVタイプ）・38mm厚（Gタイプ）
38mm厚（SGタイプ）

一般仕様

パルスセンサ付 パルスセンサ仕様 ⇨ P.309参照

・材質 ……フレーム：樹脂（難燃グレード　UL94V-0），
羽根：樹脂（難燃グレード　UL94V-1）
・期待寿命 ……各型番による（L10：残存率90% 60℃，定格電圧，連続運転，フリーエアー状態）
・ファン電源リード線 ……⊕赤色 ⊖黒色または青色 センサ 黄色
・保存温度範囲 ……－30℃～＋70℃（結露なきこと）

□120mm×25mm厚 〔質量：240g〕 Gタイプ

仕様

リブなしの場合，型番末尾が（　）内の数字になります。

型　番	定格電圧 [V]	使用電圧範囲 [V]	定格電流 [A]	定格入力 [W]	定格回転速度 [min⁻¹]	最大風量 [m³/min]	最大風量 [CFM]	最大静圧 [Pa]	最大静圧 [inchH₂O]	音圧レベル [dB(A)]	使用温度範囲 [℃]	期待寿命 [h]
9G1212G401(4011)	12	10.2～13.8	0.90	10.8	4,100	3.68	130	120	0.482	51	－10～＋70	40,000
9G1212E401(4011)			0.58	6.96	3,650	3.25	115	98	0.394	48		
9G1212A401(4011)			0.40	4.80	3,150	2.83	100	77	0.309	44		
9G1212H401(4011)		6～13.8	0.31	3.72	2,850	2.50	88	64	0.257	40		
9G1212F401(4011)		7～13.8	0.19	2.28	2,250	1.98	70	42	0.169	35		
9G1212M401(4011)			0.14	1.68	1,950	1.66	59	31	0.124	29		
9G1212B401(4011)		10.2～13.8	0.06	0.72	1,000	0.88	31	9.6	0.039	18		
9G1224G401(4011)	24	20.4～27.6	0.47	11.28	4,100	3.68	130	120	0.482	51		
9G1224E401(4011)			0.37	8.88	3,650	3.25	115	98	0.394	48		
9G1224A401(4011)			0.21	5.04	3,150	2.83	100	77	0.309	44		
9G1224H401(4011)		12～27.6	0.17	4.08	2,850	2.50	88	64	0.257	40		
9G1224F401(4011)		20.4～27.6	0.10	2.40	2,250	1.98	70	42	0.169	35		
9G1224M401(4011)			0.08	1.92	1,950	1.66	59	31	0.124	29		
9G1248G401(4011)	48	40.8～55.2	0.23	11.04	4,100	3.68	130	120	0.482	51		
9G1248E401(4011)			0.16	7.68	3,650	3.25	115	98	0.394	48		
9G1248A401(4011)			0.13	6.24	3,150	2.83	100	77	0.309	44		
9G1248H401(4011)			0.10	4.80	2,850	2.50	88	64	0.257	40		
9G1248F401(4011)			0.06	2.88	2,250	1.98	70	42	0.169	35		
9G1248M401(4011)			0.05	2.40	1,950	1.66	59	31	0.124	29		

センサなし パルスセンサ …すべての機種でご用意できます。　ロックセンサ ロースピードセンサ PWMコントロール …機種によって異なりますのでお問い合わせください。

外形図（リブ付き）

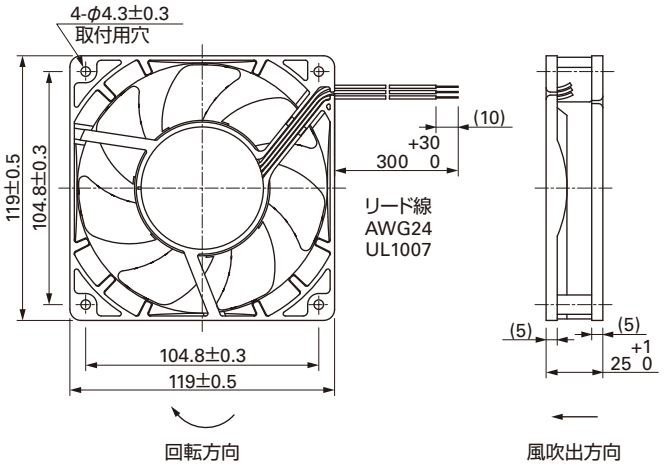

取付穴参考寸法図

吸込側

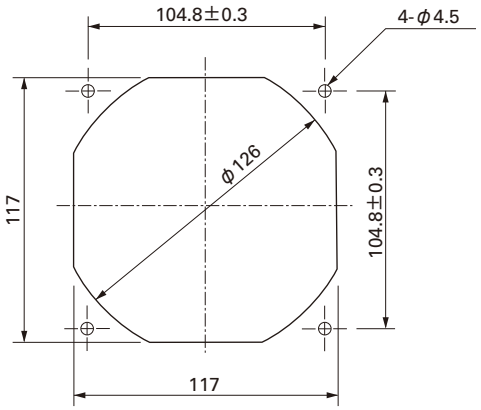

吐出側

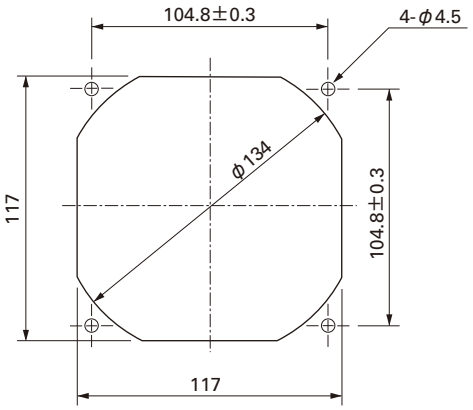

オプション

フィンガーガード

型番：109-019C　表面処理：ニッケルクロムメッキ（銀色）
　　：109-019H　　：カチオン電着塗装（黒色）

吐出側

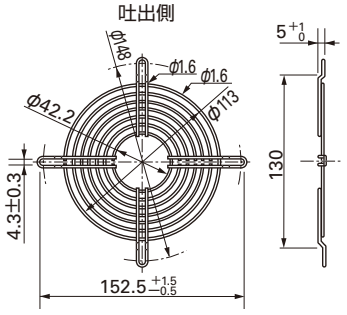

型番：109-019E　表面処理：ニッケルクロムメッキ（銀色）
　　：109-019K　　：カチオン電着塗装（黒色）

吸込側，吐出側兼用

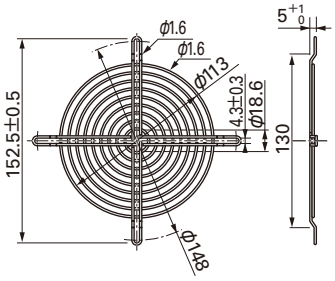

樹脂フィンガーガード

型番：109-1000G

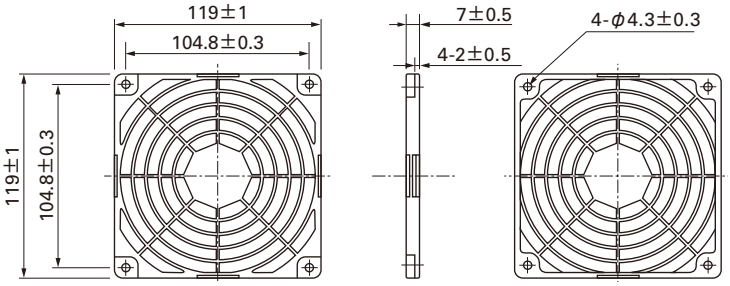

樹脂フィルターキット

型番：109-1000F13（13PPI），109-1000F20（20PPI）
　　：109-1000F30（30PPI），109-1000F40（40PPI）

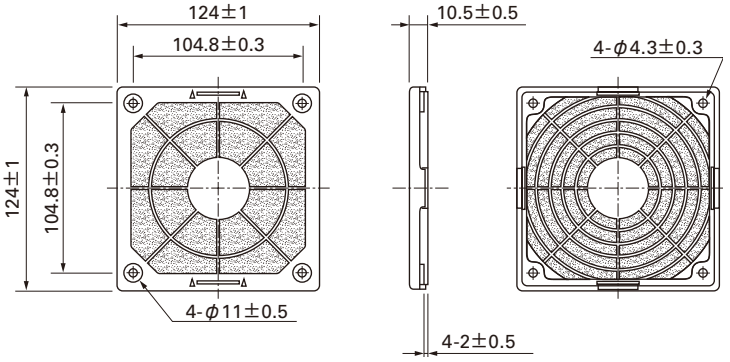

□120mm

San Ace 120

□120mm×25mm厚 〔質量：240g〕

風量・静圧特性例

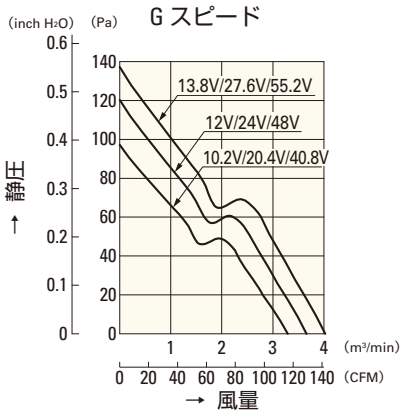

9G1212G401(4011)
9G1224G401(4011)
9G1248G401(4011)

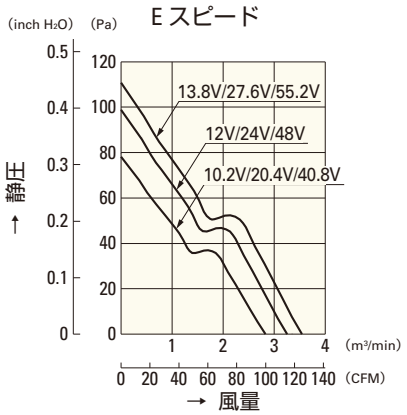

9G1212E401(4011)
9G1224E401(4011)
9G1248E401(4011)

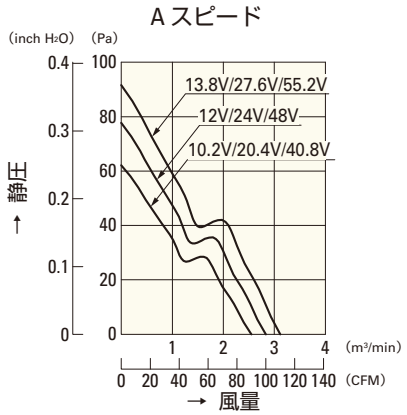

9G1212A401(4011)
9G1224A401(4011)
9G1248A401(4011)

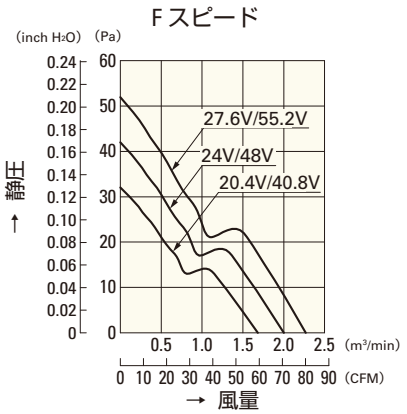

9G1224F401(4011)
9G1248F401(4011)

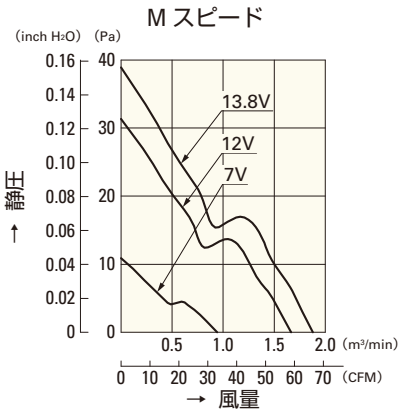

9G1212M401(4011)

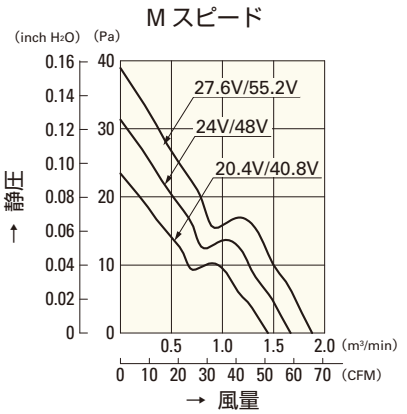

9G1224M401(4011)
9G1248M401(4011)

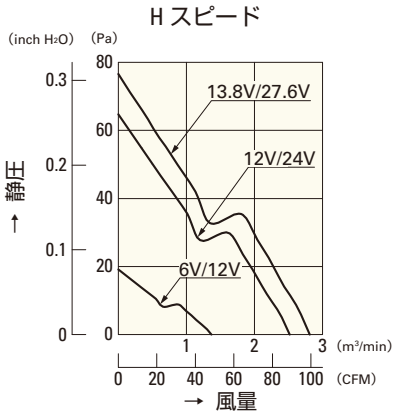

9G1212H401(4011)
9G1224H401(4011)

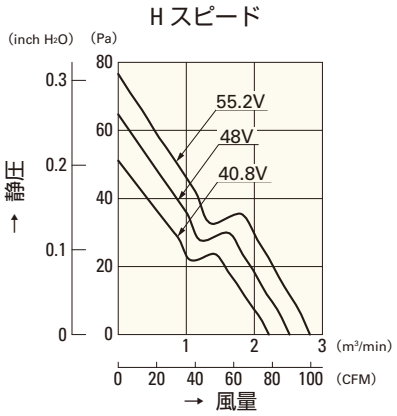

9G1248H401(4011)

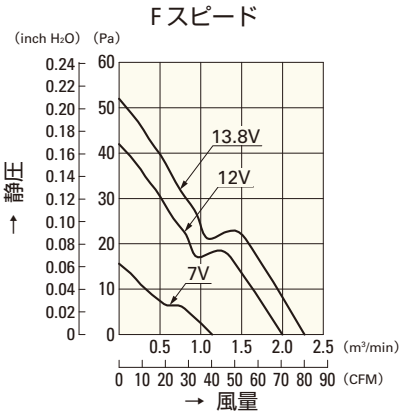

9G1212F401(4011)

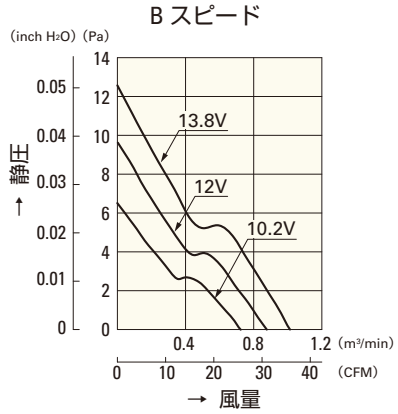

9G1212B401(4011)

□120mm

San Ace 120

25mm厚（GVタイプ）・25mm厚（Gタイプ）
38mm厚（GVタイプ）・38mm厚（Gタイプ）
38mm厚（SGタイプ）

一般仕様

パルスセンサ付 パルスセンサ仕様 ⇨ P.309参照
PWMコントロール機能付 ⇨ P.311参照

・材質 ……フレーム：樹脂（難燃グレード　UL94V-0），
羽根：樹脂（難燃グレード　UL94V-1）
・期待寿命 ……各型番による（L10：残存率90% 60℃，定格電圧，連続運転，フリーエアー状態）
・ファン電源リード線 ……⊕赤色 ⊖黒色 センサ 黄色 コントロール 茶色
・保存温度範囲 ……－30℃～＋70℃（結露なきこと）

□120mm×38mm厚 〔質量：360g〕 GVタイプ

仕様

リブなしの場合，型番末尾が（　）内の数字になります。

型　番	定格電圧 [V]	使用電圧範囲 [V]	PWMデューティサイクル[注] [%]	定格電流 [A]	定格入力 [W]	定格回転速度 [min⁻¹]	最大風量 [m³/min]	最大風量 [CFM]	最大静圧 [Pa]	最大静圧 [inchH₂O]	音圧レベル [dB(A)]	使用温度範囲 [℃]	期待寿命 [h]
9GV1212P1J01(011)	12	10.2 ～ 13.8	100	3.00	36.00	6,400	6.35	224.0	360.0	1.45	64	－10 ～＋70	40,000
			0	0.19	2.28	1,500	1.49	52.6	19.8	0.08	33		
9GV1224P1J01(011)[注]	24	20.4 ～ 27.6	100	1.5	36.00	6,400	6.35	224.0	360	1.45	64		
9GV1224P1H01(011)[注]			100	0.8	19.2	5,200	5.37	189	263	1.05	58		
9GV1248P1J01(011)	48	40.8 ～ 55.2	100	0.75	36.00	6,400	6.35	224.0	360.0	1.45	64		
			0	0.06	2.88	1,500	1.49	52.6	26.1	0.106	33		

注：定格電圧24VファンのPWMデューティサイクル0%時の回転速度は0min⁻¹

※入力PWM周波数：25kHz

センサなし　パルスセンサ　PWMコントロール …すべての機種でご用意できます。

外形図（リブ付き）

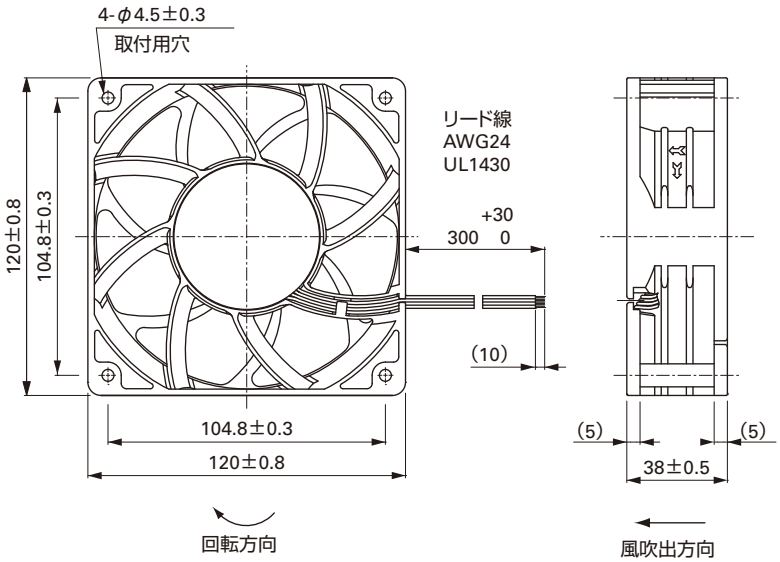

取付穴参考寸法図

吸込側

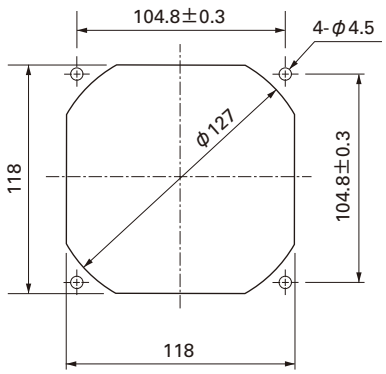

吐出側

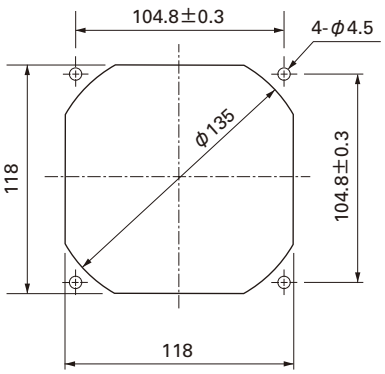

オプション

フィンガーガード

型番：109-019C　　表面処理：ニッケルクロムメッキ（銀色）
　　：109-019H　　　　：カチオン電着塗装（黒色）

吐出側

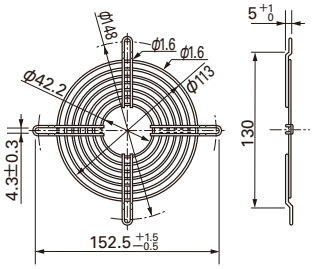

型番：109-019E　　表面処理：ニッケルクロムメッキ（銀色）
　　：109-019K　　　　：カチオン電着塗装（黒色）

吸込側，吐出側兼用

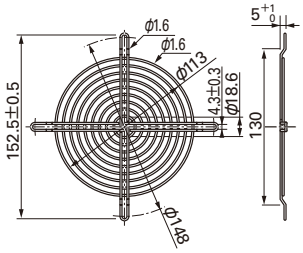

樹脂フィンガーガード

型番：109-1000G

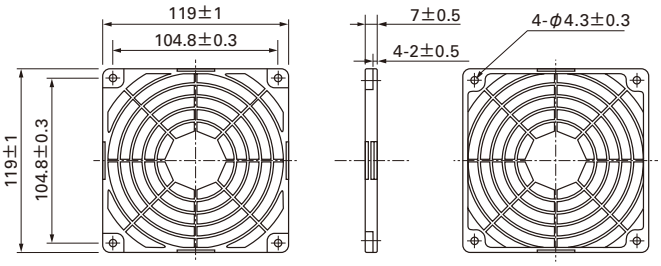

樹脂フィルターキット

型番：109-1000F13（13PPI），109-1000F20（20PPI）
　　：109-1000F30（30PPI），109-1000F40（40PPI）

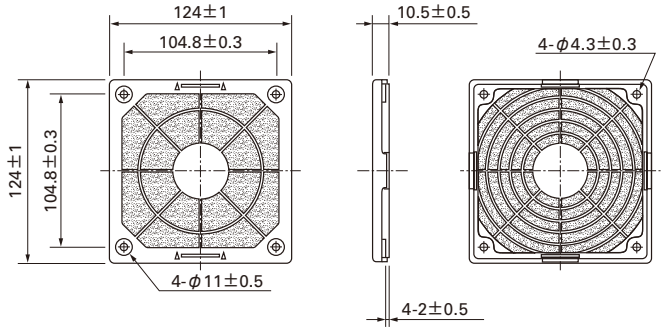

□120mm

San Ace 120

□120mm×38mm厚 〔質量：360g〕

風量・静圧特性例

PWM デューティサイクル

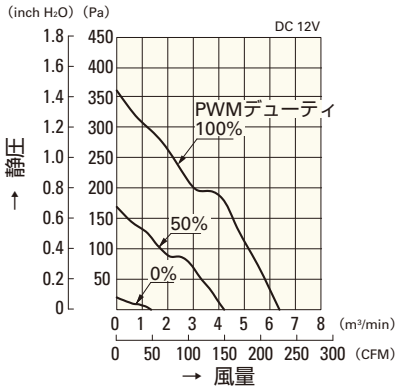

9GV1212P1J01(011)

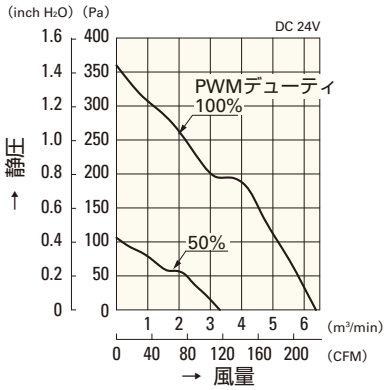

9GV1224P1J01(011)

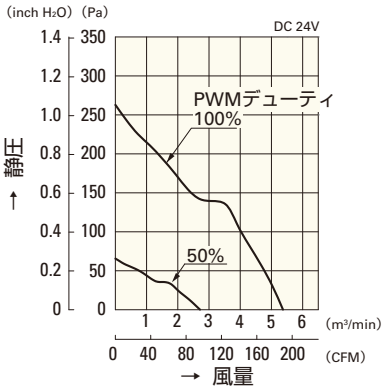

9GV1224P1H01(011)

使用電圧範囲

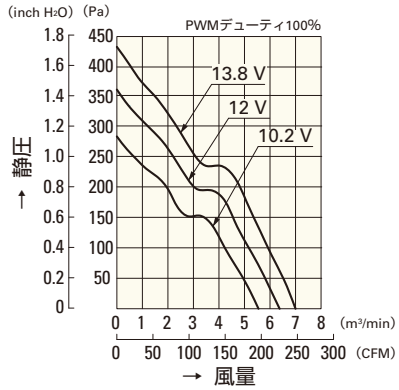

9GV1212P1J01(011)

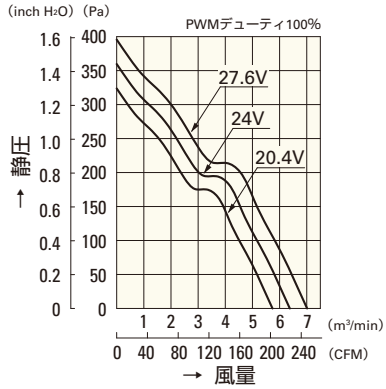

9GV1224P1J01(011)

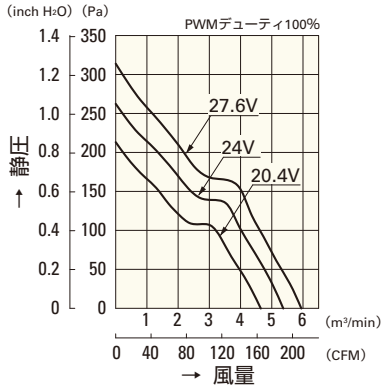

9GV1224P1H01(011)

PWM デューティ 回転速度特性例

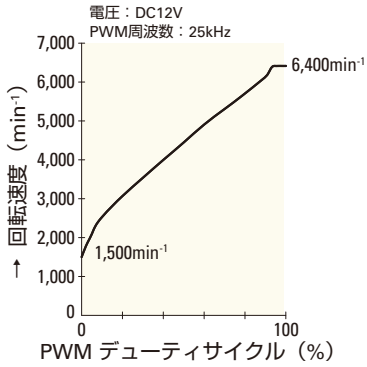

9GV1212P1J01(011)

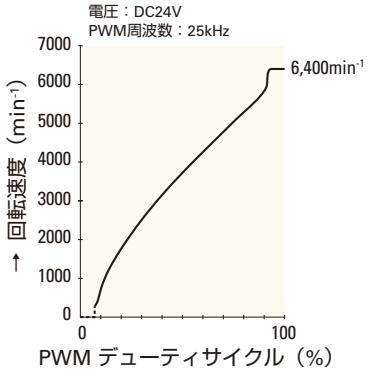

9GV1224P1J01(011)

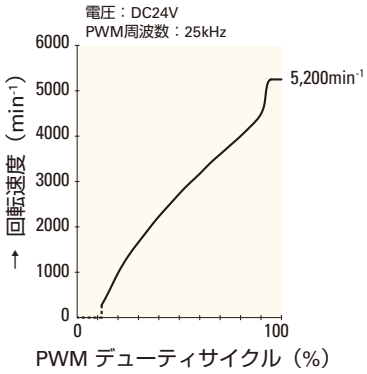

9GV1224P1H01(011)

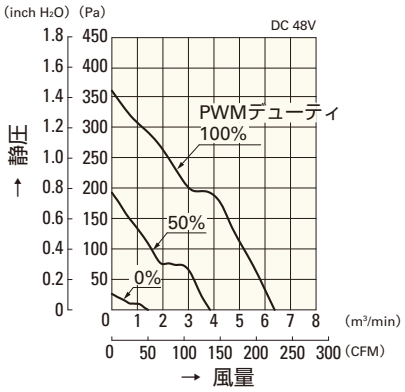

9GV1248P1J01(011)

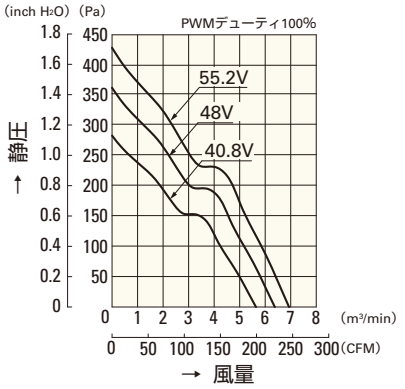

9GV1248P1J01(011)

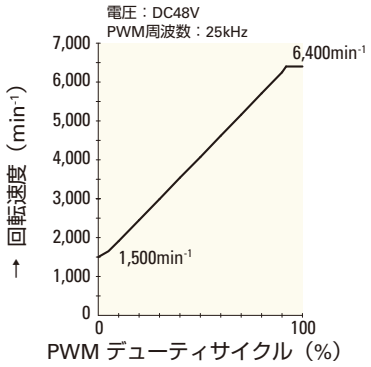

9GV1248P1J01(011)

□120mm

San Ace 120

25mm厚（GVタイプ）・25mm厚（Gタイプ）
38mm厚（GVタイプ）・**38mm厚（Gタイプ）**
38mm厚（SGタイプ）

一般仕様

パルスセンサ付 パルスセンサ仕様 ⇨ P.309参照

・材質 ……フレーム：樹脂（難燃グレード　UL94V-0），
羽根：樹脂（難燃グレード　UL94V-1）
・期待寿命 ……各型番による（L10：残存率90% 60℃，定格電圧，連続運転，フリーエアー状態）
・ファン電源リード線 ……⊕赤色 ⊖黒色または青色 センサ 黄色
・保存温度範囲 ……－30℃～＋70℃（結露なきこと）

□120mm×38mm厚 〔質量：330g〕 Gタイプ

仕様

リブなしの場合，型番末尾が（　）内の数字になります。

型　番	定格電圧 [V]	使用電圧範囲 [V]	定格電流 [A]	定格入力 [W]	定格回転速度 [min⁻¹]	最大風量 [m³/min]	最大風量 [CFM]	最大静圧 [Pa]	最大静圧 [inchH₂O]	音圧レベル [dB(A)]	使用温度範囲 [℃]	期待寿命 [h]
9G1212G101(1011)	12	10.2 ～ 13.8	0.98	11.76	3,600	3.88	137	135	0.542	49	－10 ～＋70	40,000
9G1212E101(1011)			0.61	7.32	3,100	3.34	118	100	0.402	46		
9G1212H101(1011)		7 ～ 13.8	0.38	4.56	2,600	2.80	99	70.4	0.283	39		
9G1212F101(1011)			0.28	3.36	2,280	2.45	87	54.2	0.218	36		
9G1212M101(1011)			0.21	2.52	1,950	2.10	74	39.6	0.159	32		
9G1224G101(1011)	24	20.4 ～ 27.6	0.50	12	3,600	3.88	137	135	0.542	49		
9G1224E101(1011)			0.34	8.16	3,100	3.34	118	100	0.402	46		
9G1224H101(1011)		14 ～ 27.6	0.22	5.28	2,600	2.80	99	70.4	0.283	39		
9G1224F101(1011)			0.16	3.84	2,280	2.45	87	54.2	0.218	36		
9G1224M101(1011)			0.11	2.64	1,950	2.10	74	39.6	0.159	32		
9G1248G101(1011)	48	40.8 ～ 55.2	0.25	12	3,600	3.88	137	135	0.542	49		
9G1248E101(1011)			0.17	8.16	3,100	3.34	118	100	0.402	46		
9G1248H101(1011)			0.11	5.28	2,600	2.80	99	70.4	0.283	39		
9G1248F101(1011)			0.09	4.32	2,280	2.45	87	54.2	0.218	36		
9G1248M101(1011)			0.07	3.36	1,950	2.10	74	39.6	0.159	32		

センサなし パルスセンサ …すべての機種でご用意できます。　ロックセンサ ロースピードセンサ PWMコントロール …機種によって異なりますのでお問い合わせください。

外形図（リブ付き）

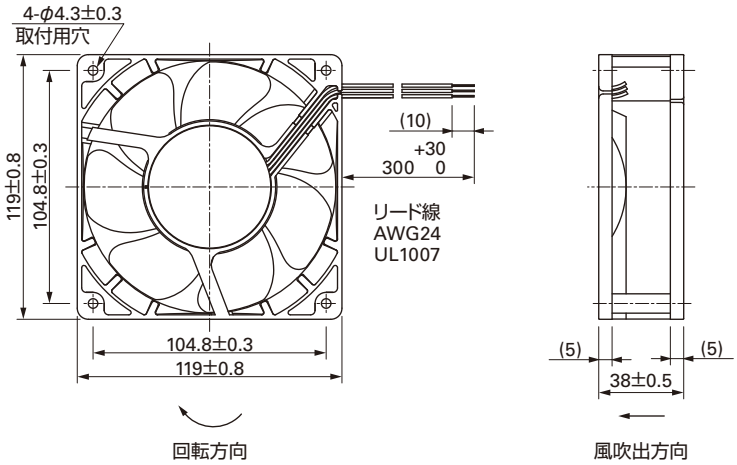

取付穴参考寸法図

吸込側

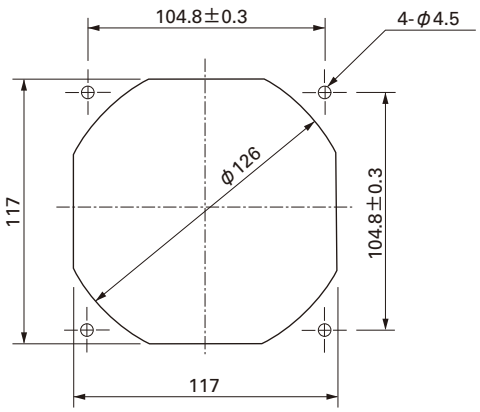

吐出側

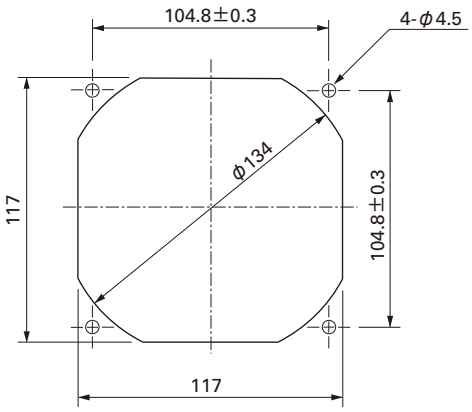

オプション

フィンガーガード

型番：109-019C　表面処理：ニッケルクロムメッキ（銀色）
　　：109-019H　　：カチオン電着塗装（黒色）

吐出側

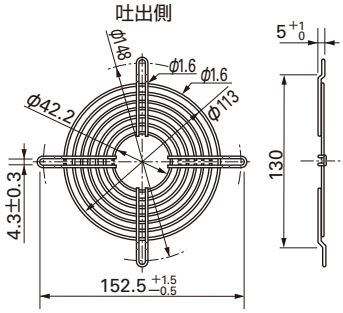

樹脂フィンガーガード

型番：109-1000G

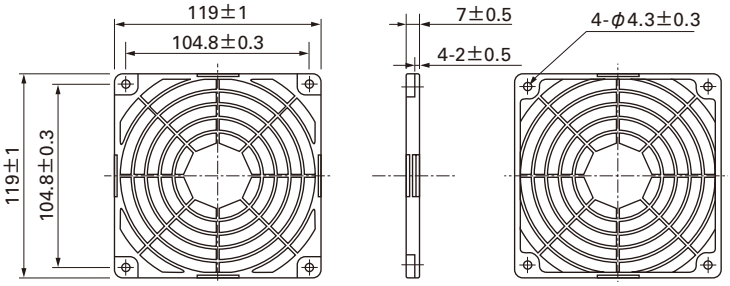

型番：109-019E　表面処理：ニッケルクロムメッキ（銀色）
　　：109-019K　　：カチオン電着塗装（黒色）

吸込側，吐出側兼用

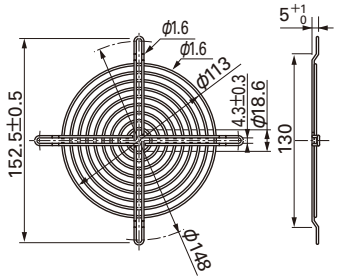

樹脂フィルターキット

型番：109-1000F13（13PPI），109-1000F20（20PPI）
　　：109-1000F30（30PPI），109-1000F40（40PPI）

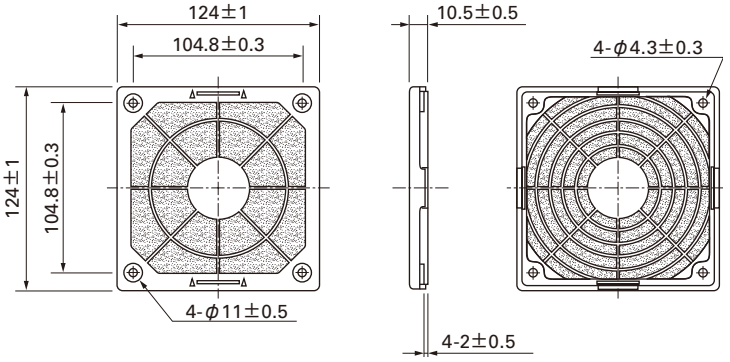

□120mm

San Ace 120

□120mm×38mm厚 〔質量：330g〕

風量・静圧特性例

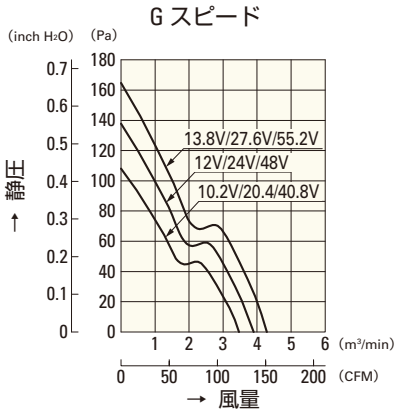

9G1212G101(1011)
9G1224G101(1011)
9G1248G101(1011)

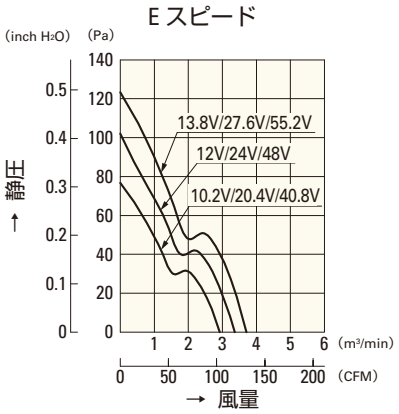

9G1212E101(1011)
9G1224E101(1011)
9G1248E101(1011)

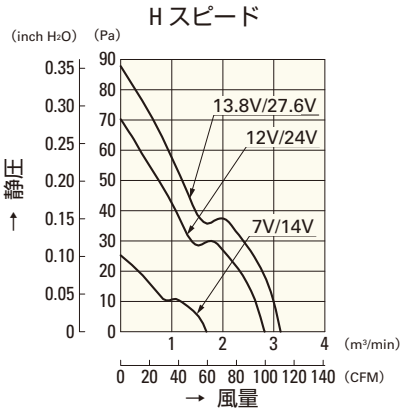

9G1212H101(1011)
9G1224H101(1011)

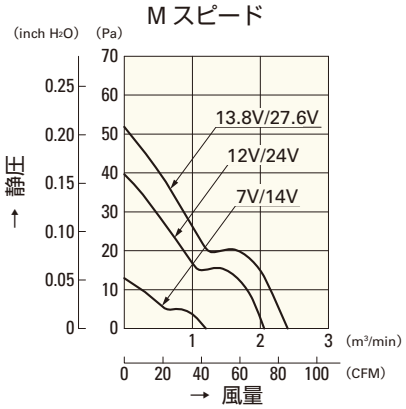

9G1212M101(1011)
9G1224M101(1011)

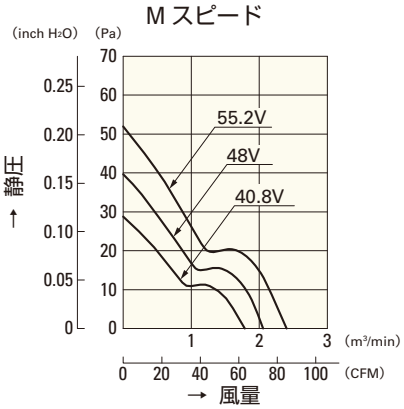

9G1248M101(1011)

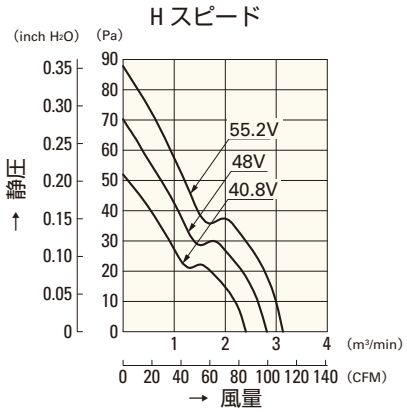

9G1248H101(1011)

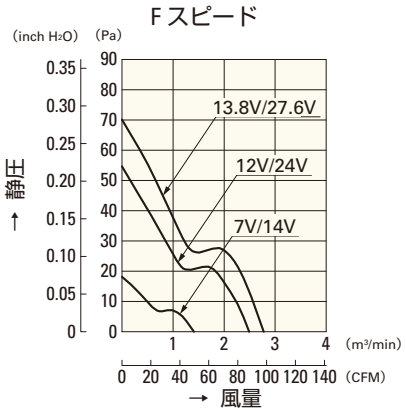

9G1212F101(1011)
9G1224F101(1011)

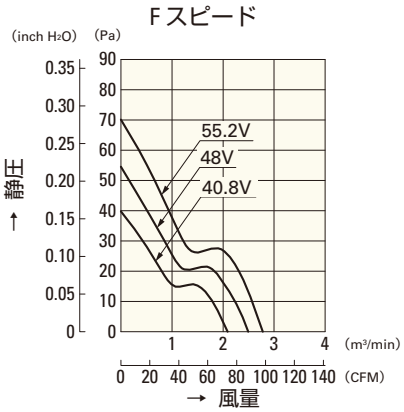

9G1248F101(1011)

□120mm

San Ace 120

25mm厚（GVタイプ）・25mm厚（Gタイプ）
38mm厚（GVタイプ）・38mm厚（Gタイプ）
38mm厚（SGタイプ）

一般仕様

パルスセンサ付 パルスセンサ仕様 ⇨ P.309参照

- 材質 ……フレーム：アルミニウム，羽根：樹脂（難燃グレード　UL94V-1）
- 期待寿命 ……各型番による（L10：残存率90% 60℃，定格電圧，連続運転，フリーエアー状態）
- ファン電源リード線 ……⊕赤色 ⊖黒色または青色 センサ 黄色
- 保存温度範囲 ……－30℃～＋70℃（結露なきこと）

□120mm×38mm厚 〔質量：400g〕 SGタイプ

仕様

型　番	定格電圧 [V]	使用電圧範囲 [V]	定格電流 [A]	定格入力 [W]	定格回転速度 [min^{-1}]	最大風量 [m^3/min]	最大風量 [CFM]	最大静圧 [Pa]	最大静圧 [$inchH_2O$]	音圧レベル [dB(A)]	使用温度範囲 [℃]	期待寿命 [h]
9SG1212G101	12	10.2 ～ 13.8	4.0	48.0	6,000	7.35	260	340	1.37	64	－10 ～＋70	40,000
9SG1224G101	24	20.4 ～ 27.6	2.0	48.0	6,000	7.35	260	340	1.37	64		
9SG1224H101			0.46	11.0	3,400	4.02	142	126	0.51	48		
9SG1248G101	48	40.8 ～ 55.2	1.0	48.0	6,000	7.35	260	340	1.37	64		

センサなし パルスセンサ …すべての機種でご用意できます。　ロースピードセンサ PWMコントロール …機種によって異なりますのでお問い合わせください。

外形図

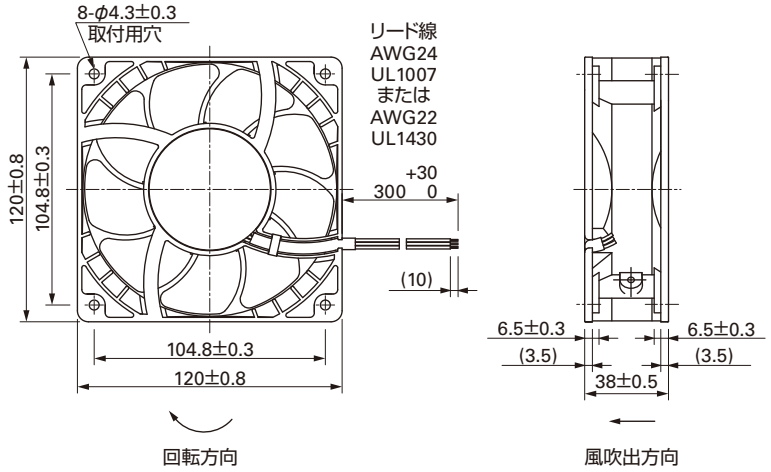

取付穴参考寸法図

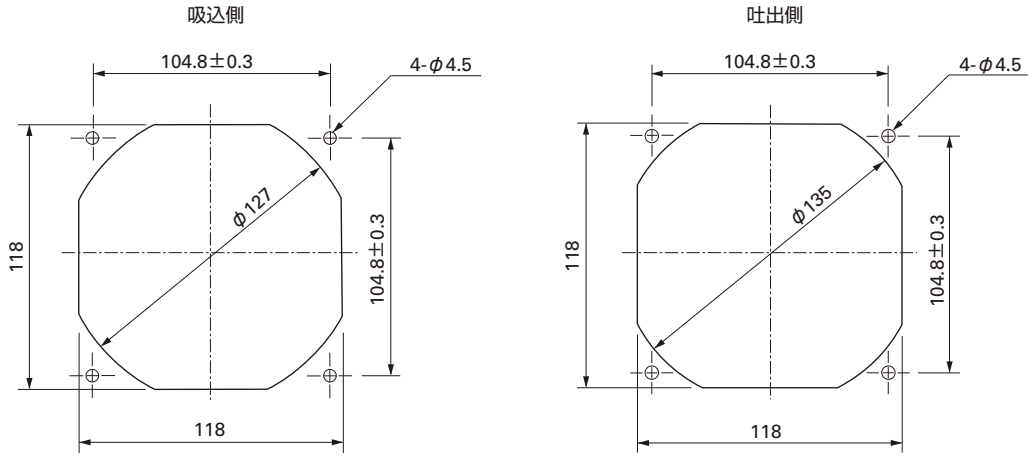

■ オプション

フィンガーガード

型番：109-019C　　表面処理：ニッケルクロムメッキ（銀色）
　　：109-019H　　　　：カチオン電着塗装（黒色）

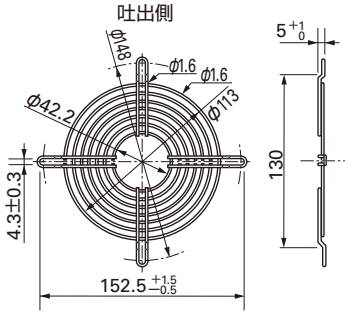

樹脂フィンガーガード

型番：109-1000G

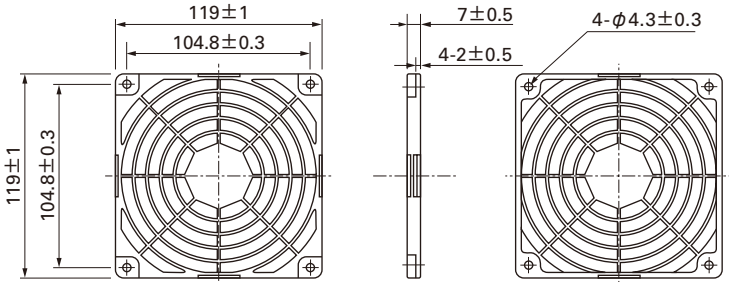

型番：109-019E　　表面処理：ニッケルクロムメッキ（銀色）
　　：109-019K　　　　：カチオン電着塗装（黒色）

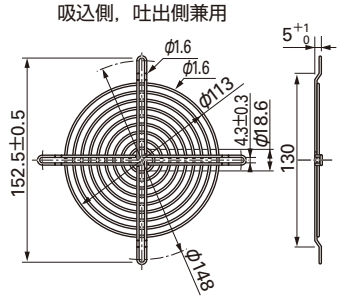

樹脂フィルターキット

型番：109-1000F13（13PPI），109-1000F20（20PPI）
　　：109-1000F30（30PPI），109-1000F40（40PPI）

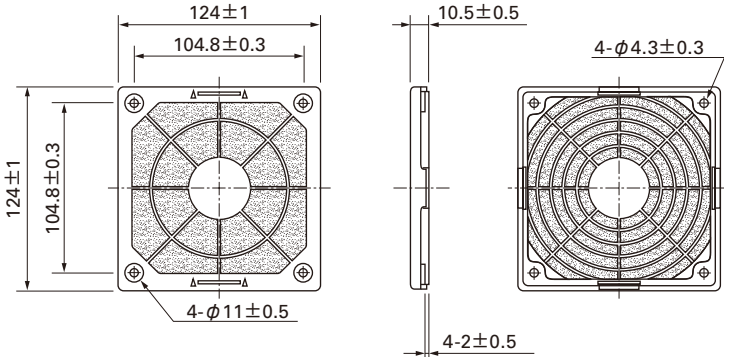

■ 風量・静圧特性例

G スピード

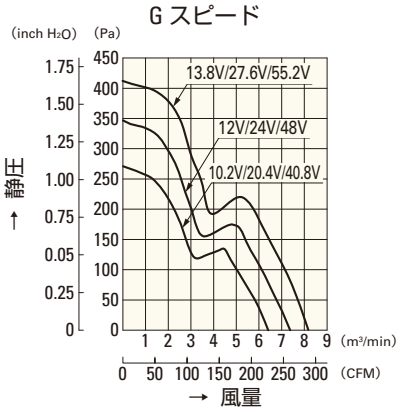

9SG1212G101
9SG1224G101
9SG1248G101

H スピード

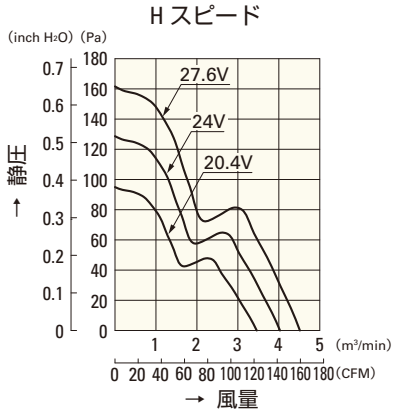

9SG1224H101

□127mm

San Ace 127

38mm厚

一般仕様 パルスセンサ付 パルスセンサ仕様 ⇨ P.309参照

・材質 ……フレーム：樹脂（難燃グレード　UL94V-0），
羽根：樹脂（難燃グレード　UL94V-1）
・期待寿命 ……各型番による（L10：残存率90% 60℃，定格電圧，連続運転，フリーエアー状態）
・ファン電源リード線 ……⊕赤色 ⊖黒色または青色 センサ 黄色
・保存温度範囲 ……－30℃～＋70℃（結露なきこと）

□127mm×38mm厚 〔質量：350g〕

仕様 リブなしの場合，型番末尾が（　）内の数字になります。

型　番	定格電圧 [V]	使用電圧範囲 [V]	定格電流 [A]	定格入力 [W]	定格回転速度 [min^{-1}]	最大風量 [m^3/min]	最大風量 [CFM]	最大静圧 [Pa]	最大静圧 [$inchH_2O$]	音圧レベル [dB(A)]	使用温度範囲 [℃]	期待寿命 [h]
109P1312S101(1011)	12	10.2 ～ 13.8	1.3	15.6	3,300	4.2	148	117.6	0.472	47	－10 ～＋60	40,000
109P1312H101(1011)			0.82	9.84	2,950	3.8	134	98	0.394	45		
109P1324S101(1011)	24	20.4 ～ 27.6	0.55	13.2	3,300	4.2	148	117.6	0.472	47		
109P1324H101(1011)			0.41	9.84	2,950	3.8	134	98	0.394	45		
109P1348S101(1011)	48	40.8 ～ 55.2	0.3	14.4	3,300	4.2	148	117.6	0.472	47		
109P1348H101(1011)			0.2	9.6	2,950	3.8	134	98	0.394	45		

センサなし パルスセンサ …すべての機種でご用意できます。　ロックセンサ ロースピードセンサ …機種によって異なりますのでお問い合わせください。

外形図（リブ付き）

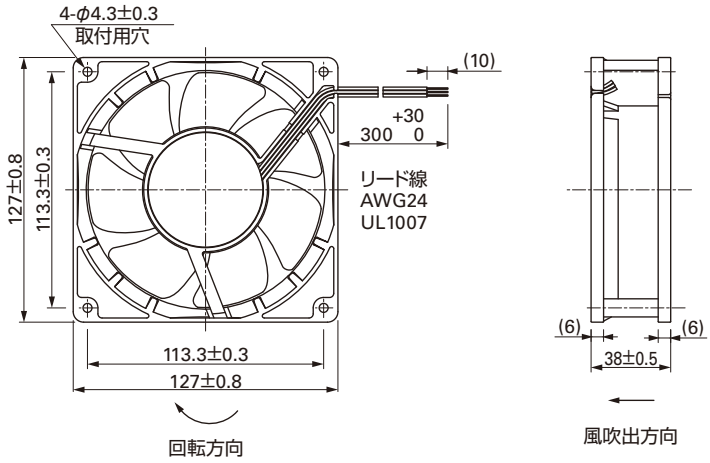

取付穴参考寸法図

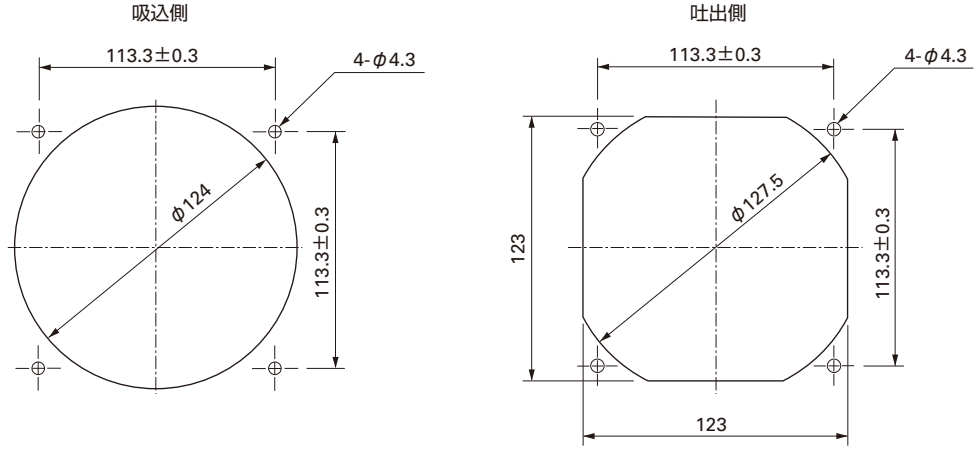

オプション

フィンガーガード

型番：109-722　表面処理：ニッケルクロムメッキ（銀色）

吸込側，吐出側兼用

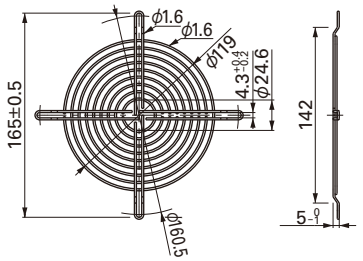

型番：109-723　表面処理：ニッケルクロムメッキ（銀色）

吐出側

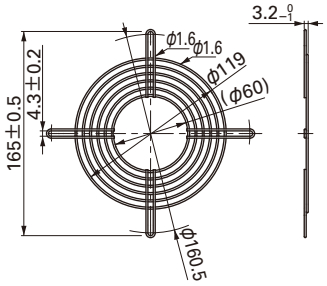

風量・静圧特性例

Sスピード

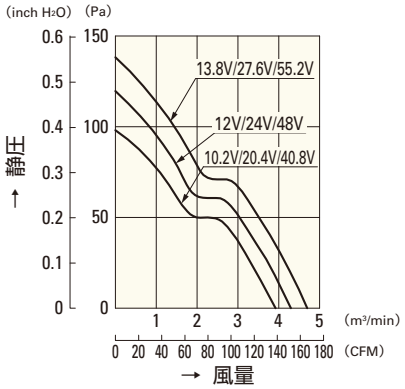

109P1312S101 (1011)
109P1324S101 (1011)
109P1348S101 (1011)

Hスピード

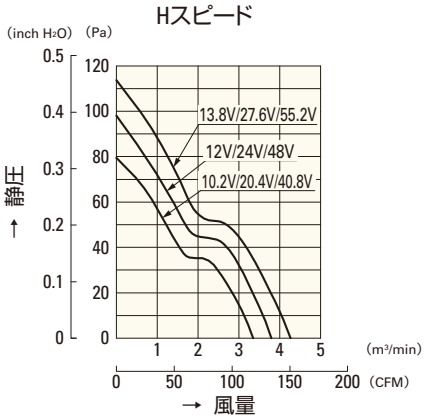

109P1312H101 (1011)
109P1324H101 (1011)
109P1348H101 (1011)

□127mm

San Ace 127

38mm厚

一般仕様

パルスセンサ付 パルスセンサ仕様 ⇨ P.309参照

・材質 ……フレーム：アルミニウム，羽根：樹脂（難燃グレード　UL94V-0）
・期待寿命 ……各型番による（L10:残存率90% 60℃, 定格電圧, 連続運転, フリーエアー状態）
・ファン電源リード線 ……⊕赤色 ⊖黒色または青色 センサ 黄色
・保存温度範囲 ……−30℃〜+70℃（結露なきこと）

□127mm×38mm厚 〔質量：400g〕

仕様

型　番	定格電圧 [V]	使用電圧範囲 [V]	定格電流 [A]	定格入力 [W]	定格回転速度 [min⁻¹]	最大風量 [m³/min]	最大風量 [CFM]	最大静圧 [Pa]	最大静圧 [inchH₂O]	音圧レベル [dB(A)]	使用温度範囲 [℃]	期待寿命 [h]
109E1312A101	12	10.2 〜 13.8	1.4	16.8	3,850	4.81	170	155	0.622	52	−10 〜+70	60,000
109E1312S101			1.2	14.4	3,450	4.37	154	125	0.502	49		
109E1324G101	24	20.4 〜 27.6	1.1	26.4	4,550	5.66	200	216	0.867	57	−10 〜+60	40,000
109E1324A101			0.7	16.8	3,850	4.81	170	155	0.622	52	−10 〜+70	60,000
109E1324S101			0.53	12.7	3,450	4.37	154	125	0.502	49		
109E1348G101	48	40.8 〜 55.2	0.54	25.9	4,550	5.66	200	216	0.867	57	−10 〜+60	40,000
109E1348A101			0.36	17.3	3,850	4.81	170	155	0.622	52	−10 〜+70	60,000
109E1348S101			0.28	13.4	3,450	4.37	154	125	0.502	49		

センサなし パルスセンサ …すべての機種でご用意できます。　ロックセンサ ロースピードセンサ …機種によって異なりますのでお問い合わせください。

外形図

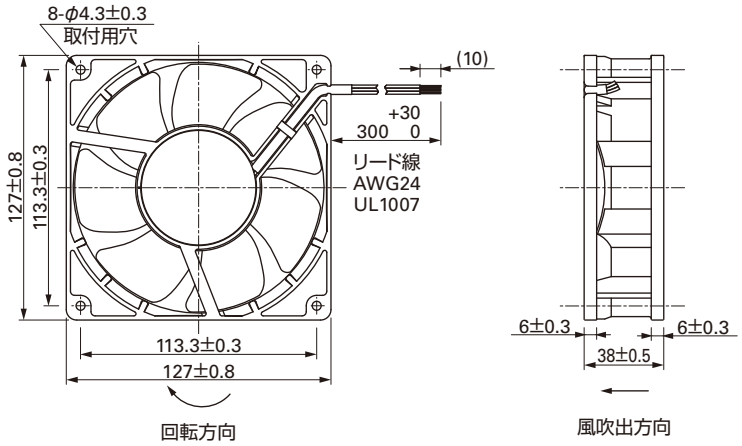

取付穴参考寸法図

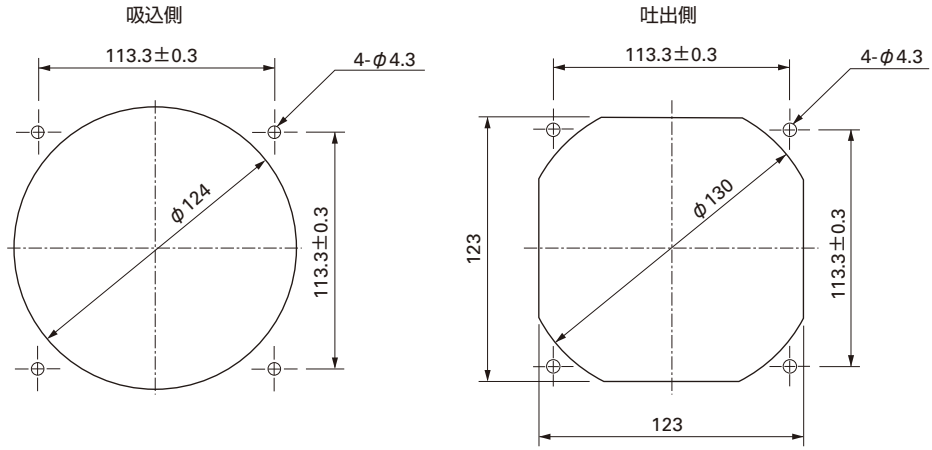

オプション

フィンガーガード

型番：109-722　表面処理：ニッケルクロムメッキ（銀色）

吸込側，吐出側兼用

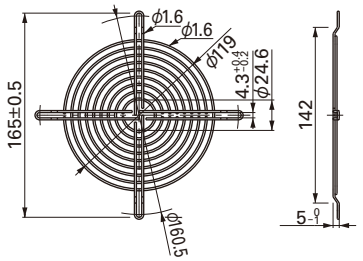

型番：109-723　表面処理：ニッケルクロムメッキ（銀色）

吐出側

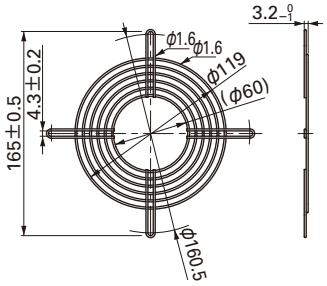

風量・静圧特性例

Gスピード

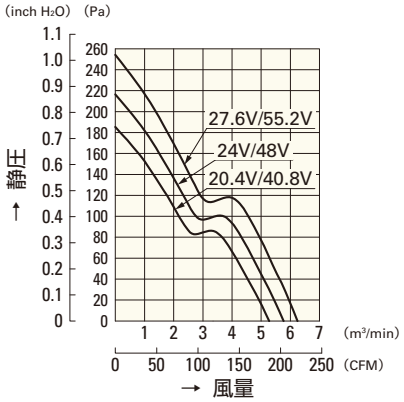

109E1324G101
109E1348G101

Aスピード

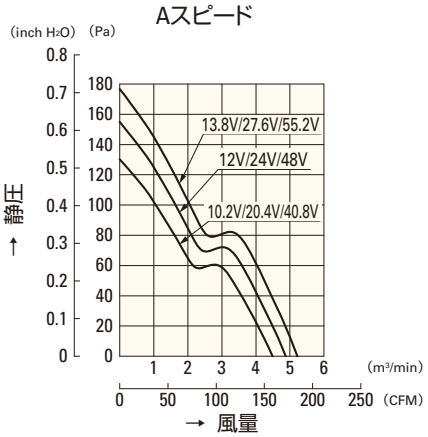

109E1312A101
109E1324A101
109E1348A101

Sスピード

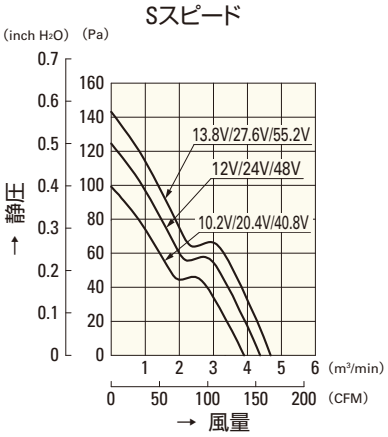

109E1312S101
109E1324S101
109E1348S101

□140mm

San Ace 140

38mm厚

一般仕様 パルスセンサ付 パルスセンサ仕様 ⇨ P.309参照

・材質 ……フレーム：樹脂（難燃グレード　UL94V-0），
羽根：樹脂（難燃グレード　UL94V-1）
・期待寿命 ……各型番による（L10：残存率90% 60℃，定格電圧，連続運転，フリーエアー状態）
・ファン電源リード線 ……⊕赤色 ⊖黒色または青色 センサ 黄色
・保存温度範囲 ……－30℃～＋70℃（結露なきこと）

□140mm×38mm厚 〔質量：450g〕

仕様

型　番	定格電圧 [V]	使用電圧範囲 [V]	定格電流 [A]	定格入力 [W]	定格回転速度 [min⁻¹]	最大風量 [m³/min]	最大風量 [CFM]	最大静圧 [Pa]	最大静圧 [inchH₂O]	音圧レベル [dB(A)]	使用温度範囲 [℃]	期待寿命 [h]
109P1412H101	12	10.2 ～ 13.8	0.73	8.76	2,600	4.5	159	94	0.378	46	－10 ～＋70	40,000
109P1412M101			0.33	3.96	1,900	3.3	117	52	0.209	38		
109P1424H101	24	20.4 ～ 27.6	0.37	8.88	2,600	4.5	159	94	0.378	46		
109P1424M101			0.16	3.84	1,900	3.3	117	52	0.209	38		
109P1448H101	48	40.8 ～ 55.2	0.2	9.6	2,600	4.5	159	94	0.378	46		
109P1448M101			0.09	4.32	1,900	3.3	117	52	0.209	38		

センサなし パルスセンサ …すべての機種でご用意できます。　ロックセンサ …機種によって異なりますのでお問い合わせください。

外形図

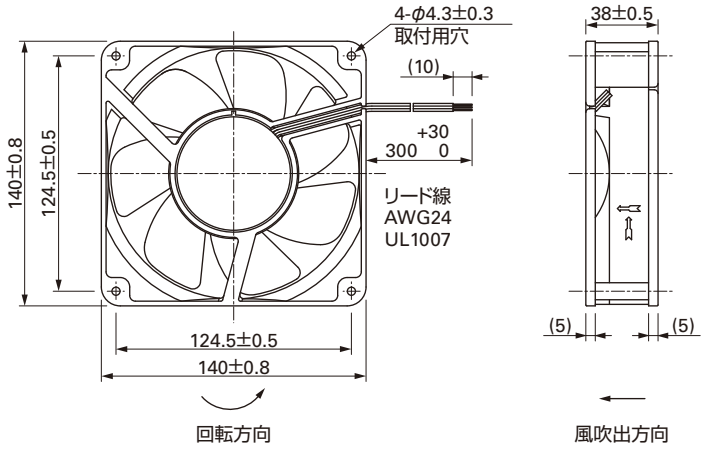

取付穴参考寸法図

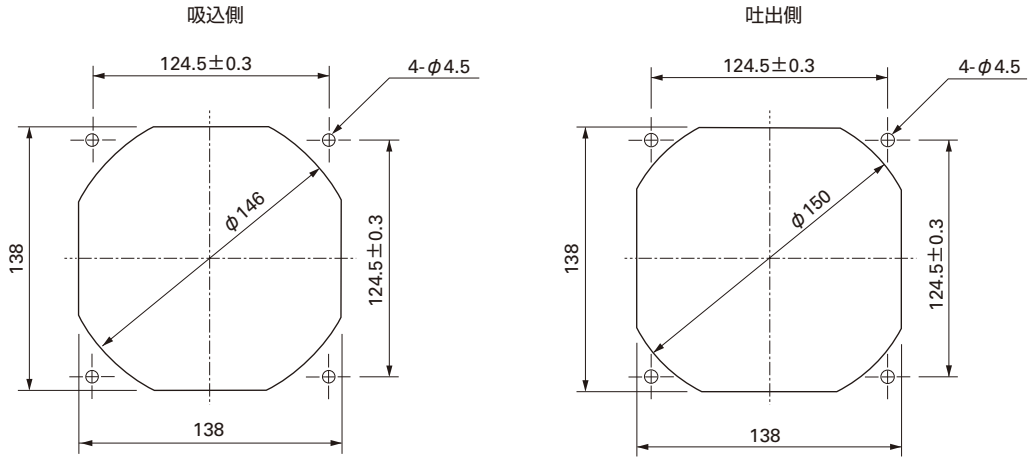

オプション

フィンガーガード

型番：109-719　　表面処理：ニッケルクロムメッキ（銀色）　　型番：109-719H　　表面処理：カチオン電着塗装（黒色）

吸込側，吐出側兼用

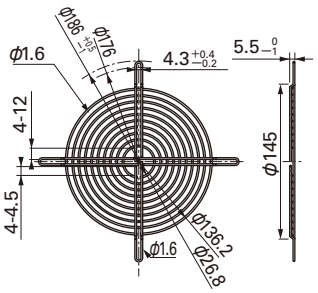

吸込側，吐出側兼用

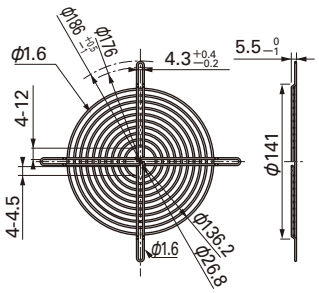

風量・静圧特性例

Hスピード

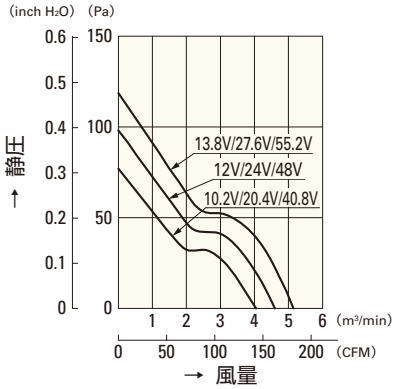

109P1412H101
109P1424H101
109P1448H101

Mスピード

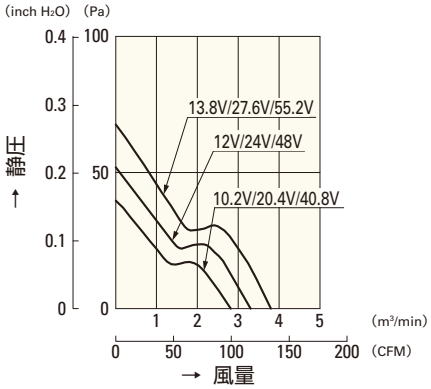

109P1412M101
109P1424M101
109P1448M101

□150mm

San Ace 150

50mm厚（GVタイプ）

一般仕様 パルスセンサ付 パルスセンサ仕様 ⇨ P.309参照

・材質 ……フレーム：樹脂（難燃グレード　UL94V-0），
羽根：樹脂（難燃グレード　UL94V-1）
・期待寿命 ……各型番による（L10：残存率90% 60℃，定格電圧，連続運転，フリーエアー状態）
・ファン電源リード線 ……⊕赤色 ⊖黒色または青色 センサ 黄色
・保存温度範囲 ……－30℃～＋70℃（結露なきこと）

□150mm×50mm厚 〔質量：450g〕 GVタイプ

仕様 リブなしの場合，型番末尾が（　）内の数字になります。

型　番	定格電圧 [V]	使用電圧範囲 [V]	定格電流 [A]	定格入力 [W]	定格回転速度 [min^{-1}]	最大風量 [m^3/min]	最大風量 [CFM]	最大静圧 [Pa]	最大静圧 [inchH$_2$O]	音圧レベル [dB(A)]	使用温度範囲 [℃]	期待寿命 [h]
9GV1512H501(5011)	12	10.2 ～ 13.8	2.9	34.8	3,900	8.54	300	210	0.84	61	－10 ～＋70	40,000
9GV1512M501(5011)			1.2	14.4	3,000	6.35	224	132	0.53	53		
9GV1524M501(5011)	24	20.4 ～ 27.6	0.6	14.4	3,000	6.35	224	132	0.53	53		

センサなし　パルスセンサ …すべての機種でご用意できます。　ロックセンサ　ロースピードセンサ　PWMコントロール …機種によって異なりますのでお問い合わせください。

外形図（リブ付き）

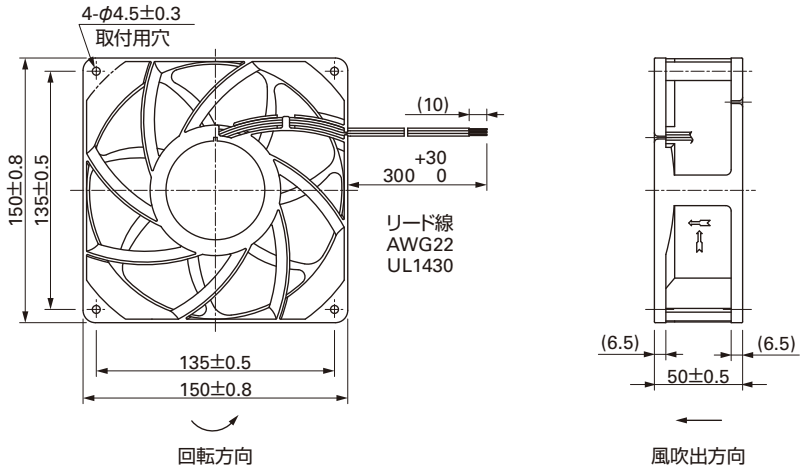

取付穴参考寸法図

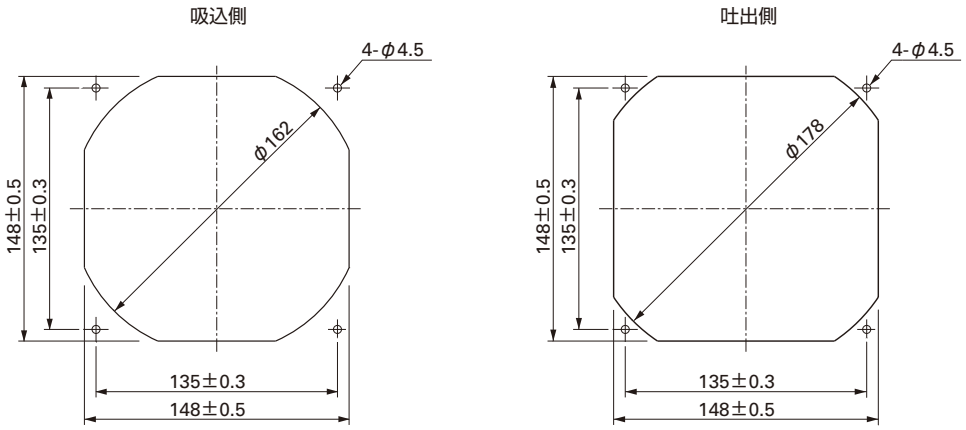

オプション

フィンガーガード

型番：109-1051　表面処理：ニッケルクロムメッキ（銀色）

吸込側，吐出側兼用

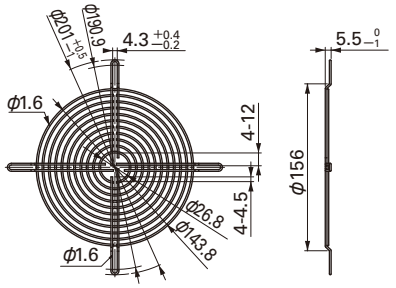

型番：109-1052　表面処理：ニッケルクロムメッキ（銀色）

吐出側

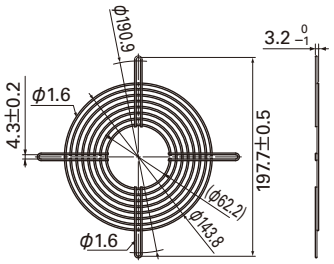

風量・静圧特性例

Hスピード

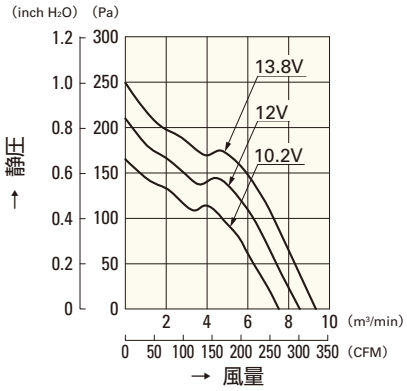

9GV1512H501(5011)

Mスピード

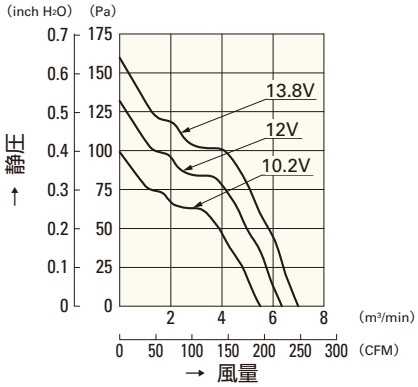

9GV1512M501(5011)

Mスピード

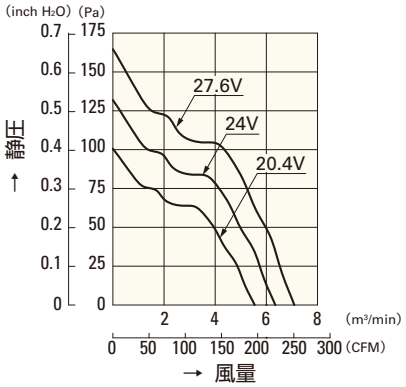

9GV1524M501(5011)

φ172mm

San Ace 172

25mm厚(サイドカット型)・51mm厚(サイドカット型 SGタイプ)
51mm厚(サイドカット型 GVタイプ)
51mm厚(サイドカット型)・51mm厚(丸型)

一般仕様

パルスセンサ付 パルスセンサ仕様 ⇨ P.309参照

・材質 ……フレーム：アルミニウム，羽根：樹脂（難燃グレード　UL94V-1）
・期待寿命 ……各型番による（L10:残存率90% 60℃, 定格電圧, 連続運転, フリーエアー状態）
・ファン電源リード線 ……⊕赤色 ⊖黒色または青色 センサ 黄色
・保存温度範囲 ……－30℃～＋70℃（結露なきこと）

φ172mm×147mm×25mm厚 〔質量：500g〕 サイドカット型

仕様

型　番	定格電圧 [V]	使用電圧範囲 [V]	定格電流 [A]	定格入力 [W]	定格回転速度 [min^{-1}]	最大風量 [m^3/min]	最大風量 [CFM]	最大静圧 [Pa]	最大静圧 [$inchH_2O$]	音圧レベル [dB(A)]	使用温度範囲 [℃]	期待寿命 [h]
109E4712M401	12	10.2 ～ 13.8	1.3	15.6	2,800	5.2	183	92	0.369	51	－10 ～＋60	40,000
109E4712L401			1.0	12.0	2,500	4.6	162	73	0.293	48		
109E4724H401	24	20.4 ～ 27.6	1.0	24.0	3,400	6.4	226	135	0.542	57		
109E4724F401			0.79	19.0	3,100	5.8	204	112	0.450	54		
109E4724M401			0.58	13.9	2,800	5.2	183	92	0.369	51		
109E4724L401			0.44	10.6	2,500	4.6	162	73	0.293	48		
109E4748S401	48	40.8 ～ 55.2	0.62	29.8	3,650	6.8	240	156	0.627	58		
109E4748H401			0.52	25.0	3,400	6.4	226	135	0.542	57		
109E4748F401			0.40	19.2	3,100	5.8	204	112	0.450	54		
109E4748M401			0.32	15.4	2,800	5.2	183	92	0.369	51		
109E4748L401			0.25	12.0	2,500	4.6	162	73	0.293	48		

センサなし パルスセンサ …すべての機種でご用意できます。　ロックセンサ ロースピードセンサ PWMコントロール …機種によって異なりますのでお問い合わせください。

外形図

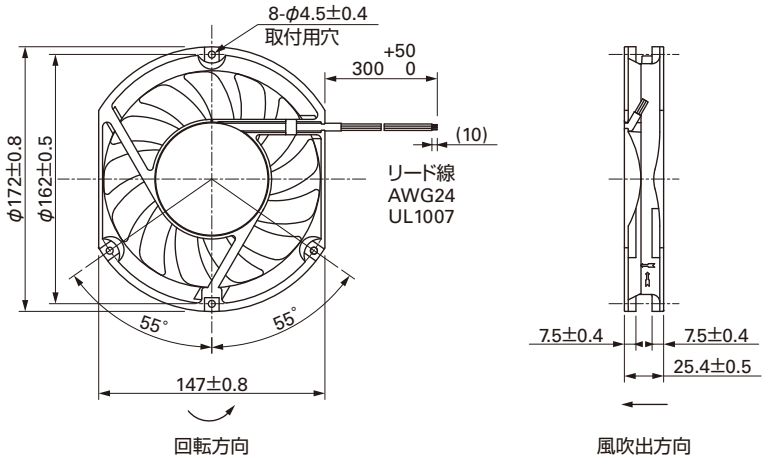

取付穴参考寸法図

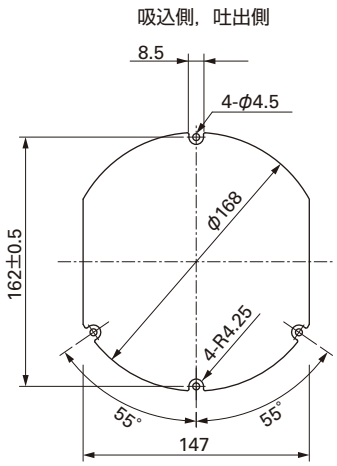

オプション

フィンガーガード

型番：109-319E　表面処理：ニッケルクロムメッキ（銀色）
　　：109-319H　　：カチオン電着塗装（黒色）

吸込側，吐出側兼用

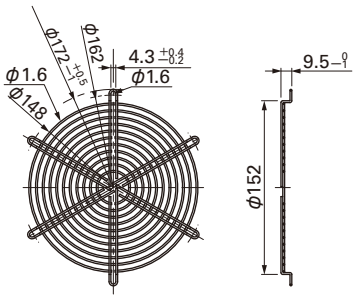

型番：109-320　表面処理：ニッケルクロムメッキ（銀色）

吐出側

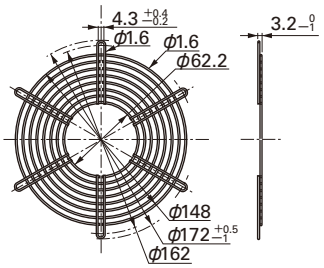

フィンガーガード 型番：109-319E，109-319H，109-320は，図のように2ヶ所でファンに取り付けてください。ほかの位置では取り付けないでください。

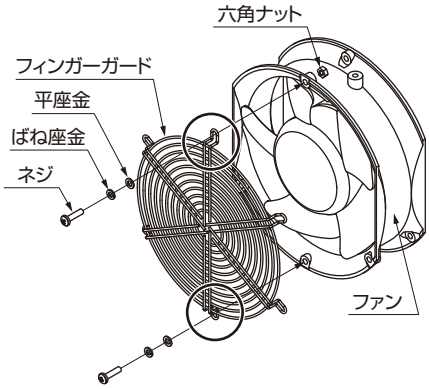

風量・静圧特性例

Sスピード

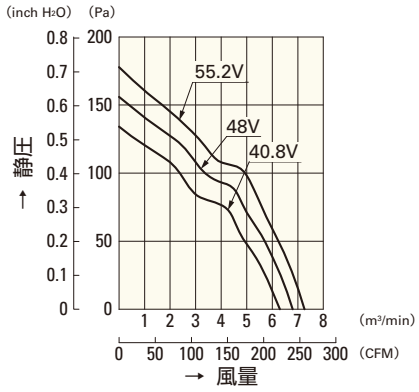

109E4748S401

Hスピード

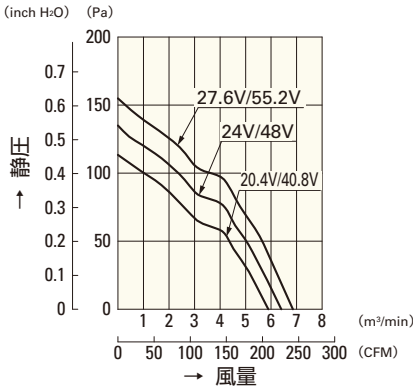

109E4724H401
109E4748H401

Fスピード

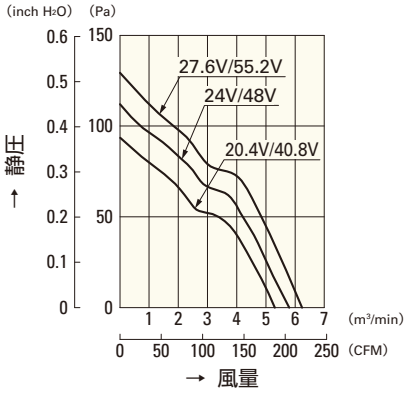

109E4724F401
109E4748F401

Mスピード

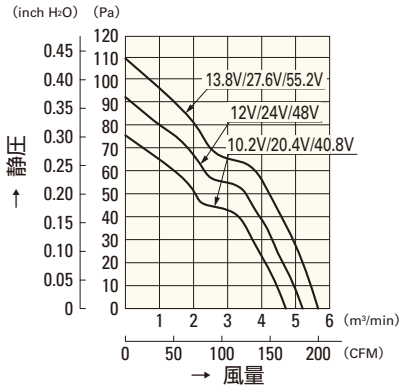

109E4712M401
109E4724M401
109E4748M401

Lスピード

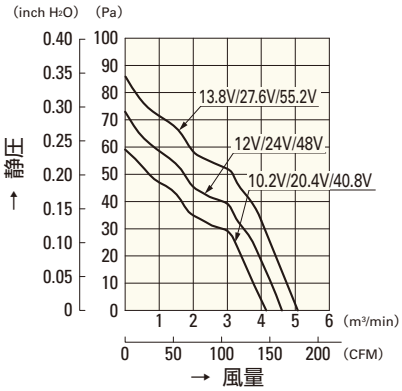

109E4712L401
109E4724L401
109E4748L401

φ172mm

San Ace 172

25mm厚(サイドカット型)・**51mm厚(サイドカット型 SGタイプ)**
51mm厚(サイドカット型 GVタイプ)
51mm厚(サイドカット型)・51mm厚(丸型)

一般仕様

パルスセンサ付 パルスセンサ仕様 ⇨ P.309参照
PWMコントロール機能付 ⇨ P.311参照

- 材質 ……フレーム：アルミニウム，羽根：樹脂（難燃グレード　UL94V-1）
- 期待寿命 ……各型番による(L10:残存率90% 60℃, 定格電圧, 連続運転, フリーエアー状態)
- ファン電源リード線 ……⊕赤色 ⊖黒色 センサ 黄色 コントロール 茶色
- 保存温度範囲 ……－30℃～＋70℃（結露なきこと）

φ172mm×150mm×51mm厚 〔質量：760g〕 サイドカット型 SGタイプ

仕様

型　番	定格電圧 [V]	使用電圧範囲 [V]	PWMデューティサイクル[%]	定格電流 [A]	定格入力 [W]	定格回転速度 [min⁻¹]	最大風量 [m³/min]	最大風量 [CFM]	最大静圧 [Pa]	最大静圧 [inchH₂O]	音圧レベル [dB(A)]	使用温度範囲 [℃]	期待寿命 [h]
9SG5724P5H61	24	20.4 ～ 27.6	100	2.8	67.2	6,500	11.6	410	540	2.16	71	－10 ～＋70	40,000
			0	0.18	4.32	1,300	2.32	81.9	30	0.12	28		
9SG5748P5G01	48	36 ～ 72	100	2.91	140	8,600	15.46	546	1,000	4.02	78	－10 ～＋60	
			0	0.21	10.1	2,000	3.59	127	75.1	0.30	40		
9SG5748P5H01			100	1.62	78	6,500	11.60	410	770	3.09	71		
			0	0.21	10.1	2,000	3.59	127	75.1	0.30	40		

※入力PWM周波数：25kHz

センサなし　パルスセンサ　PWMコントロール …すべての機種でご用意できます。

外形図

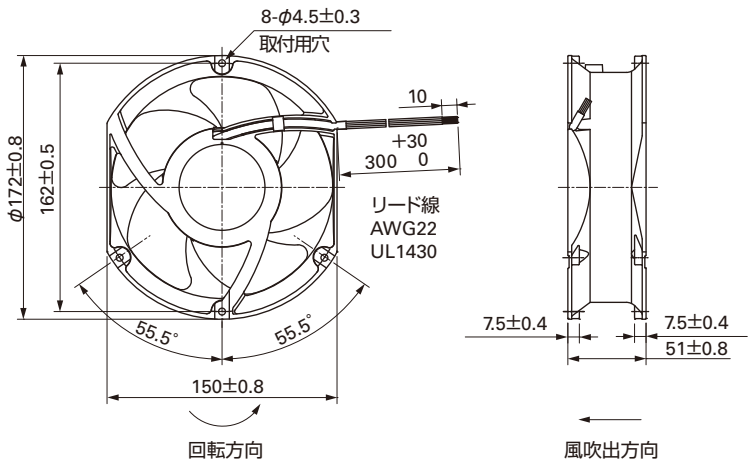

取付穴参考寸法図

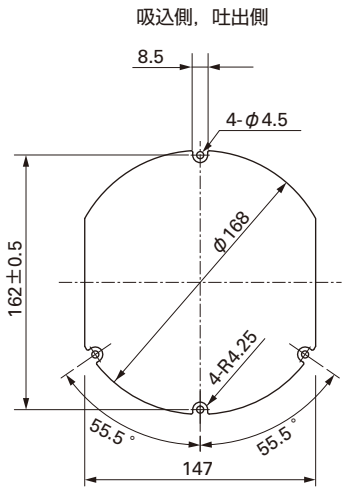

オプション

フィンガーガード

型番：109-319J　　表面処理：ニッケルクロムメッキ（銀色）

吸込側，吐出側兼用

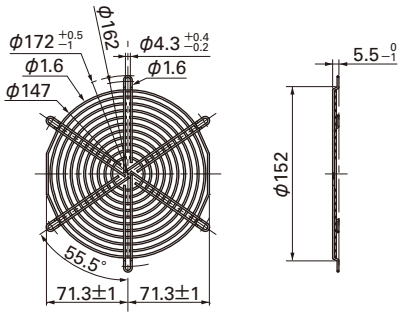

フィンガーガード 型番：109-319Jは，図のように4ヶ所でファンに取り付けてください。

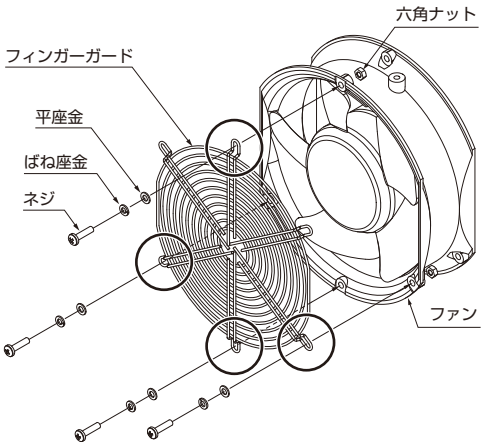

オプション

フィンガーガード

型番：109-319E　表面処理：ニッケルクロムメッキ（銀色）
　　：109-319H　　：カチオン電着塗装（黒色）

吸込側，吐出側兼用

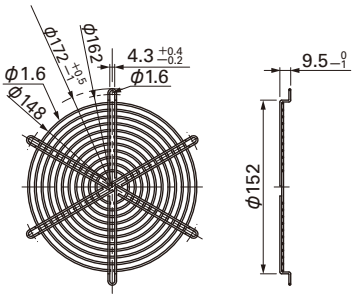

型番：109-320　表面処理：ニッケルクロムメッキ（銀色）

吐出側

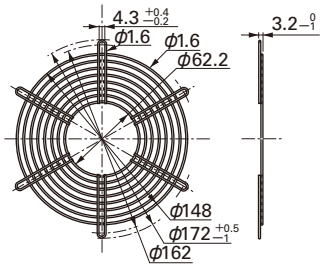

フィンガーガード 型番：109-319E，109-319H，109-320は，図のように2ヶ所でファンに取り付けてください。ほかの位置では取り付けないでください。

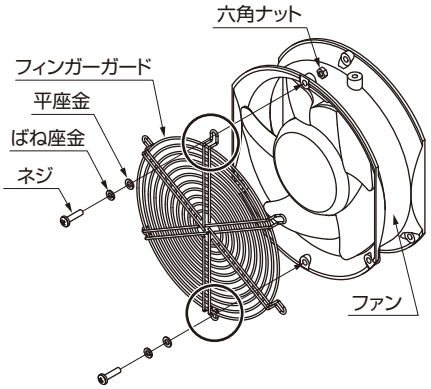

風量・静圧特性例

PWM デューティサイクル

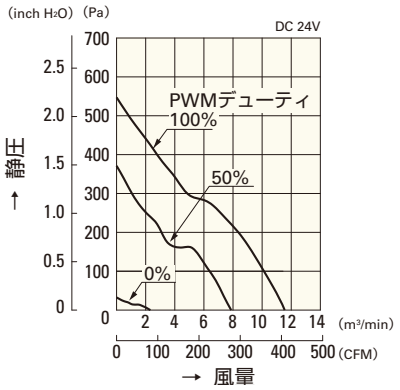

9SG5724P5H61

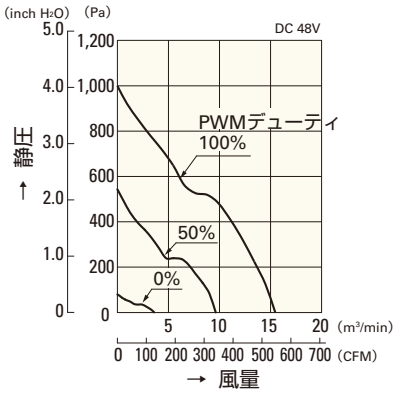

9SG5748P5G01

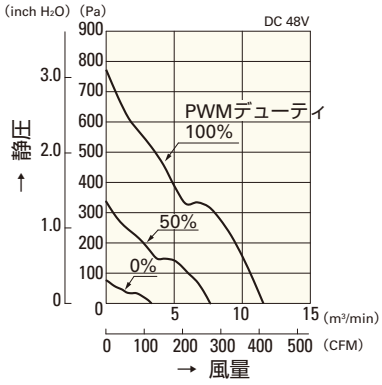

9SG5748P5H01

使用電圧範囲

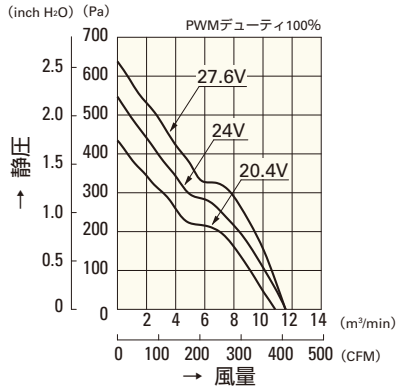

9SG5724P5H61

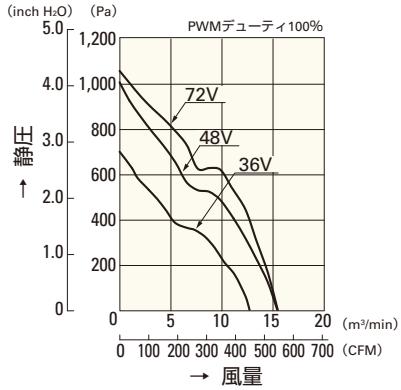

9SG5748P5G01

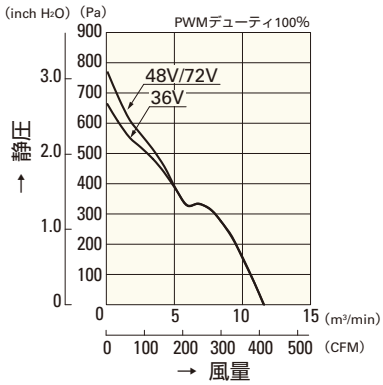

9SG5748P5H01

PWM デューティ 回転速度特性例

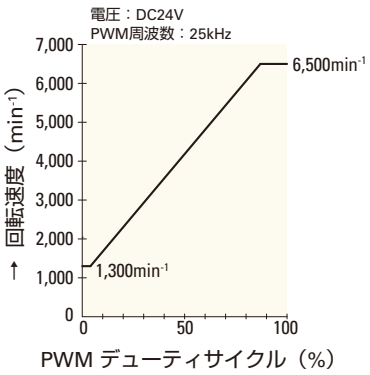

9SG5724P5H61

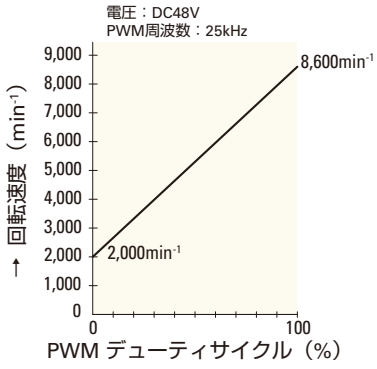

9SG5748P5G01

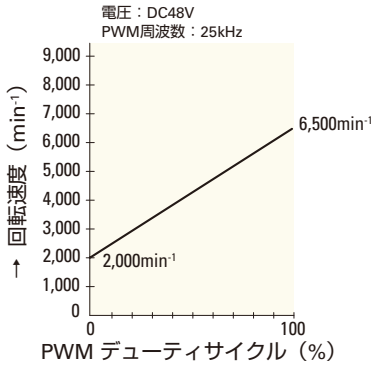

9SG5748P5H01

φ172mm

San Ace 172

25mm厚(サイドカット型)・51mm厚(サイドカット型 SGタイプ)
51mm厚(サイドカット型 GVタイプ)
51mm厚(サイドカット型)・51mm厚(丸型)

一般仕様

パルスセンサ付 パルスセンサ仕様 ⇨ P.309参照

- 材質 ……フレーム：アルミニウム，羽根：樹脂（難燃グレード　UL94V-1）
- 期待寿命 ……各型番による(L10:残存率90% 60℃, 定格電圧, 連続運転, フリーエアー状態)
- ファン電源リード線 ……⊕赤色 ⊖黒色 センサ 黄色
- 保存温度範囲 ……－30℃～＋70℃（結露なきこと）

φ172mm×150mm×51mm厚 〔質量：800g〕 サイドカット型 GVタイプ

仕様

型　番	定格電圧 [V]	使用電圧範囲 [V]	定格電流 [A]	定格入力 [W]	定格回転速度 [min⁻¹]	最大風量 [m³/min]	最大風量 [CFM]	最大静圧 [Pa]	最大静圧 [inchH₂O]	音圧レベル [dB(A)]	使用温度範囲 [℃]	期待寿命 [h]
9GV5724H501	24	20.4 ～ 27.6	4.0	96	6,300	11.32	400	690	2.77	74	－10 ～＋70	40,000
9GV5748H501	48	40.8 ～ 55.2	2.0	96								

センサなし パルスセンサ …すべての機種でご用意できます。　ロックセンサ ロースピードセンサ PWMコントロール …機種によって異なりますのでお問い合わせください。

外形図

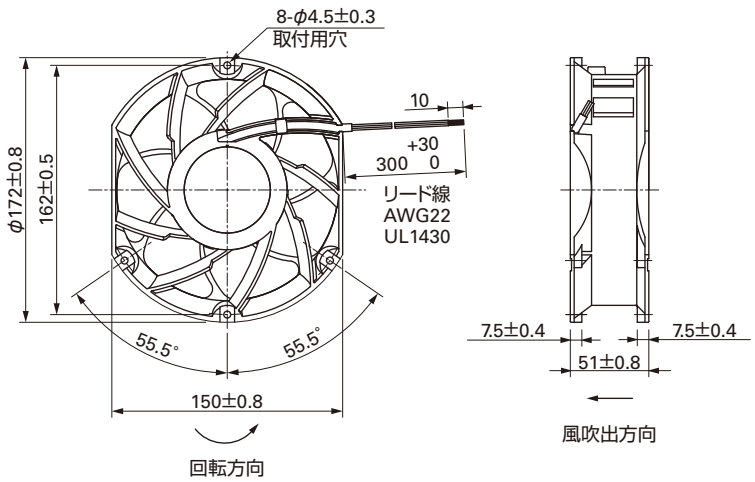

取付穴参考寸法図

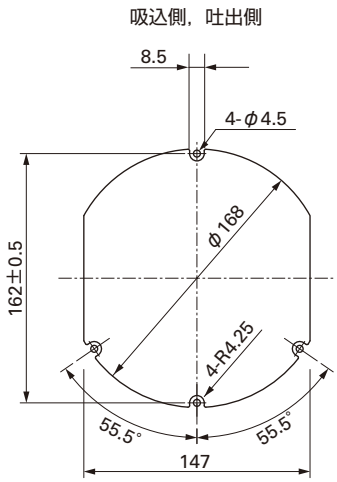

オプション

フィンガーガード

型番：109-319J　　表面処理：ニッケルクロムメッキ（銀色）

吸込側，吐出側兼用

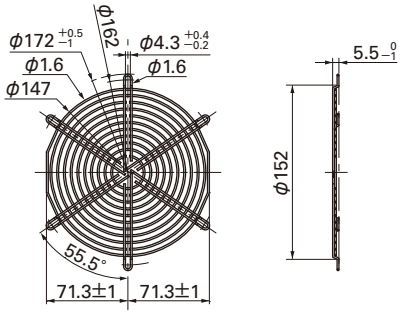

フィンガーガード 型番：109-319Jは，図のように4ヶ所でファンに取り付けてください。

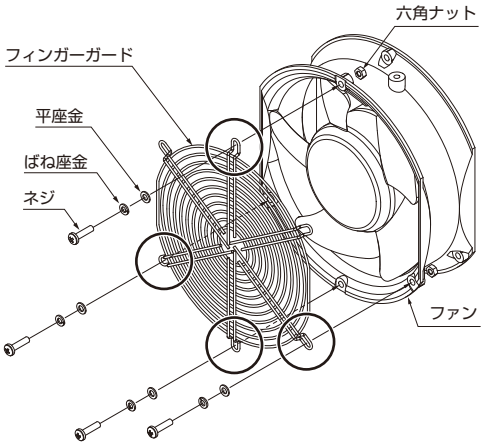

フィンガーガード

型番：109-319E　　表面処理：ニッケルクロムメッキ（銀色）
　　：109-319H　　　　：カチオン電着塗装（黒色）

吸込側，吐出側兼用

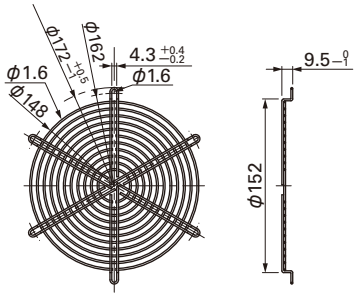

型番：109-320　　表面処理：ニッケルクロムメッキ（銀色）

吐出側

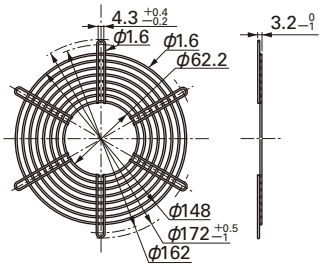

フィンガーガード 型番：109-319E，109-319H，109-320は，図のように2ヶ所でファンに取り付けてください。ほかの位置では取り付けないでください。

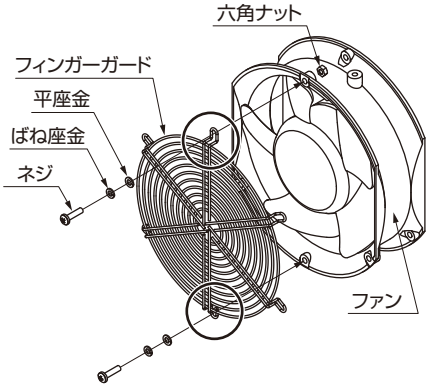

風量・静圧特性例

Hスピード

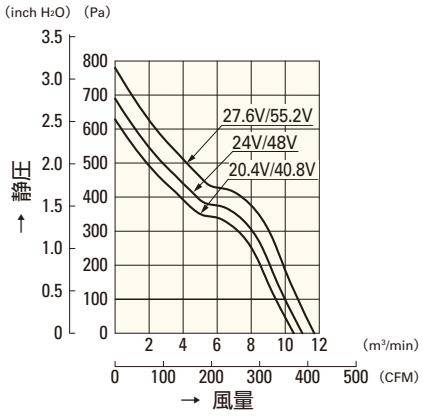

9GV5724H501
9GV5748H501

φ172mm

San Ace 172

25mm厚(サイドカット型)・51mm厚(サイドカット型 SGタイプ)
51mm厚(サイドカット型 GVタイプ)
51mm厚(サイドカット型)・51mm厚(丸型)

一般仕様

パルスセンサ付 パルスセンサ仕様 ⇨ P.309参照

- 材質 ……フレーム：アルミニウム，羽根：樹脂（難燃グレード　UL94V-1）
- 期待寿命 ……各型番による(L10:残存率90% 60℃, 定格電圧, 連続運転, フリーエアー状態)
- ファン電源リード線 ……⊕赤色 ⊖黒色または青色 センサ 黄色
- 保存温度範囲 ……－30℃～＋70℃（結露なきこと）

φ172mm×150mm×51mm厚 〔質量：760g〕 サイドカット型

仕様

型　番	定格電圧 [V]	使用電圧範囲 [V]	定格電流 [A]	定格入力 [W]	定格回転速度 [min⁻¹]	最大風量 [m³/min]	最大風量 [CFM]	最大静圧 [Pa]	最大静圧 [inchH₂O]	音圧レベル [dB(A)]	使用温度範囲 [℃]	期待寿命 [h]
109E5712K501	12	10.2 ～ 13.8	2.9	34.8	4,100	8.5	300	243.0	0.976	60	－10～＋60	40,000
109E5712Y501			2.3	27.6	3,800	8	282	210	0.84	60		
109E5712H501			1.2	14.4	3,050	6.4	226	137.2	0.551	52	－10～＋70	
109E5712F501			0.68	8.16	2,500	5.1	180	95	0.38	47		
109E5712M501			0.48	5.76	2,000	4.2	148	67.6	0.271	41		
109E5724C501	24	20.4 ～ 27.6	2.3	55.2	4,800	9.9	350	308.0	1.237	66	－10～＋70	
109E5724K501			1.3	31.2	4,100	8.5	300	243.0	0.976	60		
109E5724H501			0.58	13.92	3,050	6.4	226	137.2	0.551	52		
109E5724F501			0.35	8.4	2,500	5.1	180	95	0.38	47		
109E5724M501			0.2	4.8	2,000	4.2	148	67.6	0.271	41		
109E5748C501	48	40.8 ～ 55.2	1.2	57.6	4,800	9.9	350	308.0	1.237	66		
109E5748K501			0.7	33.6	4,100	8.5	300	243.0	0.976	60	－10～＋60	
109E5748H501			0.28	13.44	3,050	6.4	226	137.2	0.551	52	－10～＋70	
109E5748F501			0.19	9.12	2,500	5.1	180	95	0.38	47		
109E5748M501			0.11	5.28	2,000	4.2	148	67.6	0.271	41		

センサなし パルスセンサ …すべての機種でご用意できます。　ロックセンサ ロースピードセンサ PWMコントロール …機種によって異なりますのでお問い合わせください。

外形図

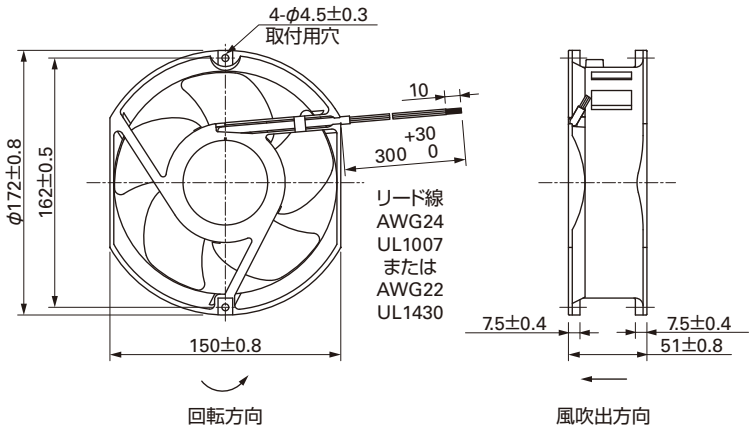

取付穴参考寸法図

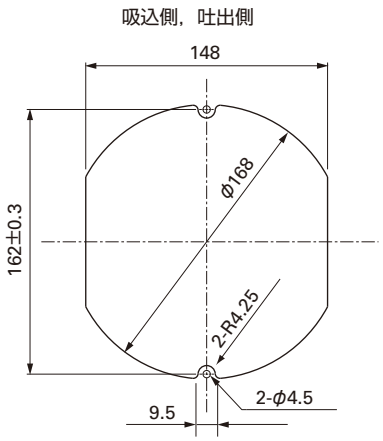

オプション

フィンガーガード

型番：109-319E　表面処理：ニッケルクロムメッキ（銀色）
　　：109-319H　　：カチオン電着塗装（黒色）

吸込側，吐出側兼用

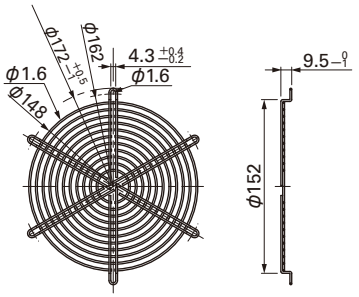

型番：109-320　表面処理：ニッケルクロムメッキ（銀色）

吐出側

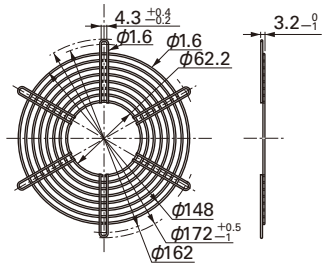

風量・静圧特性例

Kスピード

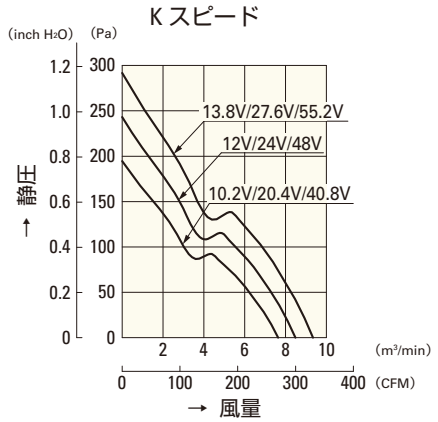

109E5712K501
109E5724K501
109E5748K501

Yスピード

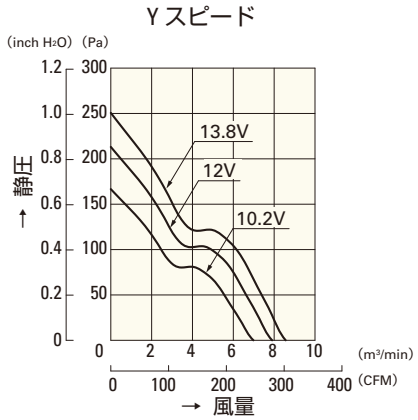

109E5712Y501

Hスピード

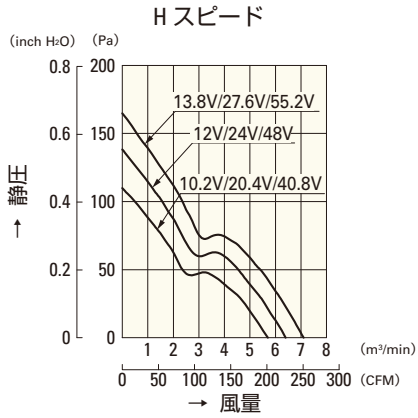

109E5712H501
109E5724H501
109E5748H501

Fスピード

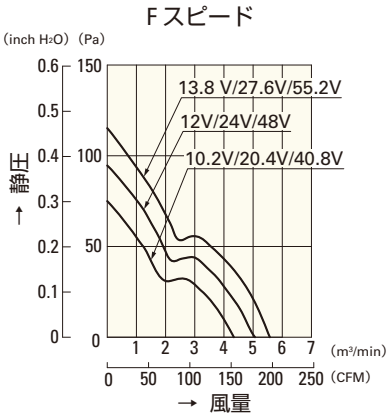

109E5712F501
109E5724F501
109E5748F501

Mスピード

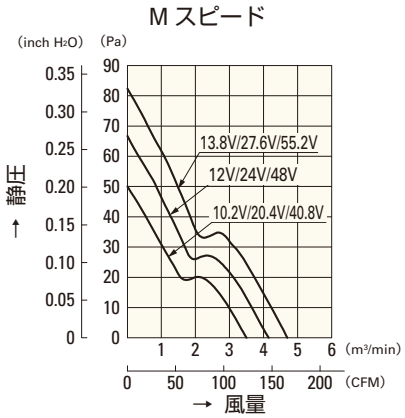

109E5712M501
109E5724M501
109E5748M501

Cスピード

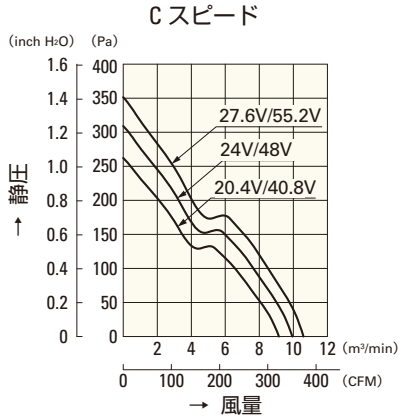

109E5724C501
109E5748C501

φ172mm

San Ace 172

25mm厚(サイドカット型)・51mm厚(サイドカット型 SGタイプ)
51mm厚(サイドカット型 GVタイプ)
51mm厚(サイドカット型)・**51mm厚(丸型)**

一般仕様

パルスセンサ付 パルスセンサ仕様 ⇨ P.309参照

・材質 ……フレーム：アルミニウム，羽根：樹脂（難燃グレード　UL94V-1）
・期待寿命 ……各型番による(L10:残存率90% 60℃, 定格電圧, 連続運転, フリーエアー状態)
・ファン電源リード線 ……⊕赤色 ⊖黒色または青色 センサ 黄色
・保存温度範囲 ……−30℃〜+70℃（結露なきこと）

φ172mm×51mm厚 〔質量：780g〕 丸型

仕様

型　番	定格電圧 [V]	使用電圧範囲 [V]	定格電流 [A]	定格入力 [W]	定格回転速度 [min^{-1}]	最大風量 [m^3/min]	最大風量 [CFM]	最大静圧 [Pa]	最大静圧 [$inchH_2O$]	音圧レベル [dB(A)]	使用温度範囲 [℃]	期待寿命 [h]
109E1712K501	12	10.2 〜 13.8	2.9	34.8	4,100	8.5	300	243.0	0.976	55	−10 〜 +60	40,000
109E1712H501			1.2	14.4	3,050	6.4	226	137.2	0.551	47	−10 〜 +70	
109E1712F501			0.9	10.8	2,500	5.1	180	95.0	0.382	42		
109E1712M501			0.48	5.76	2,000	4.2	148	67.6	0.271	36		
109E1724C501	24	20.4 〜 27.6	2.3	55.2	4,800	9.9	350	308.0	1.237	60		
109E1724K501			1.3	31.2	4,100	8.5	300	243.0	0.976	55		
109E1724H501			0.58	13.92	3,050	6.4	226	137.2	0.551	47		
109E1724M501			0.2	4.8	2,000	4.2	148	67.6	0.271	36		
109E1748C501	48	40.8 〜 55.2	1.2	57.6	4,800	9.9	350	308.0	1.237	60		
109E1748K501			0.7	33.6	4,100	8.5	300	243.0	0.976	55	−10 〜 +60	
109E1748H501			0.28	13.44	3,050	6.4	226	137.2	0.551	47	−10 〜 +70	
109E1748M501			0.11	5.28	2,000	4.2	148	67.6	0.271	36		

センサなし パルスセンサ …すべての機種でご用意できます。　ロックセンサ ロースピードセンサ PWMコントロール …機種によって異なりますのでお問い合わせください。

外形図

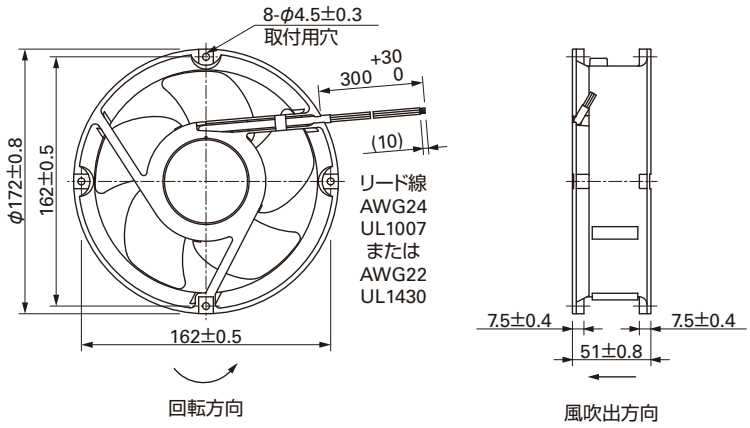

取付穴参考寸法図

吸込側，吐出側

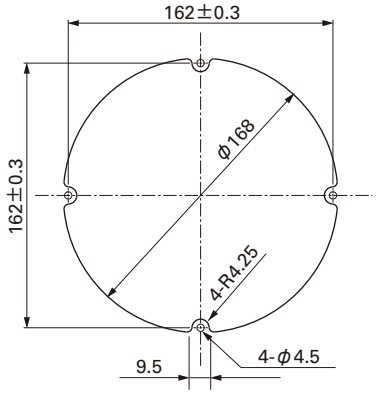

オプション

フィンガーガード

型番：109-1066　表面処理：ニッケルクロムメッキ（銀色）

吸込側，吐出側兼用

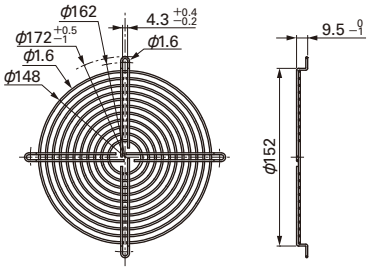

型番：109-1068　表面処理：ニッケルクロムメッキ（銀色）

吐出側

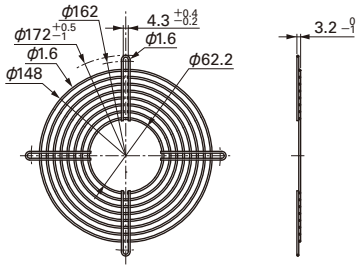

型番：109-319E　表面処理：ニッケルクロムメッキ（銀色）
　　：109-319H　　：カチオン電着塗装（黒色）

吸込側，吐出側兼用

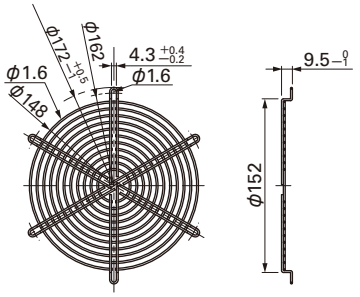

型番：109-320　表面処理：ニッケルクロムメッキ（銀色）

吐出側

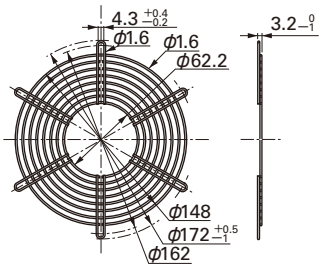

風量・静圧特性例

C スピード

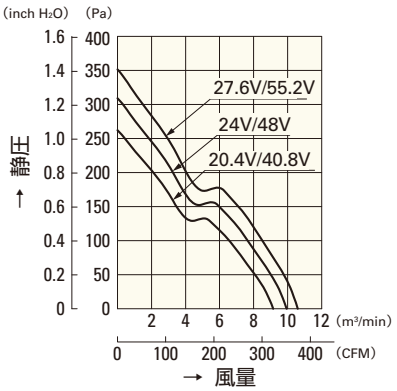

109E1724C501
109E1748C501

K スピード

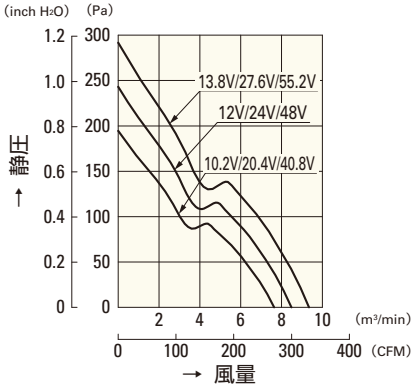

109E1712K501
109E1724K501
109E1748K501

H スピード

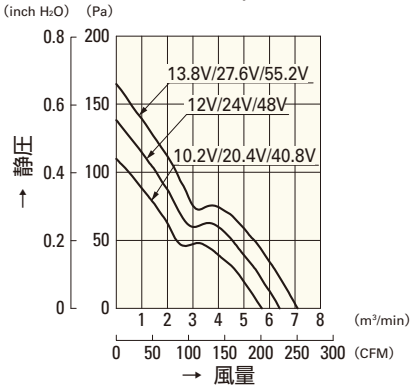

109E1712H501
109E1724H501
109E1748H501

M スピード

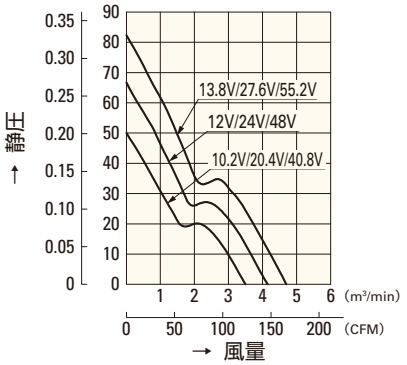

109E1712M501
109E1724M501
109E1748M501

F スピード

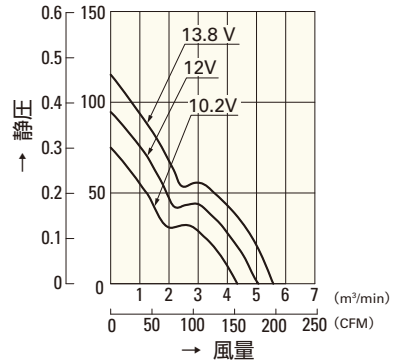

109E1712F501

φ200mm

San Ace 200

70mm厚（丸型）・70mm厚

一般仕様

パルスセンサ付 パルスセンサ仕様 ⇨ P.309参照

・材質 ……フレーム：アルミニウム，羽根：樹脂（難燃グレード　UL94V-1）
・期待寿命 ……各型番による（L10：残存率90% 60℃，定格電圧，連続運転，フリーエアー状態）
・ファン電源リード線 ……⊕赤色 ⊖黒色または青色 センサ 黄色
・保存温度範囲 ……－30℃～＋70℃（結露なきこと）

ファンが停止した場合は，電流が遮断され10秒以上たってから電源を再投入してください。

φ200mm×70mm厚 〔質量：1800g〕 丸型

仕様

MH，ASは2速度

型　番	定格電圧 [V]	使用電圧範囲 [V]	定格電流 [A]	定格入力 [W]	定格回転速度 [min⁻¹]	最大風量 [m³/min]	最大風量 [CFM]	最大静圧 [Pa]	最大静圧 [inchH₂O]	音圧レベル [dB(A)]	使用温度範囲 [℃]	期待寿命 [h]
109E2024S001	24	21.6 ～ 26.4	1.9	45.6	3,200	10.45	369	287.1	1.153	57	－10 ～＋70	40,000
109E2024H001		20.4 ～ 27.6	1.0	24	2,600	8.2	289.5	192	0.771	51		
109E2024AS001		21.6 ～ 26.4	1.9	45.6	3,200	10.45	369	287.1	1.153	57		
			1.45	34.8	2,800	9	317.8	215.6	0.865	54		
109E2024MH001		20.4 ～ 27.6	1.0	24	2,600	8.2	289.5	192	0.771	51		
			0.63	15.12	2,100	6.7	236.6	115.4	0.463	45		

センサなし パルスセンサ …すべての機種でご用意できます。　ロックセンサ …機種によって異なりますのでお問い合わせください。

外形図

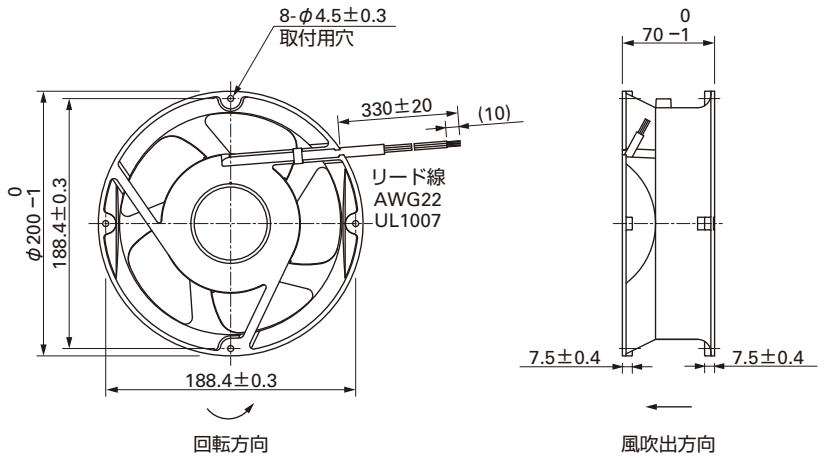

取付穴参考寸法図

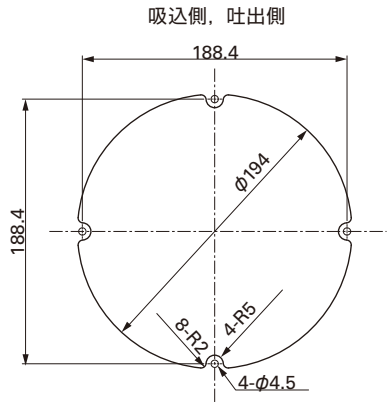

オプション

フィンガーガード

型番：109-720　表面処理：ニッケルクロムメッキ（銀色）
　　：109-720H　　：カチオン電着塗装（黒色）

吸込側，吐出側兼用

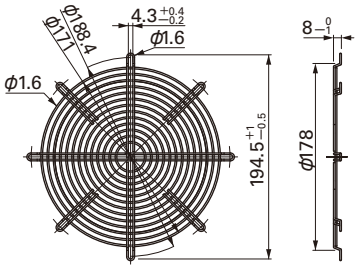

型番：109-721　表面処理：ニッケルクロムメッキ（銀色）
　　：109-721H　　：カチオン電着塗装（黒色）

吐出側

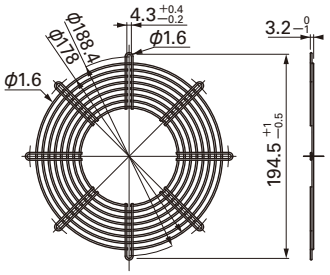

信号接続例

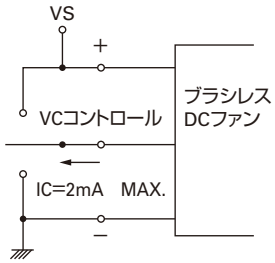

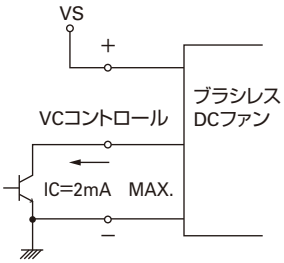

風量・静圧特性例

H スピード

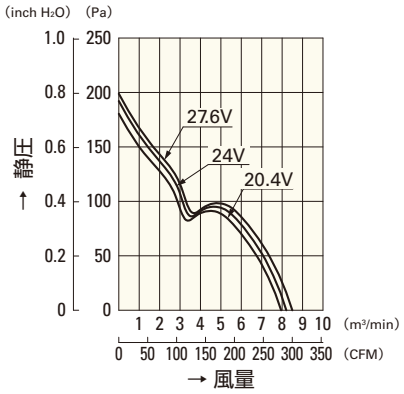

109E2024H001

S スピード

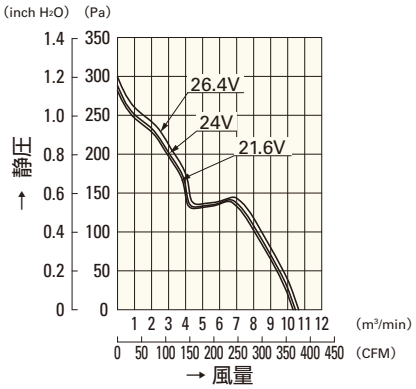

109E2024S001

MH スピード 2 速度

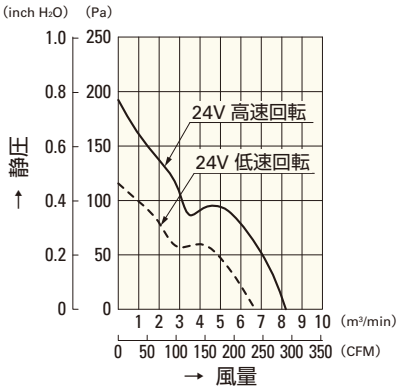

109E2024MH001

AS スピード 2 速度

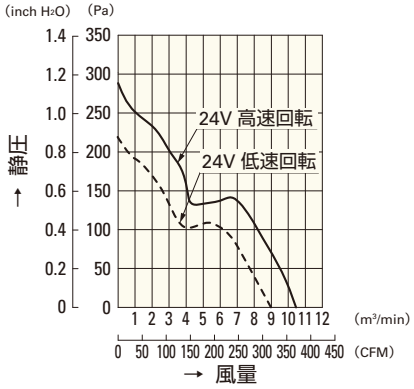

109E2024AS001

φ200mm

San Ace 200

70mm厚（丸型）・**70mm厚**

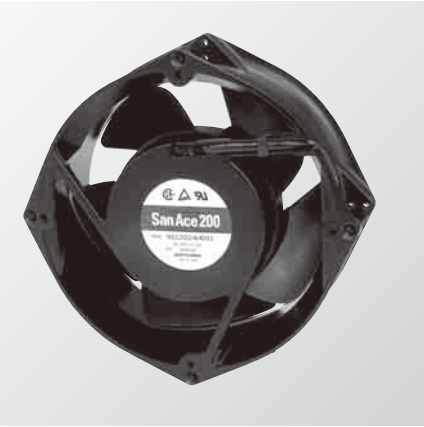

一般仕様

パルスセンサ付 パルスセンサ仕様 ⇨ P.309参照

・材質 ……フレーム：アルミニウム，羽根：樹脂（難燃グレード　UL94V-1）
・期待寿命 ……各型番による（L10：残存率90% 60℃，定格電圧，連続運転，フリーエアー状態）
・ファン電源リード線 ……⊕赤色 ⊖黒色または青色 センサ 黄色
・保存温度範囲 ……－30℃～＋70℃（結露なきこと）

ファンが停止した場合は，電流が遮断され10秒以上たってから電源を再投入してください。

φ200mm×70mm厚 〔質量：1800g〕

仕様

型　番	定格電圧 [V]	使用電圧範囲 [V]	定格電流 [A]	定格入力 [W]	定格回転速度 [min^{-1}]	最大風量 [m^3/min]	最大風量 [CFM]	最大静圧 [Pa]	最大静圧 [$inchH_2O$]	音圧レベル [dB(A)]	使用温度範囲 [℃]	期待寿命 [h]
9EC2024H001	24	20.4 ～ 26.4	2.0	48.0	3,600	11.0	388	360	1.446	60	－10 ～＋60	40,000
9EC2048A001	48	43.0 ～ 51.0	2.2	105.6	4,800	14.7	519	640	2.570	68		
9EC2048H001		40.8 ～ 52.8	1.2	57.6	3,600	11.0	388	360	1.446	60		

センサなし　パルスセンサ …すべての機種でご用意できます。　ロックセンサ …機種によって異なりますのでお問い合わせください。

外形図

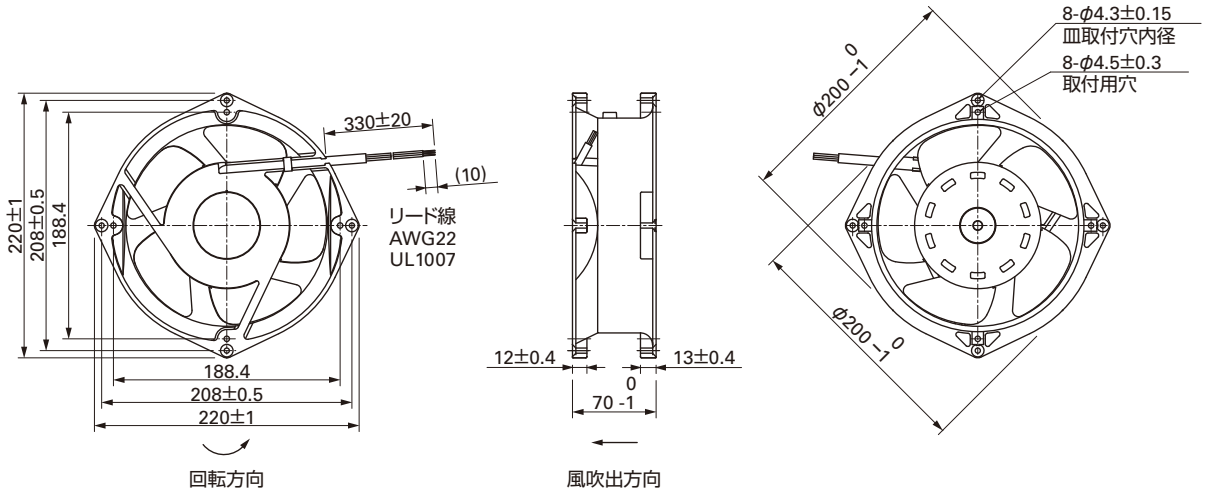

取付穴参考寸法図

吸込側，吐出側

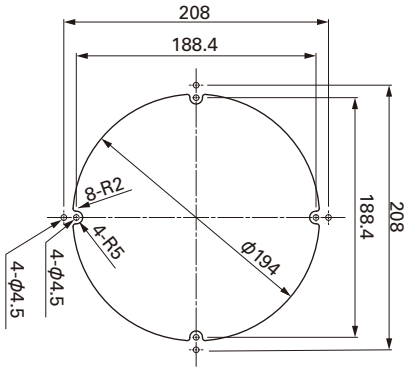

オプション

フィンガーガード

型番：109-720　　表面処理：ニッケルクロムメッキ（銀色）
　　：109-720H　　　　：カチオン電着塗装（黒色）

吸込側，吐出側兼用

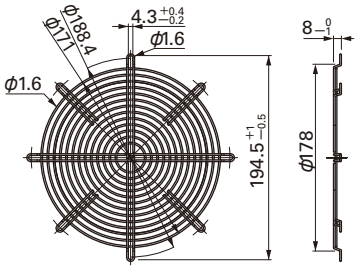

型番：109-721　　表面処理：ニッケルクロムメッキ（銀色）
　　：109-721H　　　　：カチオン電着塗装（黒色）

吐出側

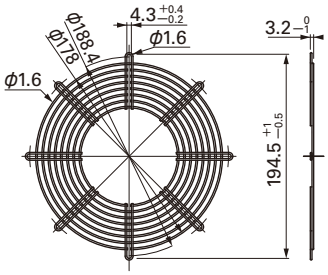

風量・静圧特性例

Aスピード

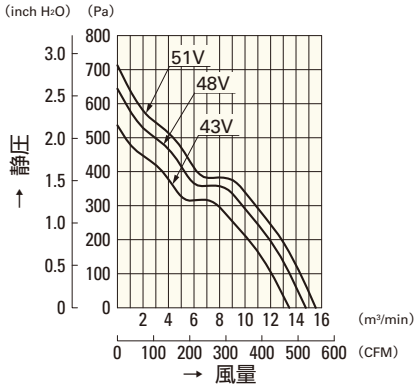

9EC2048A001

Hスピード

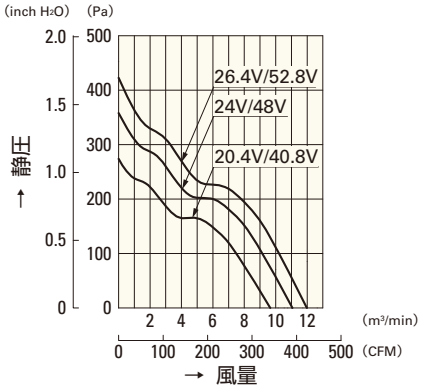

9EC2024H001
9EC2048H001

□38mm

San Ace 38

48mm厚（CRAタイプ）

一般仕様

パルスセンサ付 パルスセンサ仕様 ⇨ P.309参照

PWMコントロール機能付 ⇨ P.311参照

- 材質 ……フレーム：樹脂（難燃グレード　UL94V-0），
  羽根：樹脂（難燃グレード　UL94V-1）
- 期待寿命 ……各型番による（L10：残存率90% 60℃，定格電圧，連続運転，フリーエアー状態）
- ファン電源リード線 ……吸入側　⊕赤色 ⊖黒色 センサ 黄色 コントロール 茶色
  吐出側　⊕橙色 ⊖灰色 センサ 紫色 コントロール 白色
- 保存温度範囲 ……－30℃～＋70℃（結露なきこと）

□38mm×48mm厚 〔質量：80g〕 CRA タイプ

仕様

型　番	定格電圧 [V]	使用電圧範囲 [V]	PWMデューティサイクル* [%]	定格電流 [A]	定格入力 [W]	定格回転速度 [min⁻¹] 吸込側	吐出側	最大風量 [m³/min]	[CFM]	最大静圧 [Pa]	[inchH₂O]	音圧レベル [dB(A)]	使用温度範囲 [℃]	期待寿命 [h]
9CRA0312P4K03	12	10.8 ～ 13.2	100	1.5	18.0	17,600	14,520	0.77	27.2	700.0	2.81	64	－10 ～＋70	40,000
			0	0.2	2.4	5,280	4,200	0.22	7.8	54.9	0.22	33		
9CRA0312P4J03			100	1.1	13.2	16,000	13,200	0.7	24.7	560.0	2.25	62		
			0	0.18	2.2	4,800	3,960	0.21	7.4	50.4	0.20	31		

※入力PWM周波数：25kHz

センサなし　パルスセンサ　PWMコントロール …すべての機種でご用意できます。

外形図

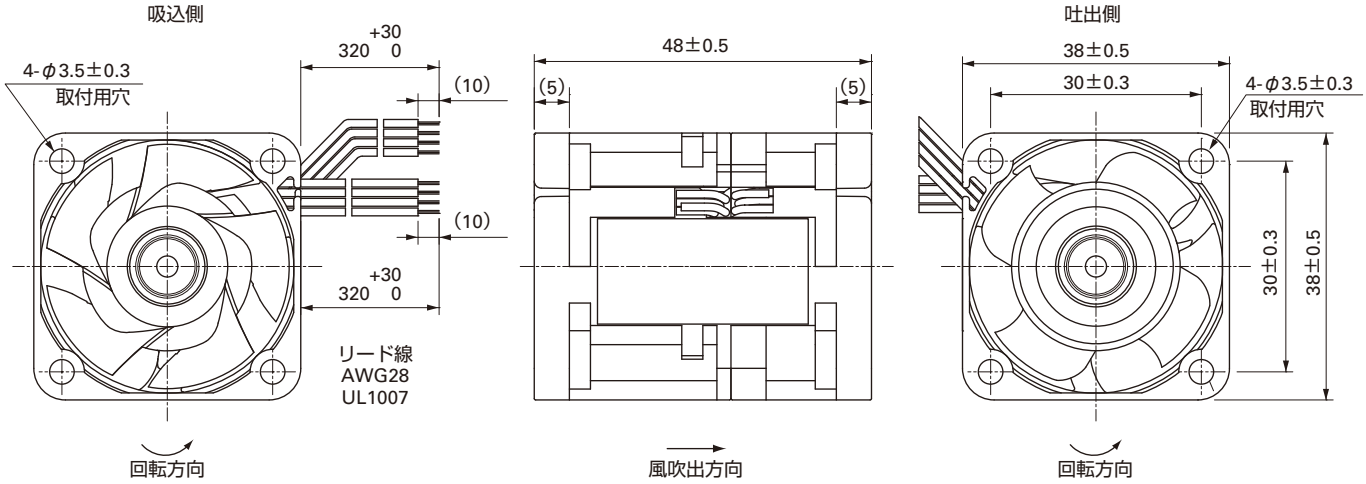

取付穴参考寸法図

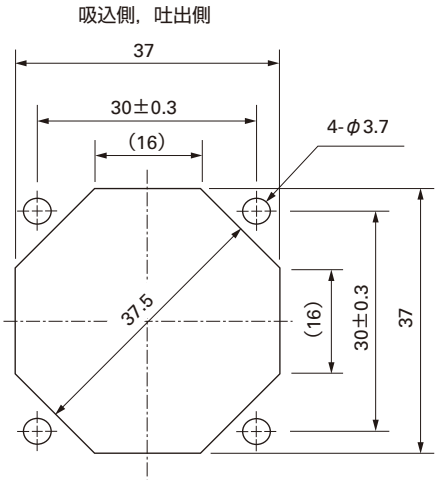

オプション

フィンガーガード

型番：109-1065　　表面処理：ニッケルクロムメッキ（銀色）

吸込側，吐出側兼用

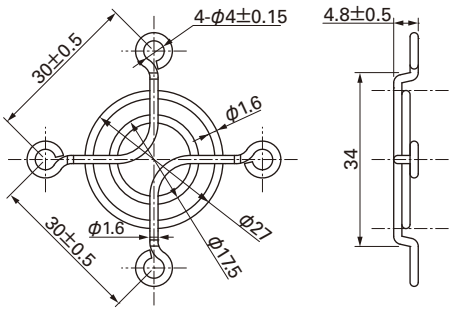

風量・静圧特性例

PWM デューティサイクル

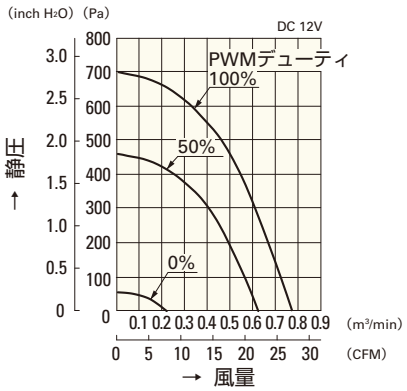

9CRA0312P4K03

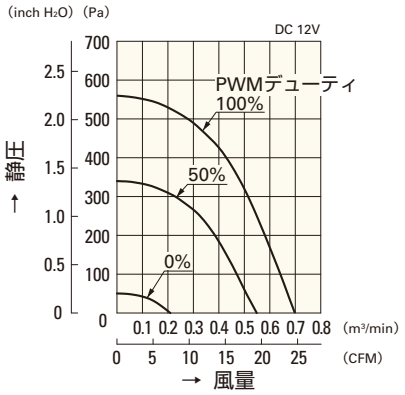

9CRA0312P4J03

使用電圧範囲

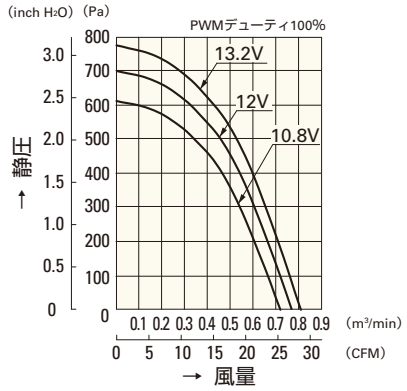

9CRA0312P4K03

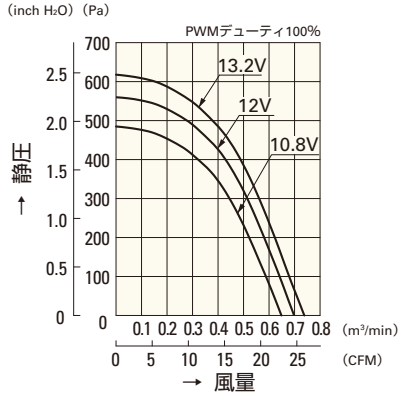

9CRA0312P4J03

PWM デューティ 回転速度特性例

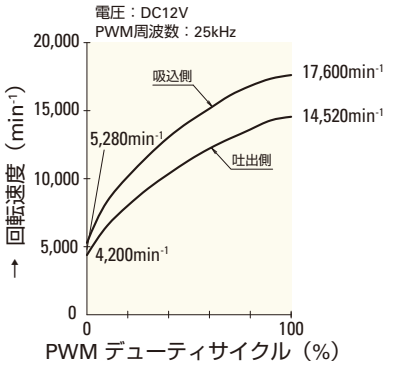

9CRA0312P4K03

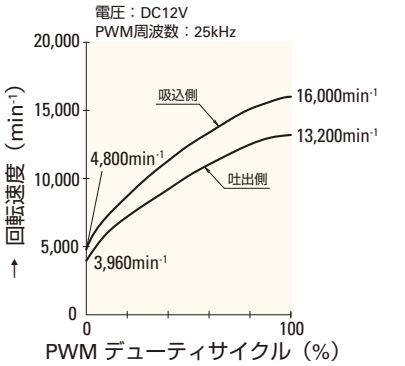

9CRA0312P4J03

□40mm

San Ace 40

48mm厚（CRAタイプ）・56mm厚（CRBタイプ）
56mm厚（CRFタイプ）・56mm厚（CRDタイプ）
56mm厚（CREタイプ）・56mm厚（CRAタイプ）

一般仕様

パルスセンサ付 パルスセンサ仕様 ⇨ P.309参照
PWMコントロール機能付 ⇨ P.311参照

・材質 ……フレーム：樹脂（難燃グレード　UL94V-0），
羽根：樹脂（難燃グレード　UL94V-1）
・期待寿命 ……各型番による（L10：残存率90% 60℃，定格電圧，連続運転，フリーエアー状態）
・ファン電源リード線 ……吸込側　⊕赤色 ⊖黒色 センサ 黄色 コントロール 茶色
吐出側　⊕橙色 ⊖灰色 センサ 紫色 コントロール 白色
・保存温度範囲 ……－30℃～＋70℃（結露なきこと）

□40mm×48mm厚 〔質量：80g〕 CRAタイプ

仕様

型　番	定格電圧 [V]	使用電圧範囲 [V]	PWMデューティサイクル[%]	定格電流 [A]	定格入力 [W]	定格回転速度 [min⁻¹] 吸込側	吐出側	最大風量 [m³/min]	[CFM]	最大静圧 [Pa]	[inchH₂O]	音圧レベル [dB(A)]	使用温度範囲 [℃]	期待寿命 [h]
9CRA0412P4K03	12	10.8 ～ 13.2	100	1.60	19.20	17,500	11,700	0.920	32.50	650.0	2.610	64	－10 ～＋70	40,000
			0	0.19	2.28	5,250	3,510	0.276	9.75	58.5	0.235	33		
9CRA0412P4J03			100	1.20	14.40	16,200	10,800	0.850	30.00	560.0	2.250	62		
			0	0.15	1.80	4,500	3,000	0.236	8.33	43.2	0.173	28		
9CRA0412P4G03			100	1.00	12.00	14,700	9,800	0.770	27.20	460.0	1.850	59		
			0	0.15	1.80	4,410	2,940	0.231	8.16	41.4	0.166	28		

※入力PWM周波数：25kHz

センサなし　パルスセンサ　PWMコントロール …すべての機種でご用意できます。

外形図

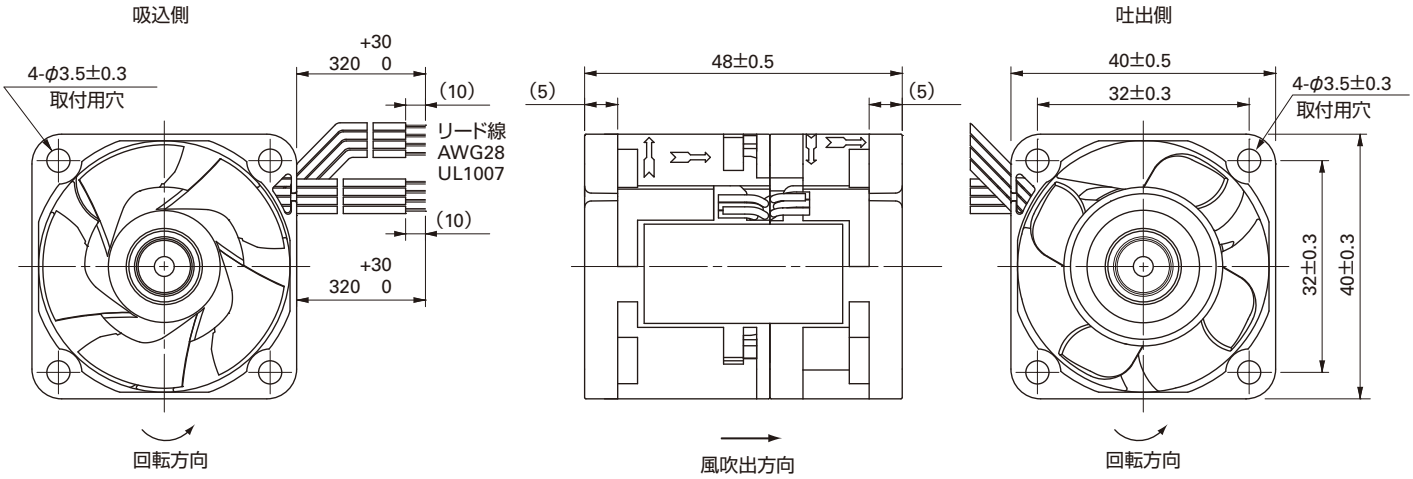

取付穴参考寸法図

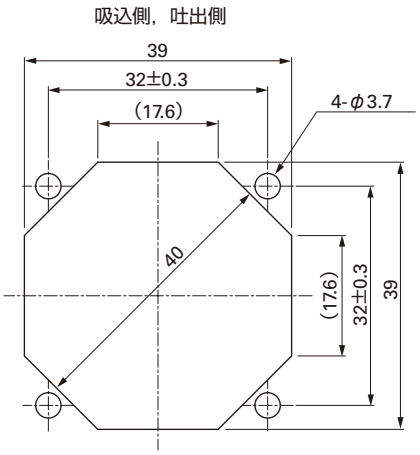

オプション

フィンガーガード
型番：109-059　　表面処理：ニッケルクロムメッキ（銀色）

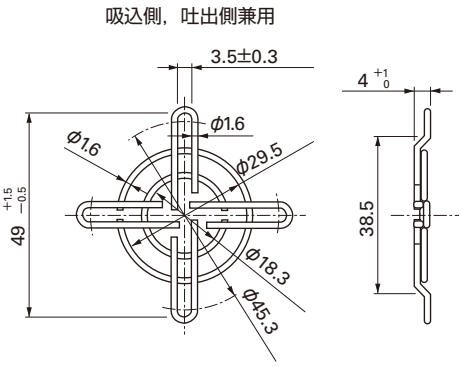

風量・静圧特性例

PWM デューティサイクル

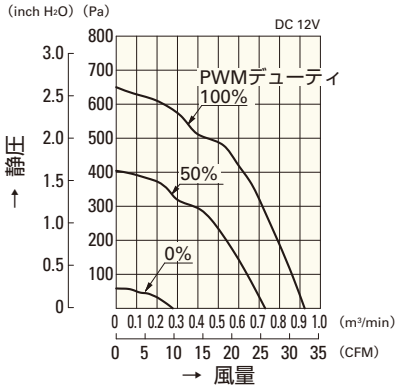

9CRA0412P4K03

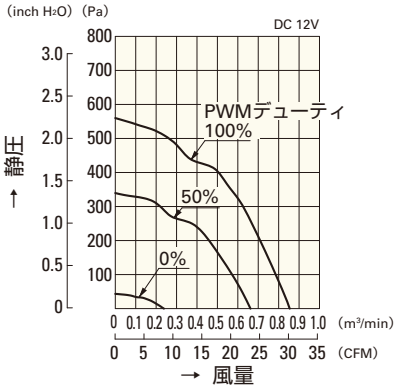

9CRA0412P4J03

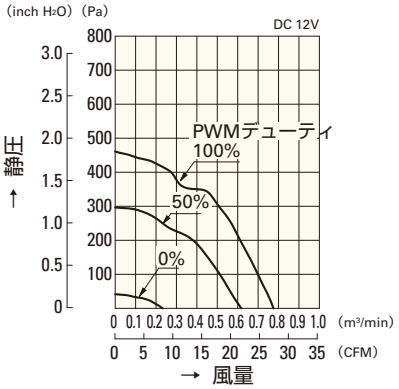

9CRA0412P4G03

使用電圧範囲

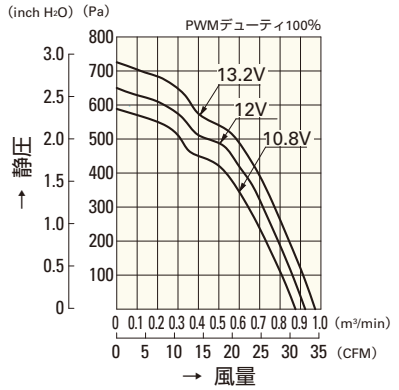

9CRA0412P4K03

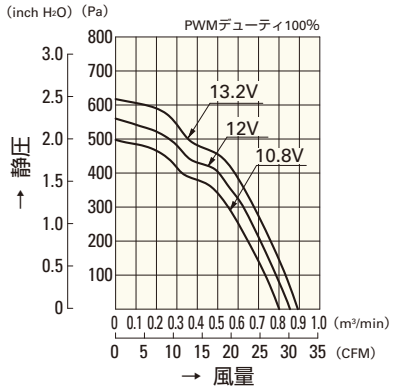

9CRA0412P4J03

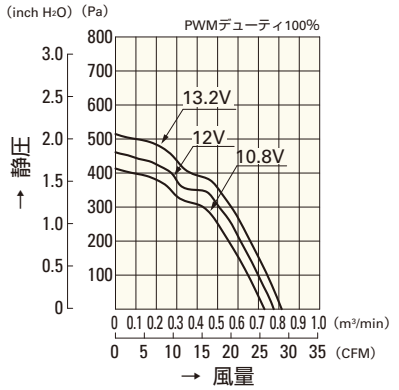

9CRA0412P4G03

PWM デューティ 回転速度特性例

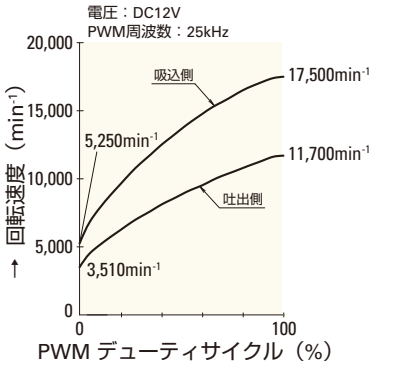

9CRA0412P4K03

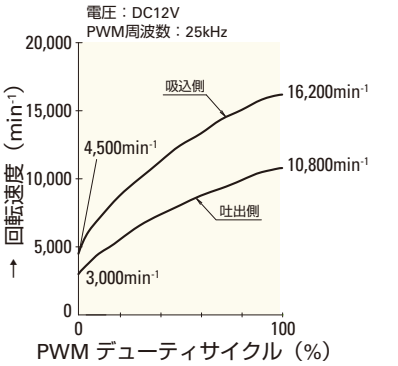

9CRA0412P4J03

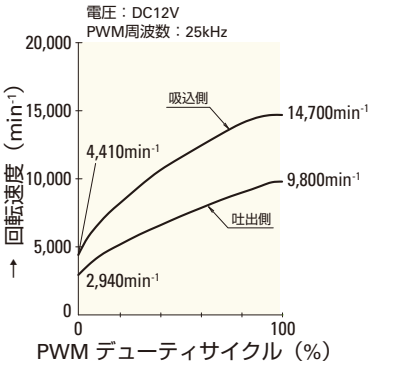

9CRA0412P4G03

□40mm

San Ace 40

48mm厚（CRAタイプ）・**56mm厚（CRBタイプ）**
56mm厚（CRFタイプ）・56mm厚（CRDタイプ）
56mm厚（CREタイプ）・56mm厚（CRAタイプ）

一般仕様

パルスセンサ付 パルスセンサ仕様 ⇨ P.309参照
PWMコントロール機能付 ⇨ P.311参照

・材質 ……フレーム：樹脂（難燃グレード　UL94V-0），
羽根：樹脂（難燃グレード　UL94V-0）
・期待寿命 ……各型番による（L10：残存率90% 60℃，定格電圧，連続運転，フリーエアー状態）
・ファン電源リード線 ……吸込側　⊕赤色 ⊖黒色 センサ 黄色 コントロール 茶色
吐出側　⊕橙色 ⊖灰色 センサ 紫色 コントロール 白色
・保存温度範囲 ……－30℃～＋70℃（結露なきこと）

□40mm×56mm厚 〔質量：100g〕 CRB タイプ

仕様

型　番	定格電圧 [V]	使用電圧範囲 [V]	PWMデューティサイクル® [%]	定格電流 [A]	定格入力 [W]	定格回転速度 [min⁻¹] 吸込側	定格回転速度 [min⁻¹] 吐出側	最大風量 [m³/min]	最大風量 [CFM]	最大静圧 [Pa]	最大静圧 [inchH₂O]	音圧レベル [dB(A)]	使用温度範囲 [℃]	期待寿命 [h]
9CRB0412P5K001	12	10.8 ～ 13.2	100	0.88	10.56	19,000	17,000	0.76	26.83	730	2.93	62	－10 ～＋70	40,000
			0	0.11	1.32	5,700	5,100	0.21	7.41	67	0.26	33		
9CRB0412P5J201			100	0.72	8.64	17,300	16,000	0.71	25.1	650	2.61	61		
			0	0.07	0.84	3,450	3,200	0.13	4.59	26	0.10	24		

※入力PWM周波数：25kHz

センサなし　パルスセンサ　PWMコントロール …すべての機種でご用意できます。

外形図

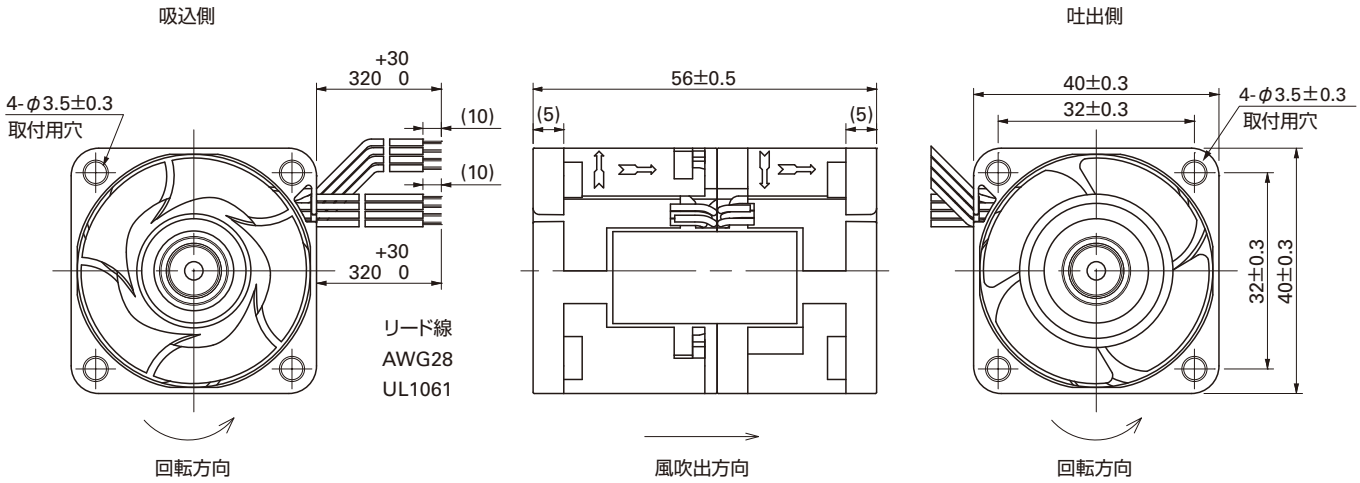

取付穴参考寸法図

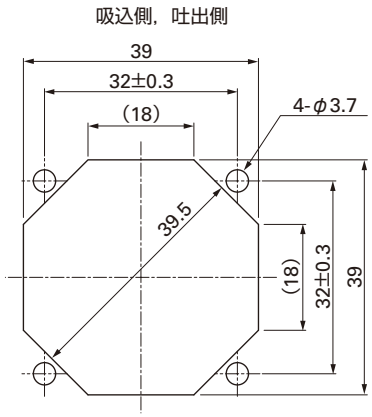

オプション

フィンガーガード
型番：109-059　　表面処理：ニッケルクロムメッキ（銀色）

吸込側，吐出側兼用

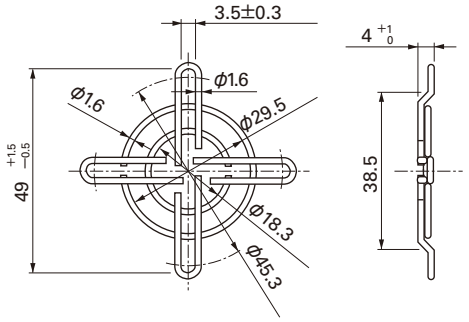

風量・静圧特性例

PWM デューティサイクル

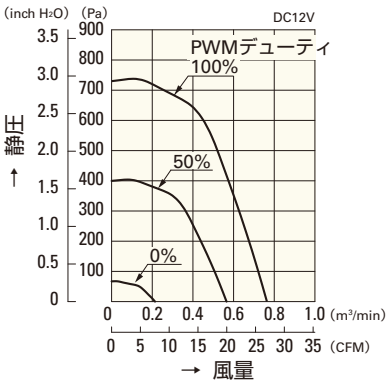

9CRB0412P5K001

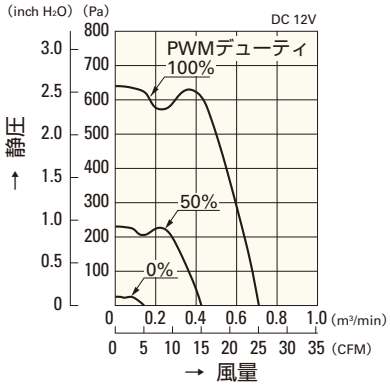

9CRB0412P5J201

使用電圧範囲

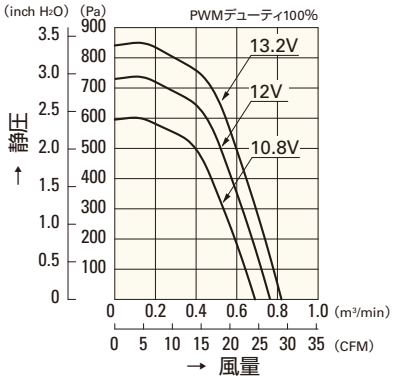

9CRB0412P5K001

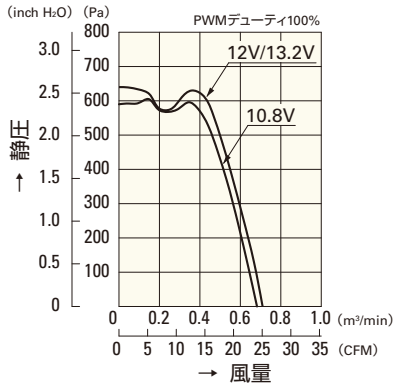

9CRB0412P5J201

PWM デューティ 回転速度特性例

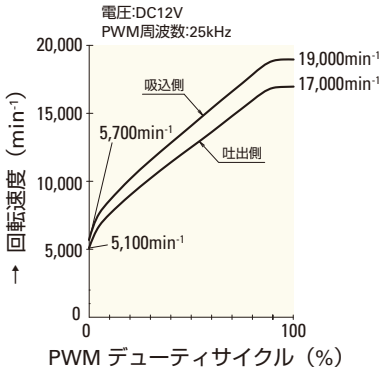

9CRB0412P5K001

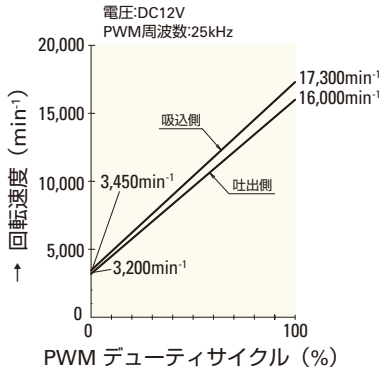

9CRB0412P5J201

□40mm

San Ace 40

48mm厚（CRAタイプ）・56mm厚（CRBタイプ）
56mm厚（CRFタイプ）・**56mm厚（CRDタイプ）**
56mm厚（CREタイプ）・56mm厚（CRAタイプ）

一般仕様

パルスセンサ付 パルスセンサ仕様 ⇨ P.309参照
PWMコントロール機能付 ⇨ P.311参照

・材質 ……フレーム：樹脂（難燃グレード　UL94V-0），
羽根：樹脂（難燃グレード　UL94V-0）
・期待寿命 ……各型番による（L10：残存率90% 60℃，定格電圧，連続運転，フリーエアー状態）
・ファン電源リード線 ……吸込側　⊕赤色 ⊖黒色 センサ 黄色 コントロール 茶色
吐出側　⊕橙色 ⊖灰色 センサ 紫色 コントロール 白色
・保存温度範囲 ……－30℃～＋70℃（結露なきこと）

□40mm×56mm厚 〔質量：90g〕 CRD タイプ

仕様

型　番	定格電圧 [V]	使用電圧範囲 [V]	PWMデューティサイクル® [%]	定格電流 [A]	定格入力 [W]	定格回転速度 [min⁻¹] 吸込側	吐出側	最大風量 [m³/min]	[CFM]	最大静圧 [Pa]	[inchH₂O]	音圧レベル [dB(A)]	使用温度範囲 [℃]	期待寿命 [h]
9CRD0412P5J03	12	10.8 ～ 13.2	100	1.15	13.8	19,000	12,600	0.87	30.72	630	2.53	61	－10 ～＋70	40,000
			0	0.12	1.44	3,700	2,500	0.15	5.30	25	0.10	22		
9CRD0412P5G03			100	0.90	10.8	16,700	11,250	0.77	27.19	500	2.01	58		
			0	0.10	1.2	3,350	2,250	0.13	4.59	21	0.08	21		
9CRD0412P5H03			100	0.60	7.2	15,000	10,000	0.70	24.72	410	1.65	56		
			0	0.09	1.08	3,000	2,000	0.12	4.24	16	0.06	20		
9CRD0412P5M03			100	0.52	6.24	14,000	9,300	0.65	22.95	360	1.45	54		
			0	0.07	0.84	2,000	1,300	0.07	2.47	7	0.03	15		

※入力PWM周波数：25kHz

センサなし　パルスセンサ　PWMコントロール …すべての機種でご用意できます。

外形図

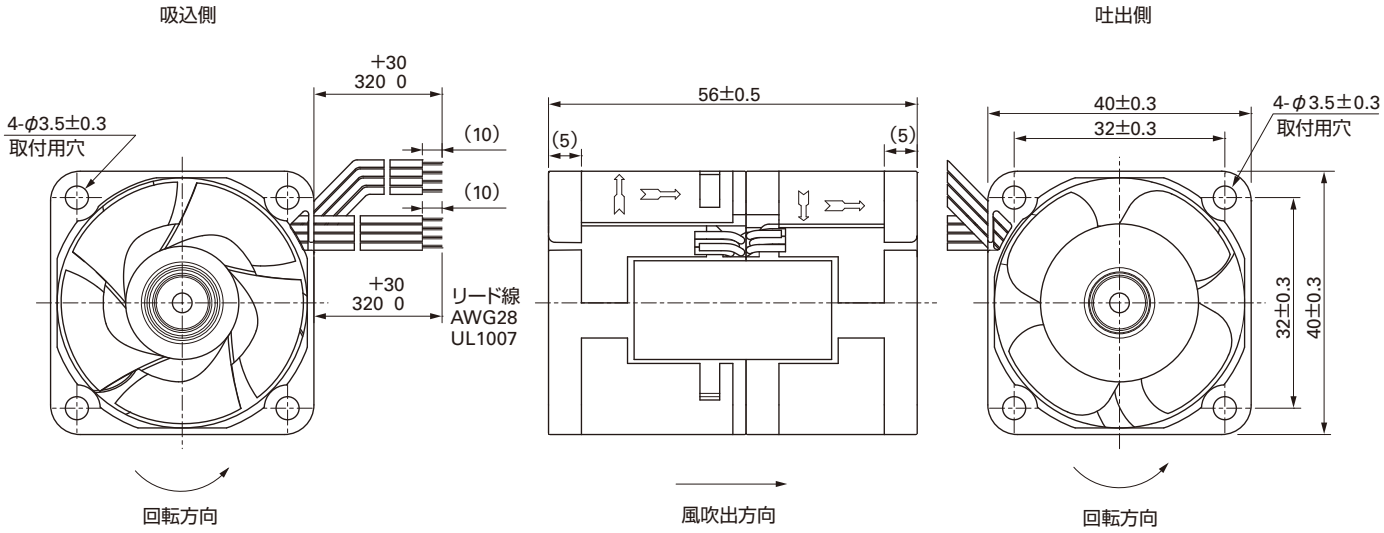

取付穴参考寸法図

吸込側，吐出側

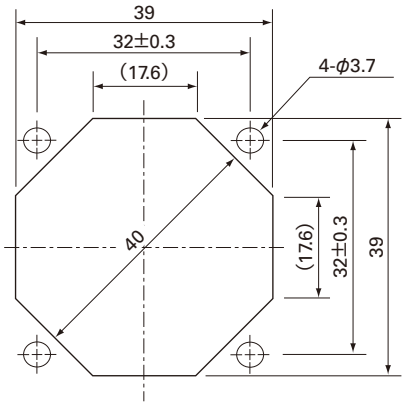

オプション

フィンガーガード

型番：109-059　　表面処理：ニッケルクロムメッキ（銀色）

吸込側，吐出側兼用

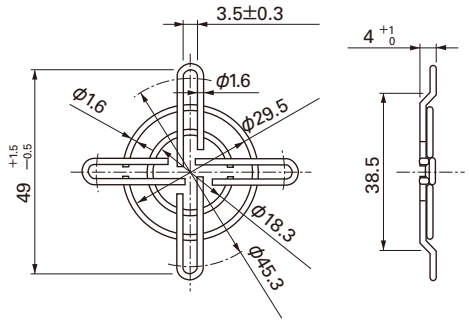

□40mm

San Ace 40

□40mm×56mm厚 〔質量：90g〕

風量・静圧特性例

PWM デューティサイクル

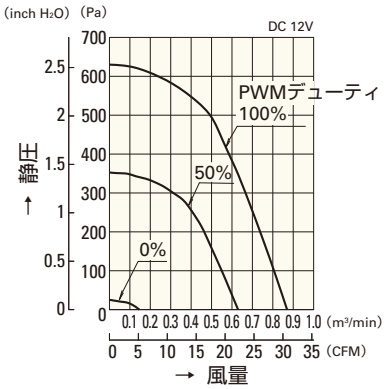

9CRD0412P5J03

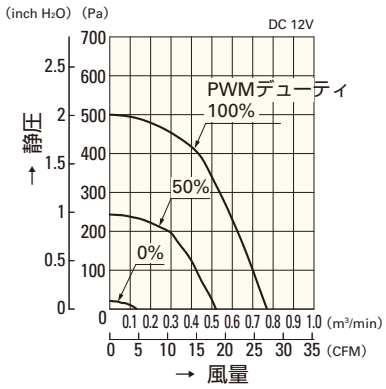

9CRD0412P5G03

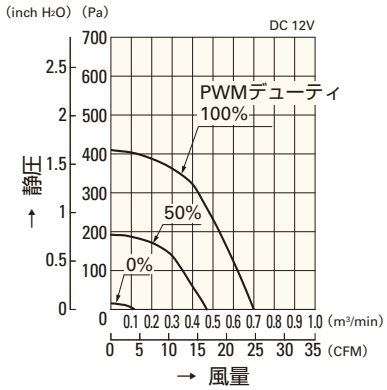

9CRD0412P5H03

使用電圧範囲

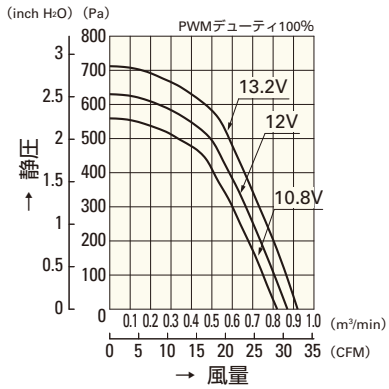

9CRD0412P5J03

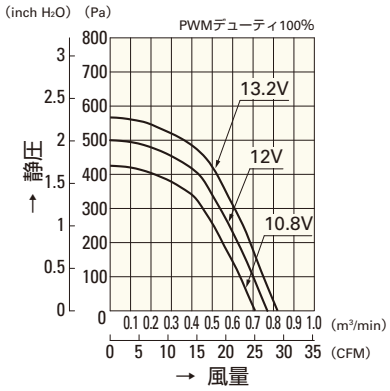

9CRD0412P5G03

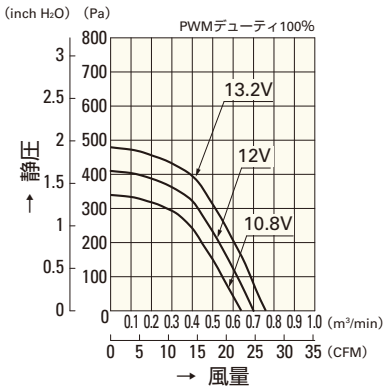

9CRD0412P5H03

PWM デューティ 回転速度特性例

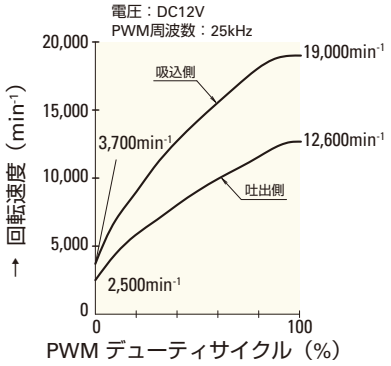

9CRD0412P5J03

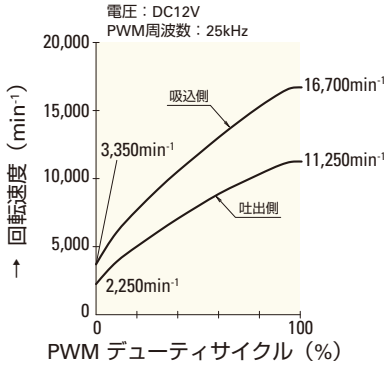

9CRD0412P5G03

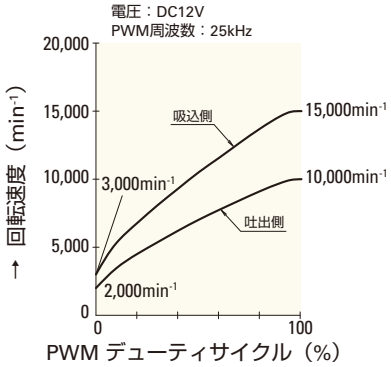

9CRD0412P5H03

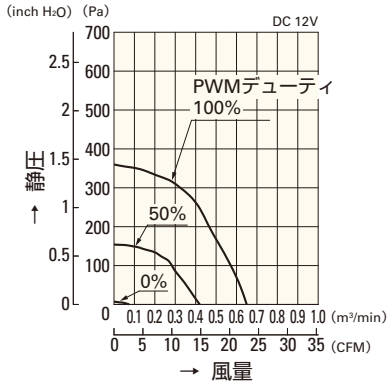

9CRD0412P5M03

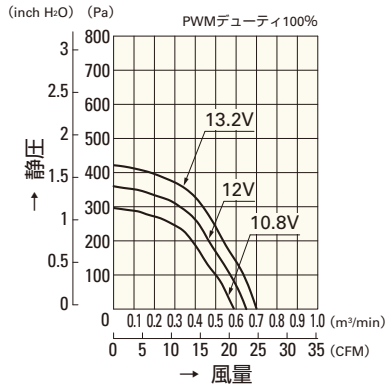

9CRD0412P5M03

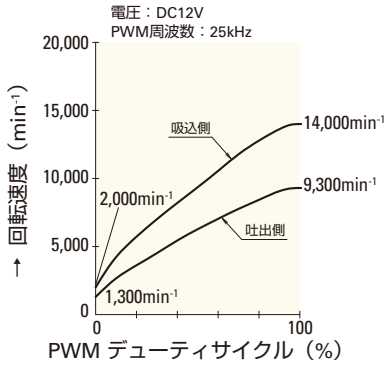

9CRD0412P5M03

□40mm

San Ace 40

48mm厚（CRAタイプ）・56mm厚（CRBタイプ）
56mm厚（CRFタイプ）・56mm厚（CRDタイプ）
56mm厚（CREタイプ）・56mm厚（CRAタイプ）

一般仕様

パルスセンサ付 パルスセンサ仕様 ⇨ P.309参照
PWMコントロール機能付 ⇨ P.311参照

- 材質 ……フレーム：アルミニウム，羽根：樹脂（難燃グレード　UL94V-0）
- 期待寿命 ……各型番による（L10：残存率90% 60℃，定格電圧，連続運転，フリーエアー状態）
- ファン電源リード線 ……吸込側　⊕赤色 ⊖黒色 センサ 黄色 コントロール 茶色
  吐出側　⊕橙色 ⊖灰色 センサ 紫色 コントロール 白色
- 保存温度範囲 ……－30℃～＋70℃（結露なきこと）

□40mm×56mm厚 〔質量：110g〕 低振動タイプ CREタイプ

仕様

型　番	定格電圧 [V]	使用電圧範囲 [V]	PWMデューティサイクル※ [%]	定格電流 [A]	定格入力 [W]	定格回転速度 [min⁻¹] 吸込側	吐出側	最大風量 [m³/min]	[CFM]	最大静圧 [Pa]	[inchH₂O]	音圧レベル [dB(A)]	使用温度範囲 [℃]	期待寿命 [h]
9CRE0412P5J03	12	10.8 ～ 13.2	100	1.4	16.8	15,800	12,200	0.90	31.8	570.0	2.290	62	－10 ～＋70	40,000
			0	0.1	1.2	2,850	2,250	0.12	4.2	13.7	0.055	20.5		

※入力PWM周波数：25kHz

センサなし　パルスセンサ　PWMコントロール …すべての機種でご用意できます。

外形図

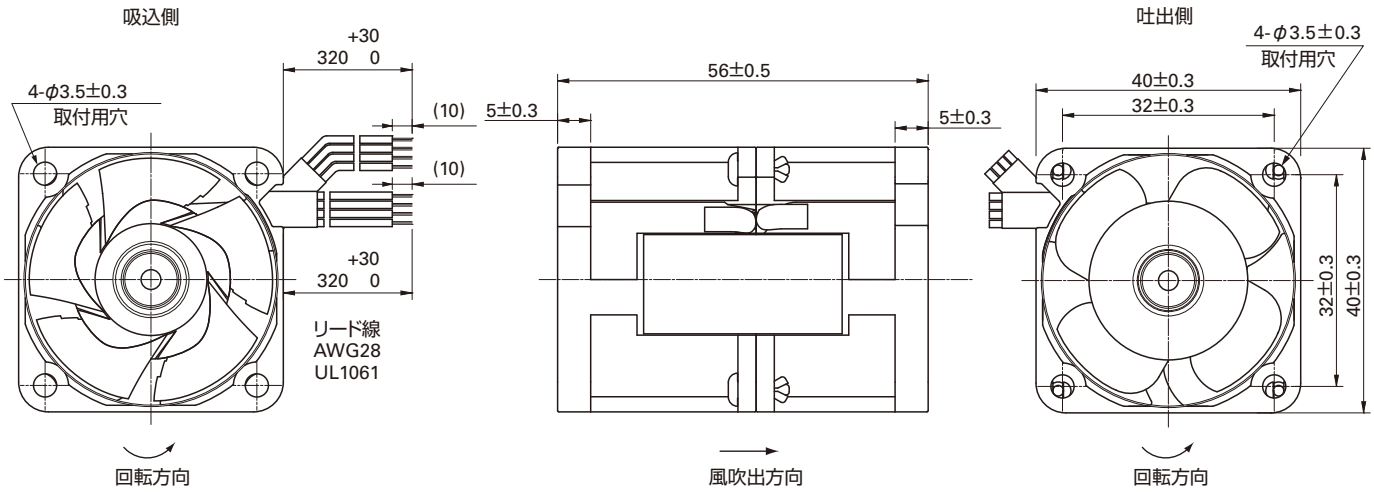

取付穴参考寸法図

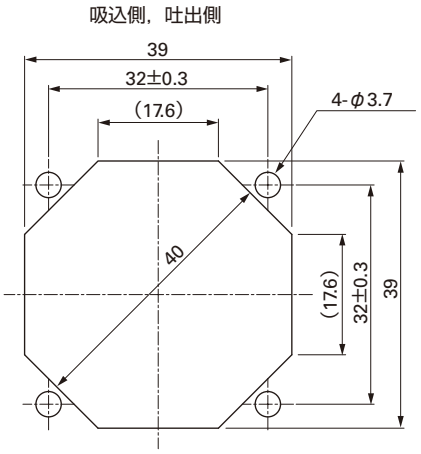

オプション

フィンガーガード
型番：109-059　　表面処理：ニッケルクロムメッキ（銀色）

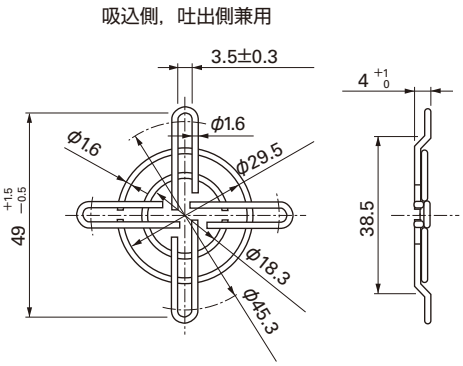

風量・静圧特性例

PWM デューティサイクル

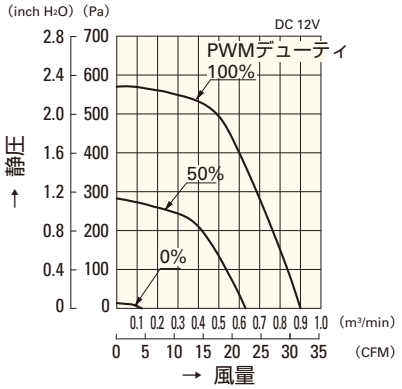

9CRE0412P5J03

使用電圧範囲

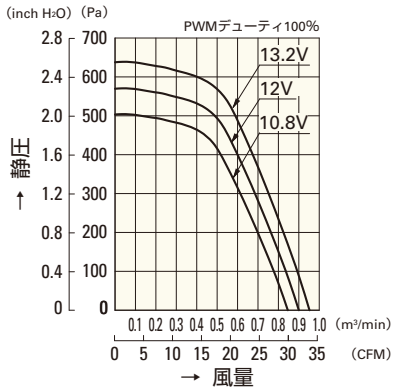

9CRE0412P5J03

PWM デューティ 回転速度特性例

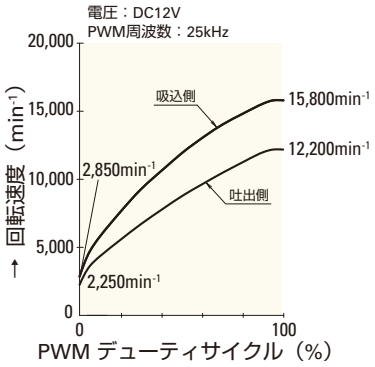

9CRE0412P5J03

□40mm

San Ace 40

48mm厚（CRAタイプ）・56mm厚（CRBタイプ）
56mm厚（CRFタイプ）・56mm厚（CRDタイプ）
56mm厚（CREタイプ）・**56mm厚（CRAタイプ）**

一般仕様

パルスセンサ付 パルスセンサ仕様 ⇨ P.309参照

・材質 ……フレーム：樹脂（難燃グレード　UL94V-0），
羽根：樹脂（難燃グレード　UL94V-0）
・期待寿命 ……各型番による（L10：残存率90% 60℃，定格電圧，連続運転，フリーエアー状態）
・ファン電源リード線 ……吸込側　⊕赤色 ⊖黒色 センサ 黄色
吐出側　⊕橙色 ⊖灰色 センサ 紫色
・保存温度範囲 ……－30℃～＋70℃（結露なきこと）

□40mm×56mm厚 〔質量：90g〕 CRAタイプ

仕様

型　番	定格電圧 [V]	使用電圧範囲 [V]	定格電流 [A]	定格入力 [W]	定格回転速度 [min⁻¹] 吸込側	定格回転速度 [min⁻¹] 吐出側	最大風量 [m³/min]	最大風量 [CFM]	最大静圧 [Pa]	最大静圧 [inchH₂O]	音圧レベル [dB(A)]	使用温度範囲 [℃]	期待寿命 [h]
9CRA0412K501	12	10.8 ～ 12.6	1.8	21.6	17,000	13,000	0.95	33.5	650	2.61	65	－10 ～＋60	40,000
9CRA0412J501		10.8 ～ 13.2	1.4	16.8	15,800	12,200	0.90	31.8	570	2.29	62	－10 ～＋70	
9CRA0412G501			1.0	12.0	14,000	10,400	0.77	27.2	435	1.75	59		

センサなし パルスセンサ …すべての機種でご用意できます。　ロックセンサ PWMコントロール …機種によって異なりますのでお問い合わせください。

外形図

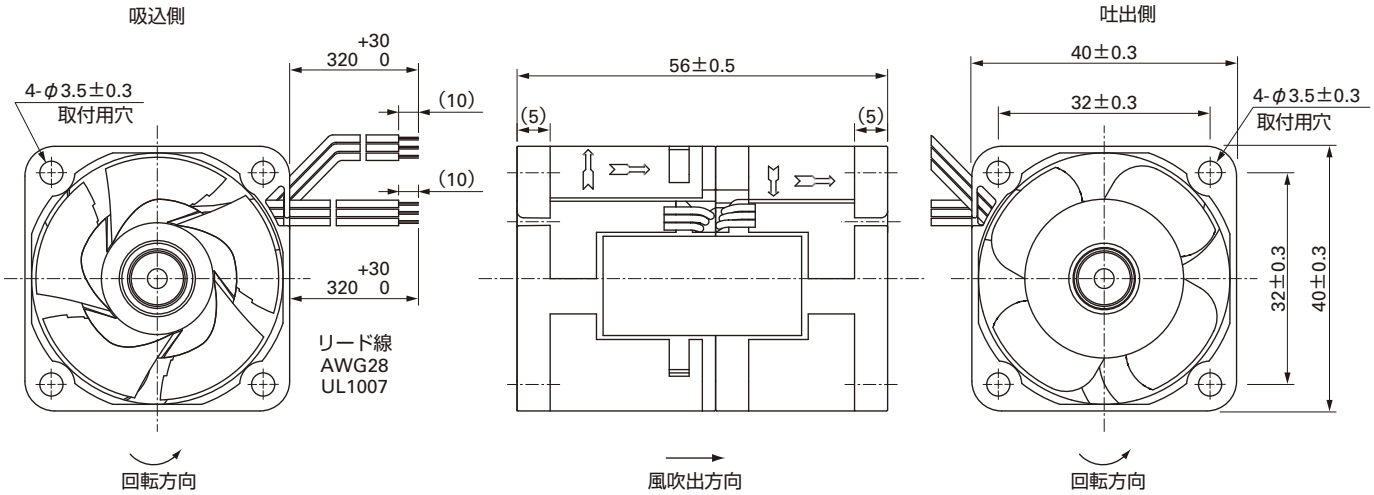

取付穴参考寸法図

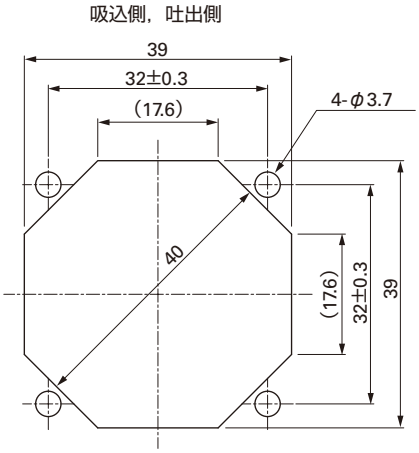

オプション

フィンガーガード
型番：109-059　　表面処理：ニッケルクロムメッキ（銀色）

吸込側，吐出側兼用

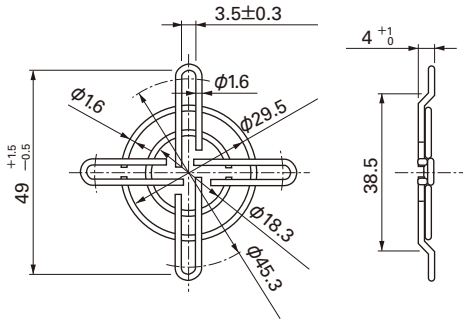

風量・静圧特性例

Kスピード

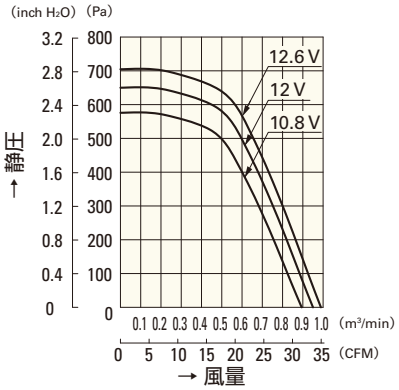

9CRA0412K501

Jスピード

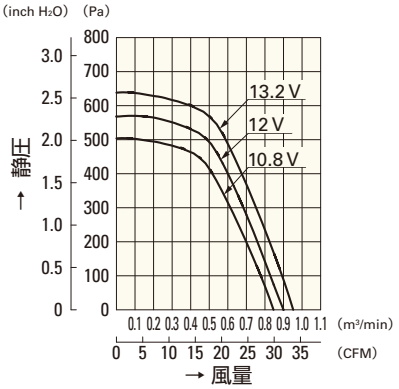

9CRA0412J501

Gスピード

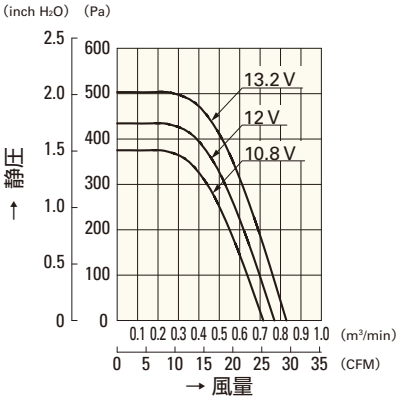

9CRA0412G501

□60mm

San Ace 60

51mm厚（CRタイプ）・76mm厚（CRAタイプ）
76mm厚（CRタイプ）

一般仕様

パルスセンサ付 パルスセンサ仕様 ⇨ P.309参照
PWMコントロール機能付 ⇨ P.311参照

・材質 ……フレーム：樹脂（難燃グレード　UL94V-0），
羽根：樹脂（難燃グレード　UL94V-1）
・期待寿命 ……各型番による（L10：残存率90% 60℃，定格電圧，連続運転，フリーエアー状態）
・ファン電源リード線 ……吸込側　⊕赤色 ⊖黒色 センサ 黄色 コントロール 茶色
吐出側　⊕橙色 ⊖灰色 センサ 紫色 コントロール 白色
・保存温度範囲 ……－30℃～＋70℃（結露なきこと）

□60mm×51mm厚 〔質量：180g〕 CRタイプ

仕様

型　番	定格電圧 [V]	使用電圧範囲 [V]	PWMデューティサイクル* [%]	定格電流 [A]	定格入力 [W]	定格回転速度 [min⁻¹] 吸込側	吐出側	最大風量 [m³/min]	[CFM]	最大静圧 [Pa]	[inchH₂O]	音圧レベル [dB(A)]	使用温度範囲 [℃]	期待寿命 [h]
9CR0612P5G03	12	10.8 ～ 13.2	100	2.7	32.4	11,500	9,000	2.03	71.7	600	2.41	68	－10 ～＋70	40,000
			0	0.22	2.64	3,000	2,300	0.48	16.9	40	0.16	34		
9CR0612P5H03			100	2.0	24.0	10,500	8,200	1.85	65.4	500	2.01	65		
			0	0.22	2.64	3,000	2,300	0.48	16.9	40	0.16	34		

※入力PWM周波数：25kHz

センサなし　パルスセンサ　PWMコントロール …すべての機種でご用意できます。

外形図

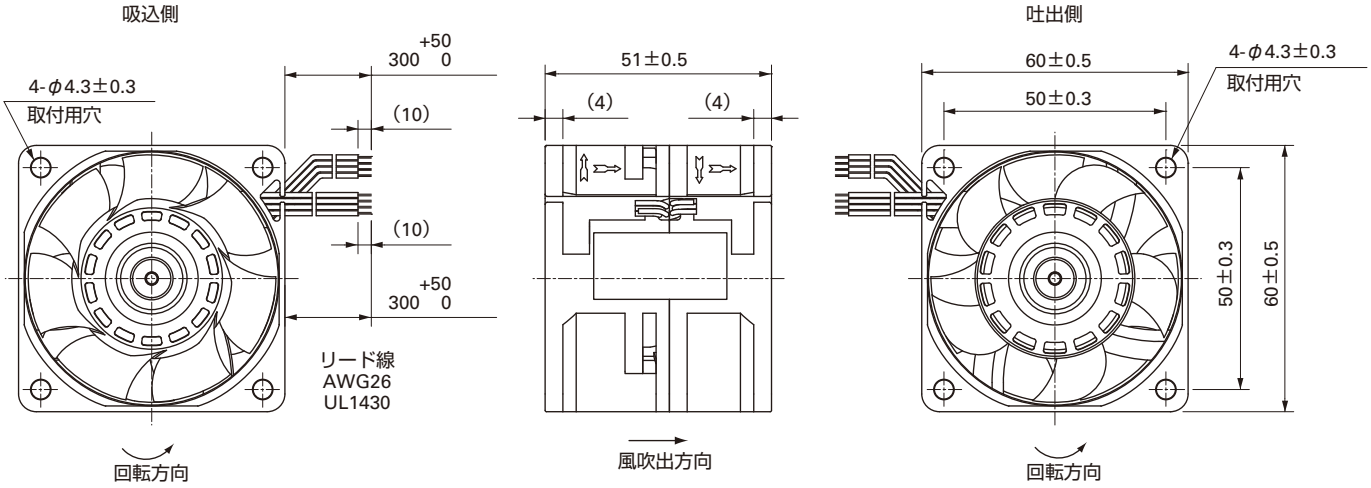

取付穴参考寸法図

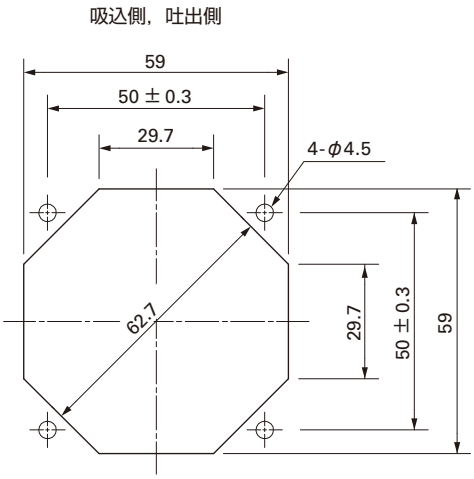

オプション

フィンガーガード
型番：109-139E　表面処理：ニッケルクロムメッキ（銀色）
：109-139H　：カチオン電着塗装（黒色）

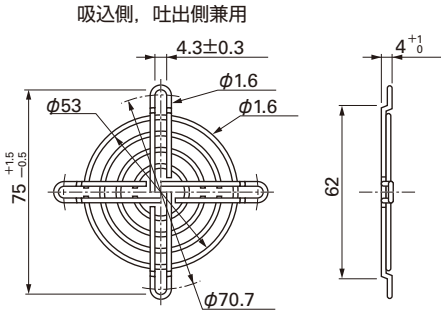

オプション

樹脂フィンガーガード
型番：109-1003G

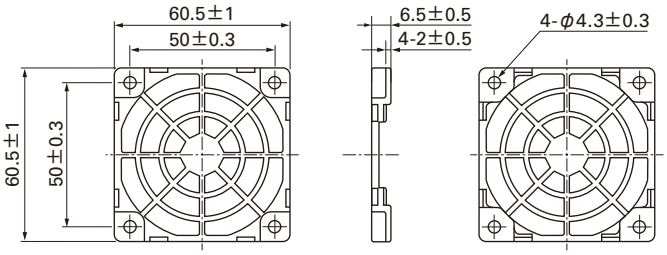

樹脂フィルターキット
型番：109-1003F13（13PPI），109-1003F20（20PPI）
：109-1003F30（30PPI），109-1003F40（40PPI）

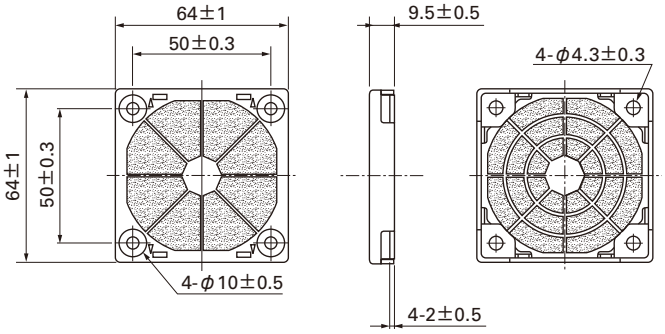

風量・静圧特性例

PWM デューティサイクル

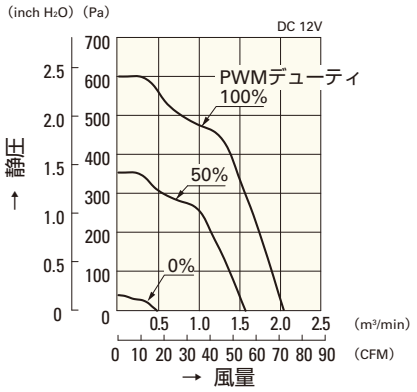

9CR0612P5G03

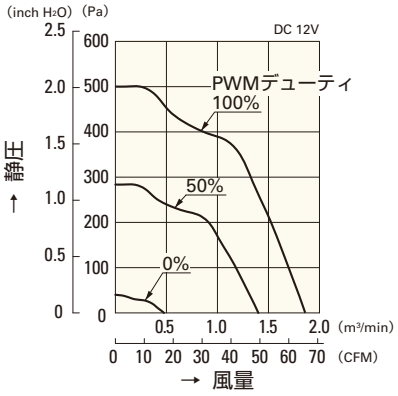

9CR0612P5H03

使用電圧範囲

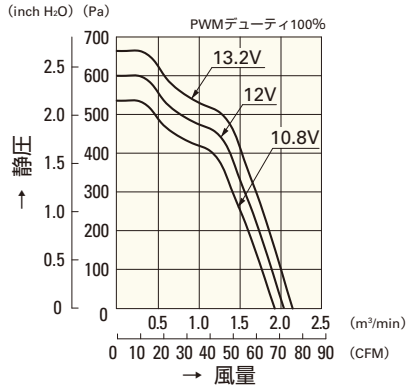

9CR0612P5G03

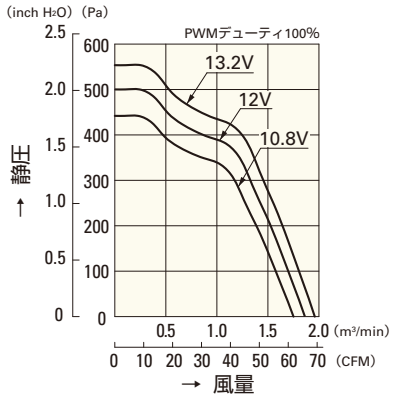

9CR0612P5H03

PWM デューティ 回転速度特性例

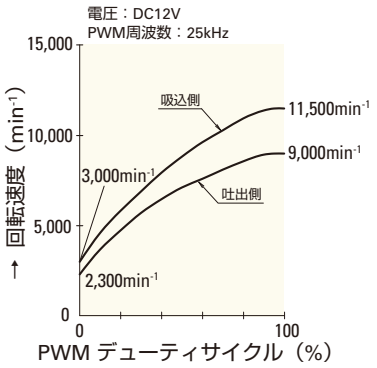

9CR0612P5G03

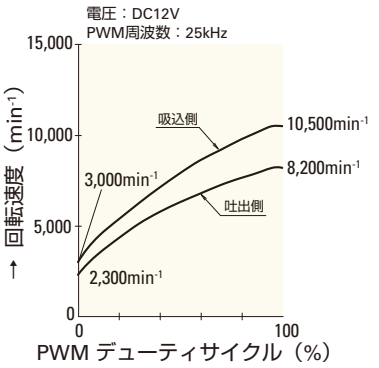

9CR0612P5H03

□60mm

San Ace 60

51mm厚（CRタイプ）・**76mm厚（CRAタイプ）**
76mm厚（CRタイプ）

一般仕様

パルスセンサ付 パルスセンサ仕様 ⇨ P.309参照
PWMコントロール機能付 ⇨ P.311参照

・材質 ……フレーム：樹脂（難燃グレード　UL94V-0），
　　羽根：樹脂（難燃グレード　UL94V-0）
・期待寿命 ……各型番による（L10：残存率90% 60℃，定格電圧，連続運転，フリーエアー状態）
・ファン電源リード線 ……吸込側　⊕赤色 ⊖黒色 センサ 黄色 コントロール 茶色
　　吐出側　⊕橙色 ⊖灰色 センサ 紫色 コントロール 白色
・保存温度範囲 ……－30℃～＋70℃（結露なきこと）

□60mm×76mm厚 〔質量：270g〕 CRAタイプ

仕様

型　番	定格電圧 [V]	使用電圧範囲 [V]	PWMデューティサイクル® [%]	定格電流 [A]	定格入力 [W]	定格回転速度 [min⁻¹] 吸込側	定格回転速度 [min⁻¹] 吐出側	最大風量 [m³/min]	最大風量 [CFM]	最大静圧 [Pa]	最大静圧 [inchH₂O]	音圧レベル [dB(A)]	使用温度範囲 [℃]	期待寿命注 [h]
9CRA0612P0G001	12	10.8 ～ 13.2	100	2.3	27.6	16,500	13,000	2.0	70.6	1,000	4.0	66	－10 ～＋70	40,000/60℃ (70,000/40℃)
			0	0.22	2.7	3,600	2,800	0.43	15.1	47.6	0.19	32		
9CRA0612P0S001			100	1.5	18.0	14,000	11,000	1.7	60.0	720	2.89	63		
			0	0.17	2.1	3,200	2,500	0.38	13.4	37.6	0.15	29		

注：周囲温度40℃の場合の期待寿命は参考値です。　※入力PWM周波数：25kHz

センサなし　パルスセンサ　PWMコントロール …すべての機種でご用意できます。

外形図

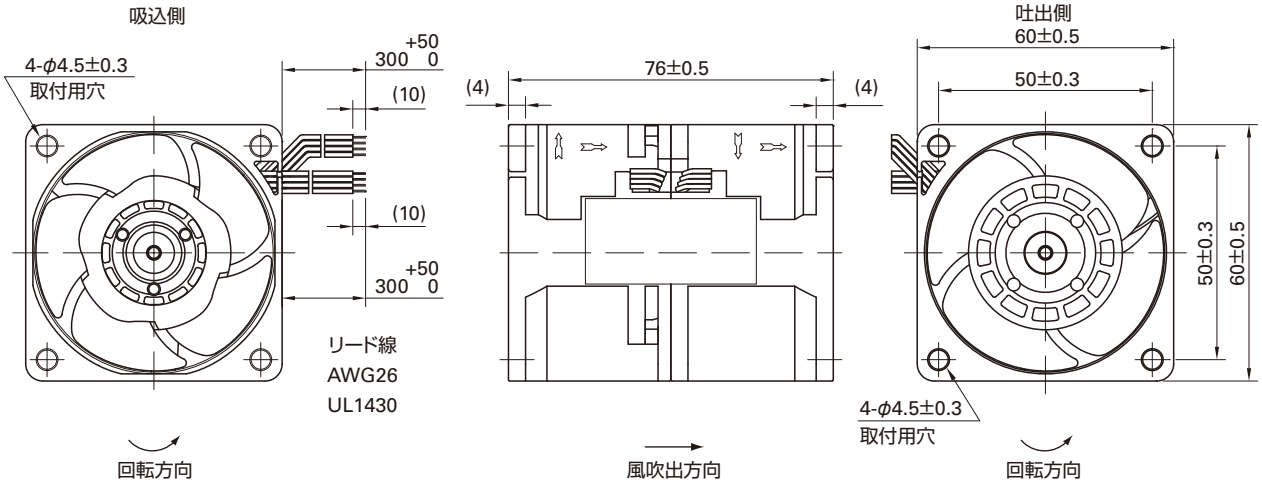

取付穴参考寸法図

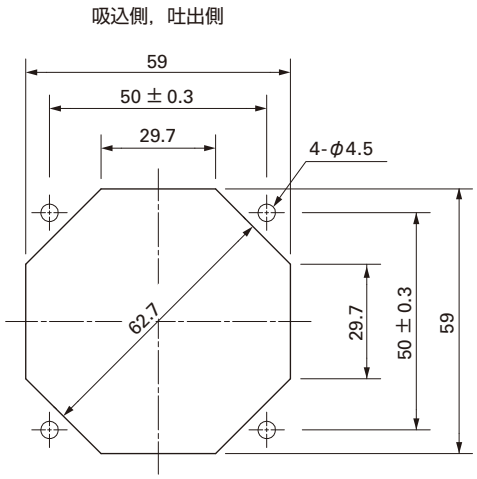

オプション

フィンガーガード
型番：109-139E　表面処理：ニッケルクロムメッキ（銀色）
　　：109-139H　　：カチオン電着塗装（黒色）

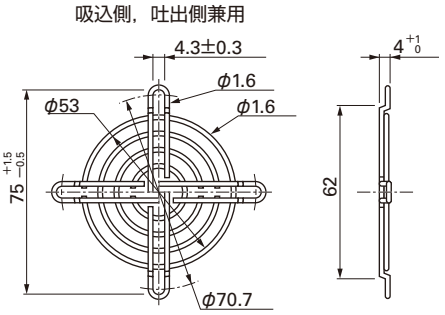

オプション

樹脂フィンガーガード
型番：109-1003G

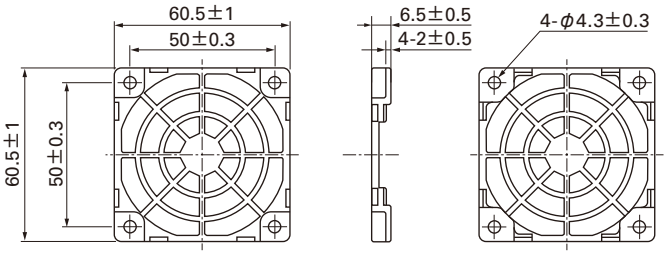

樹脂フィルターキット
型番：109-1003F13（13PPI），109-1003F20（20PPI）
：109-1003F30（30PPI），109-1003F40（40PPI）

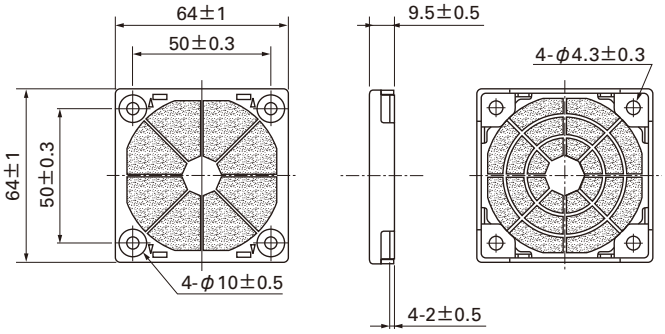

風量・静圧特性例

PWM デューティサイクル

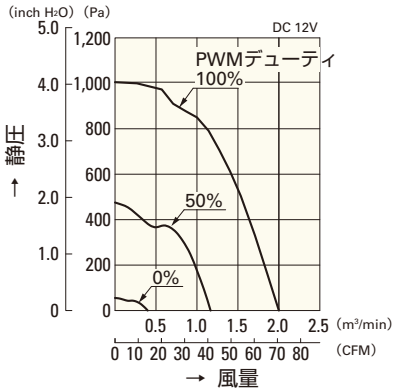

9CRA0612P0G001

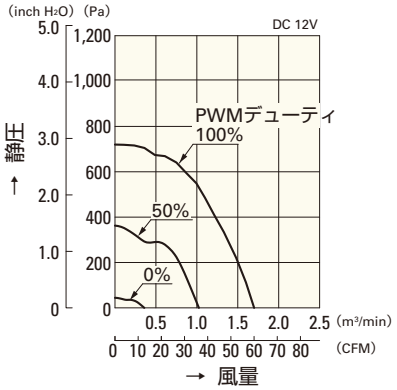

9CRA0612P0S001

使用電圧範囲

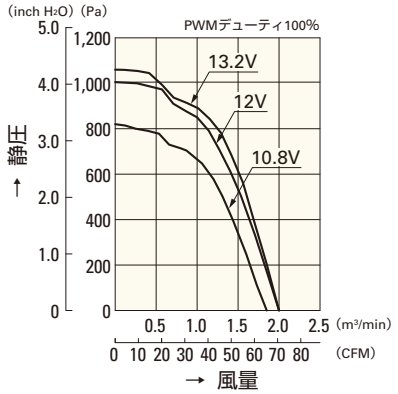

9CRA0612P0G001

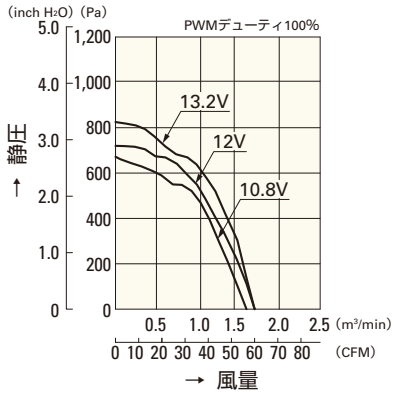

9CRA0612P0S001

PWM デューティ 回転速度特性例

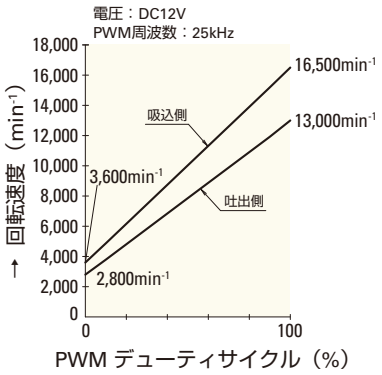

9CRA0612P0G001

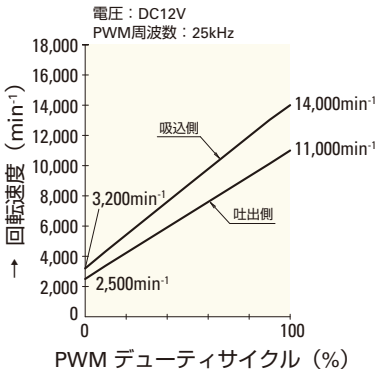

9CRA0612P0S001

□60mm

San Ace 60

51mm厚（CRタイプ）・76mm厚（CRAタイプ）
76mm厚（CRタイプ）

一般仕様

パルスセンサ付 パルスセンサ仕様 ⇨ P.309参照

・材質 ……フレーム：樹脂（難燃グレード　UL94V-0），
羽根：樹脂（難燃グレード　UL94V-1）
・期待寿命 ……各型番による（L10：残存率90% 60℃，定格電圧，連続運転，フリーエアー状態）
・ファン電源リード線 ……吸込側　⊕赤色 ⊖黒色 センサ 黄色
吐出側　⊕橙色 ⊖灰色 センサ 紫色
・保存温度範囲 ……－30℃～＋70℃（結露なきこと）

□60mm×76mm厚 〔質量：230g〕 CR タイプ

仕様

型　番	定格電圧 [V]	使用電圧範囲 [V]	定格電流 [A]	定格入力 [W]	定格回転速度 [min⁻¹] 吸込側	吐出側	最大風量 [m³/min]	[CFM]	最大静圧 [Pa]	[inchH₂O]	音圧レベル [dB(A)]	使用温度範囲 [℃]	期待寿命 [h]
9CR0612S001	12	10.8 ～ 13.2	3.2	38.4	11,500	7,000	2.26	80	550	2.21	66	－10 ～＋60	40,000
9CR0612H001			2.7	32.4	10,300	6,500	1.98	70	450	1.81	64		

センサなし パルスセンサ …すべての機種でご用意できます。　ロックセンサ PWMコントロール …機種によって異なりますのでお問い合わせください。

外形図

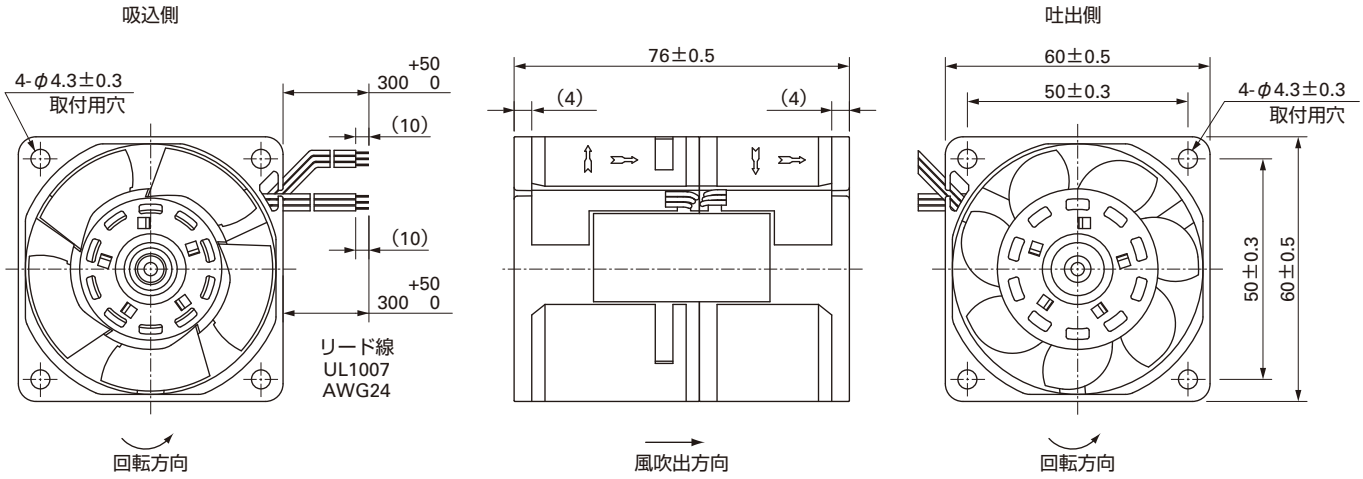

取付穴参考寸法図

吸込側，吐出側

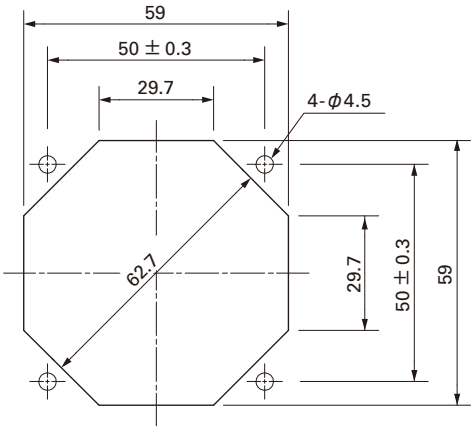

オプション

フィンガーガード

型番：109-139E　表面処理：ニッケルクロムメッキ（銀色）
　　：109-139H　　：カチオン電着塗装（黒色）

吸込側，吐出側兼用

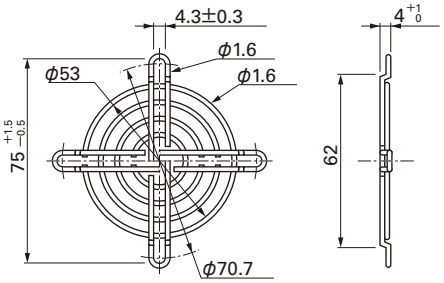

樹脂フィンガーガード

型番：109-1003G

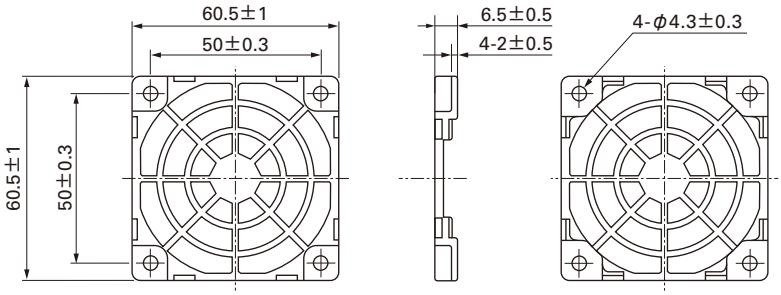

樹脂フィルターキット

型番：109-1003F13（13PPI），109-1003F20（20PPI）
　　：109-1003F30（30PPI），109-1003F40（40PPI）

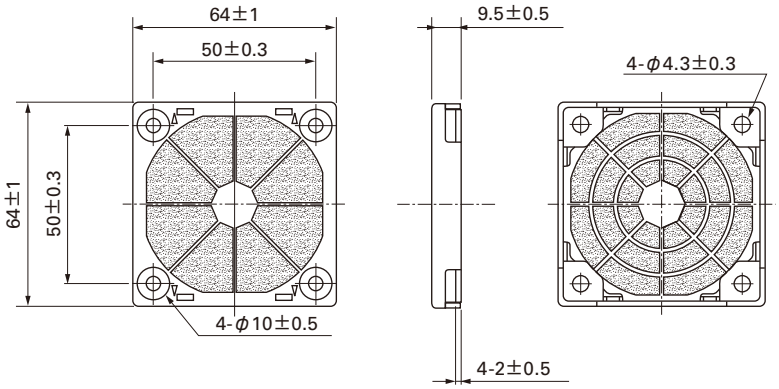

風量・静圧特性例

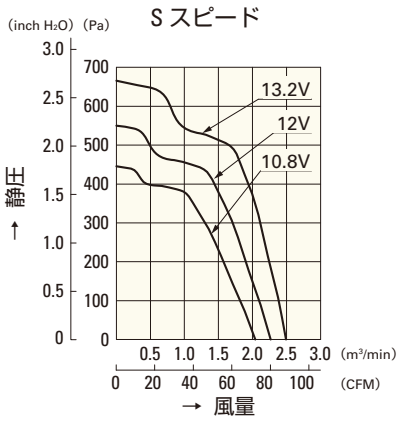

9CR0612S001

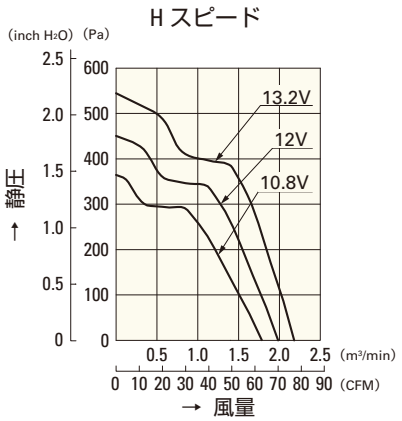

9CR0612H001

□80mm

San Ace 80

80mm厚（CRAタイプ）・80mm厚（CRタイプ）

一般仕様

パルスセンサ付 パルスセンサ仕様 ⇨ P.309参照

PWMコントロール機能付 ⇨ P.311参照

・材質 ……フレーム：樹脂（難燃グレード　UL94V-0），
羽根：樹脂（難燃グレード　UL94V-0）

・期待寿命 ……各型番による（L10：残存率90% 60℃，定格電圧，連続運転，フリーエアー状態）

・ファン電源リード線 ……吸込側　⊕赤色 ⊖黒色 センサ 黄色 コントロール 茶色
吐出側　⊕橙色 ⊖灰色 センサ 紫色 コントロール 白色

・保存温度範囲 ……－30℃～＋70℃（結露なきこと）

□80mm×80mm厚 〔質量：450g〕 CRAタイプ

仕様

型　番	定格電圧 [V]	使用電圧範囲 [V]	PWMデューティサイクル[注] [%]	定格電流 [A]	定格入力 [W]	定格回転速度 [min⁻¹] 吸込側	吐出側	最大風量 [m³/min]	[CFM]	最大静圧 [Pa]	[inchH₂O]	音圧レベル [dB(A)]	使用温度範囲 [℃]	期待寿命[注] [h]
9CRA0812P8G001	12	10.8 ～ 13.2	100	5.3	63.6	12,000	11,300	4.5	158.9	1,150	4.62	76	－10 ～＋70	40,000/60℃ (70,000/40℃)
			0	0.2	2.4	2,000	1,900	0.74	26.1	31.9	0.13	30		
9CRA0848P8G001	48	40.8 ～ 55.2	100	1.32	63.4	12,000	11,300	4.5	158.9	1,150	4.62	76		
			0	0.29	13.9	5,000	4,700	1.88	66.2	200	0.80	52		

注：周囲温度40℃の場合の期待寿命は参考値です。　※入力PWM周波数：25kHz

センサなし　パルスセンサ　PWMコントロール …すべての機種でご用意できます。

外形図

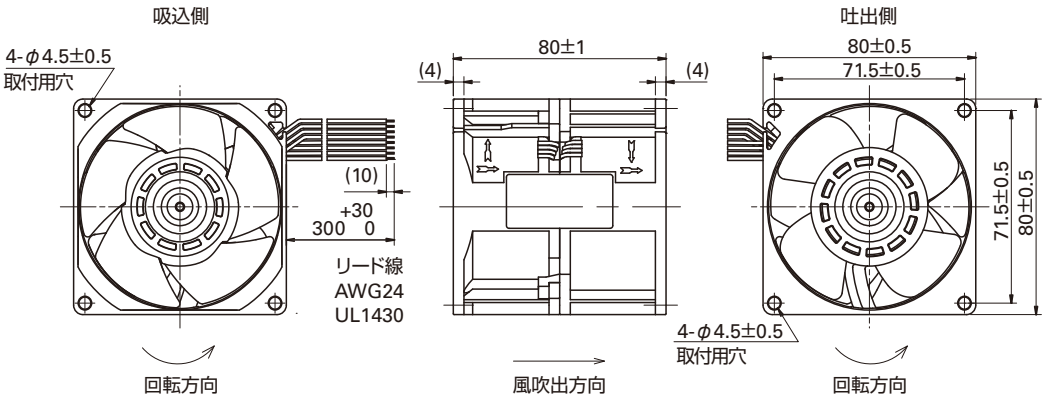

取付穴参考寸法図

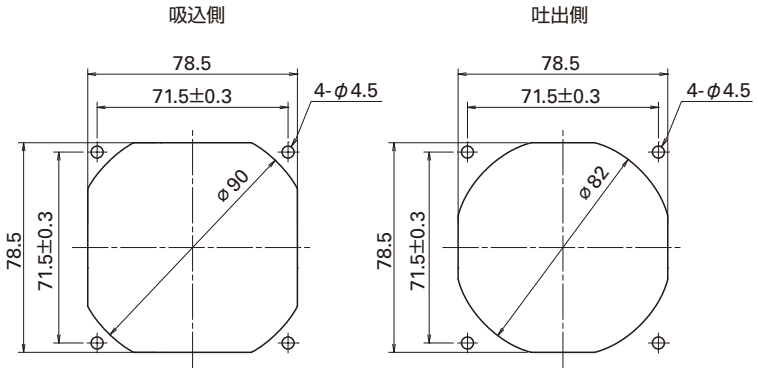

オプション

フィンガーガード

型番：109-049C　表面処理：ニッケルクロムメッキ（銀色）

吐出側

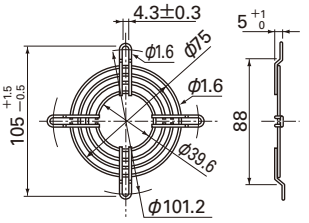

型番：109-049E　表面処理：ニッケルクロムメッキ（銀色）
：109-049H　：カチオン電着塗装（黒色）

吸込側，吐出側兼用

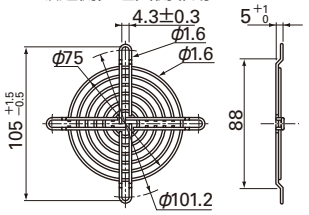

オプション

樹脂フィンガーガード
型番：109-1002G

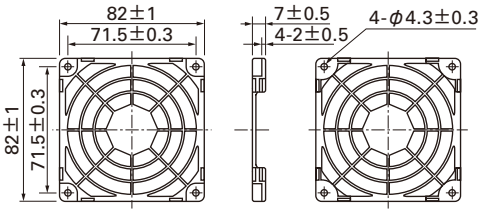

樹脂フィルターキット
型番：109-1002F13（13PPI），109-1002F20（20PPI）
109-1002F30（30PPI），109-1002F40（40PPI）

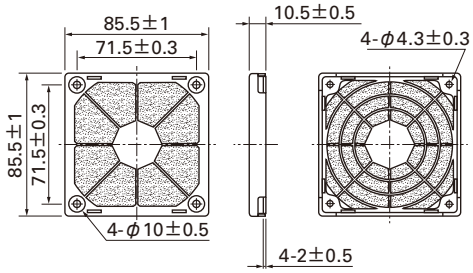

風量・静圧特性例

PWM デューティサイクル

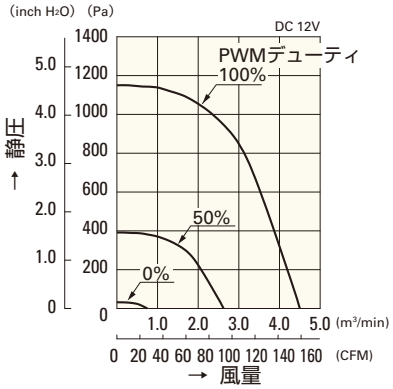

9CRA0812P8G001

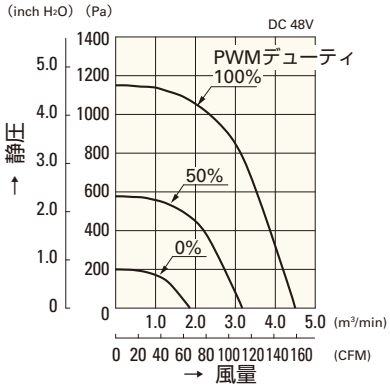

9CRA0848P8G001

使用電圧範囲

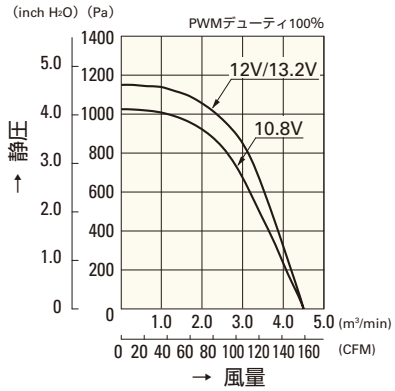

9CRA0812P8G001

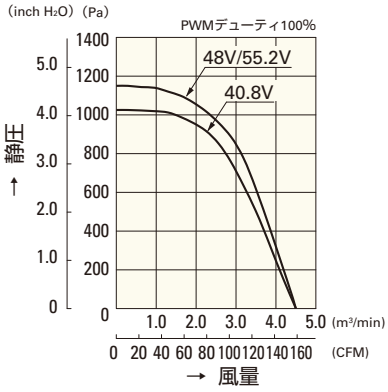

9CRA0848P8G001

PWM デューティ 回転速度特性例

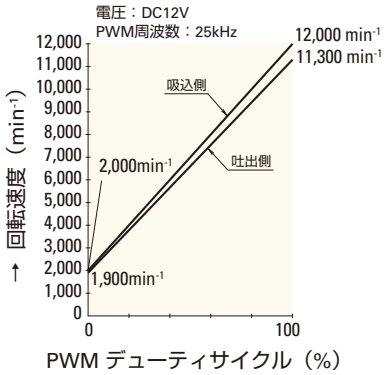

9CRA0812P8G001

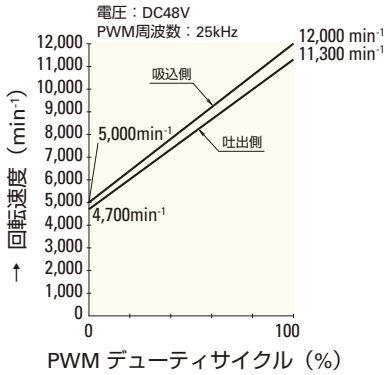

9CRA0848P8G001

□80mm

San Ace 80

80mm厚（CRAタイプ）・**80mm厚（CRタイプ）**

一般仕様

パルスセンサ付 パルスセンサ仕様 ⇨ P.309参照

・材質 ……フレーム：樹脂（難燃グレード　UL94V-0），
羽根：樹脂（難燃グレード　UL94V-1）
・期待寿命 ……各型番による（L10：残存率90% 60℃，定格電圧，連続運転，フリーエアー状態）
・ファン電源リード線 ……吸込側　⊕赤色 ⊖黒色 センサ 黄色
吐出側　⊕橙色 ⊖灰色 センサ 紫色
・保存温度範囲 ……－30℃～＋70℃（結露なきこと）

□80mm×80mm厚 〔質量：350g〕 CRタイプ

仕様

型　番	定格電圧 [V]	使用電圧範囲 [V]	定格電流 [A]	定格入力 [W]	定格回転速度 [min⁻¹] 吸込側	定格回転速度 [min⁻¹] 吐出側	最大風量 [m³/min]	最大風量 [CFM]	最大静圧 [Pa]	最大静圧 [inchH₂O]	音圧レベル [dB(A)]	使用温度範囲 [℃]	期待寿命 [h]
9CR0812S801	12	10.8 ～ 13.2	5.5	66.0	8,000	5,300	4.53	160	520	2.09	71	－10 ～＋60	40,000
9CR0812H801			3.6	43.2	7,000	4,600	3.97	140	400	1.61	68		

センサなし パルスセンサ …すべての機種でご用意できます。　ロックセンサ PWMコントロール …機種によって異なりますのでお問い合わせください。

外形図

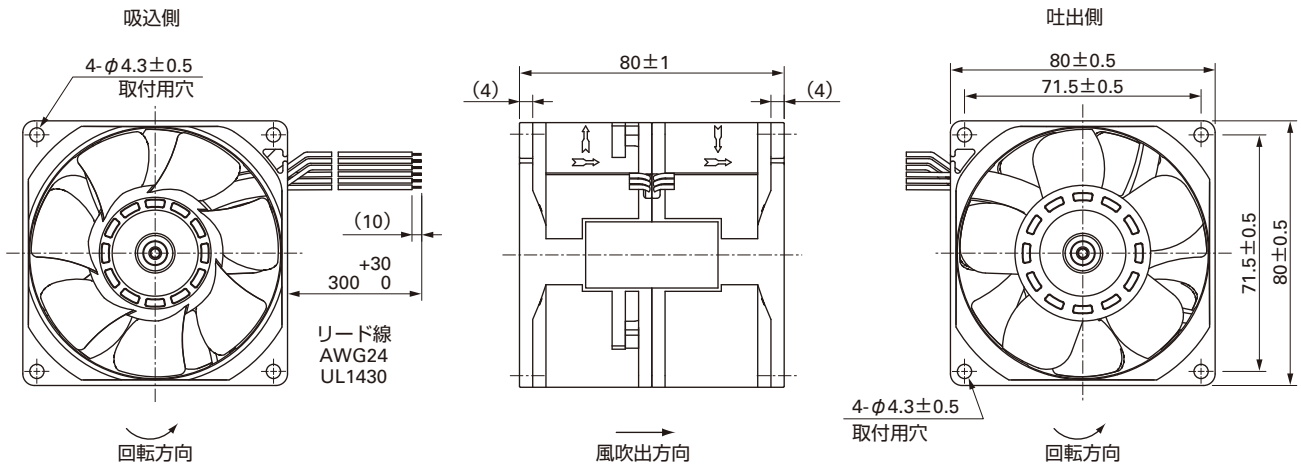

取付穴参考寸法図

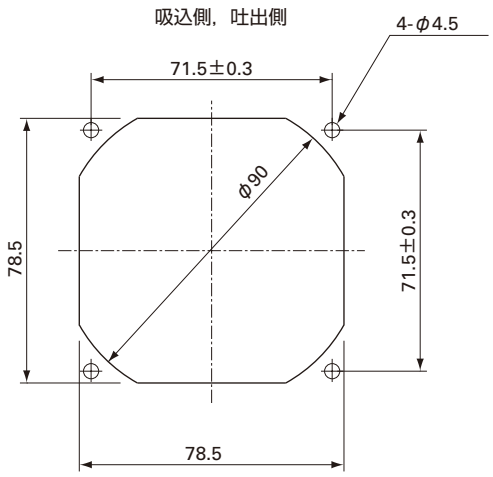

オプション

フィンガーガード

型番：109-049C　　表面処理：ニッケルクロムメッキ（銀色）

吐出側

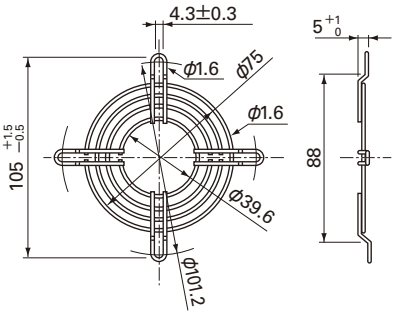

型番：109-049E　　表面処理：ニッケルクロムメッキ（銀色）
　　：109-049H　　：カチオン電着塗装（黒色）

吸込側，吐出側兼用

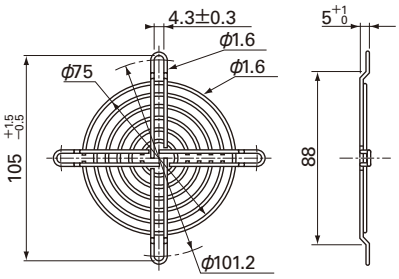

樹脂フィンガーガード

型番：109-1002G

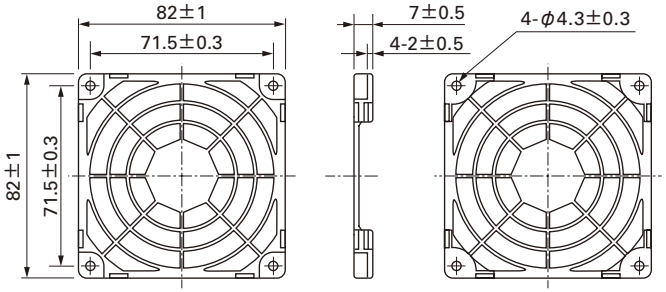

樹脂フィルターキット

型番：109-1002F13（13PPI），109-1002F20（20PPI）
　　109-1002F30（30PPI），109-1002F40（40PPI）

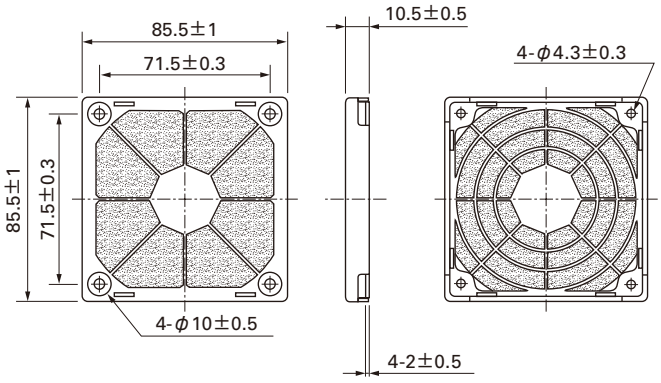

風量・静圧特性例

Sスピード

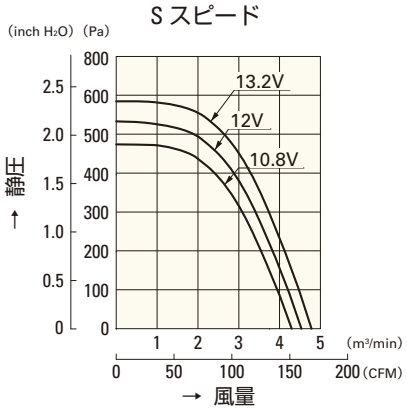

9CR0812S801

Hスピード

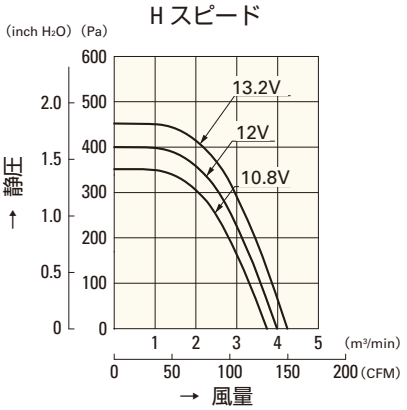

9CR0812H801

□120mm

San Ace 120

76mm厚（CRタイプ）

一般仕様

パルスセンサ付 パルスセンサ仕様 ⇨ P.309参照

PWMコントロール機能付 ⇨ P.311参照

・材質 ……フレーム：樹脂（難燃グレード UL94V-0），
羽根：樹脂（難燃グレード UL94V-1）

・期待寿命 ……各型番による（L10：残存率90% 60℃，定格電圧，連続運転，フリーエアー状態）

・ファン電源リード線 ……吸込側 ⊕赤色 ⊖黒色 センサ 黄色 コントロール 茶色
吐出側 ⊕橙色 ⊖灰色 センサ 紫色 コントロール 白色

・保存温度範囲 ……－30℃～＋70℃（結露なきこと）

□120mm×76mm厚 〔質量：670g〕 CRタイプ

仕様

型　番	定格電圧 [V]	使用電圧範囲 [V]	PWMデューティサイクル® [%]	定格電流 [A]	定格入力 [W]	定格回転速度 [min⁻¹] 吸込側	定格回転速度 [min⁻¹] 吐出側	最大風量 [m³/min]	最大風量 [CFM]	最大静圧 [Pa]	最大静圧 [inchH₂O]	音圧レベル [dB(A)]	使用温度範囲 [℃]	期待寿命 [h]
9CR1212P0G03	12	10.8 ～ 13.2	100	7.2	86.4	6,200	3,800	8.5	300	480	1.93	70	－10 ～＋60	40,000
			0	1.1	13.2	2,700	1,800	3.8	134	95	0.38	51		

※入力PWM周波数：25kHz

センサなし パルスセンサ PWMコントロール …すべての機種でご用意できます。

外形図

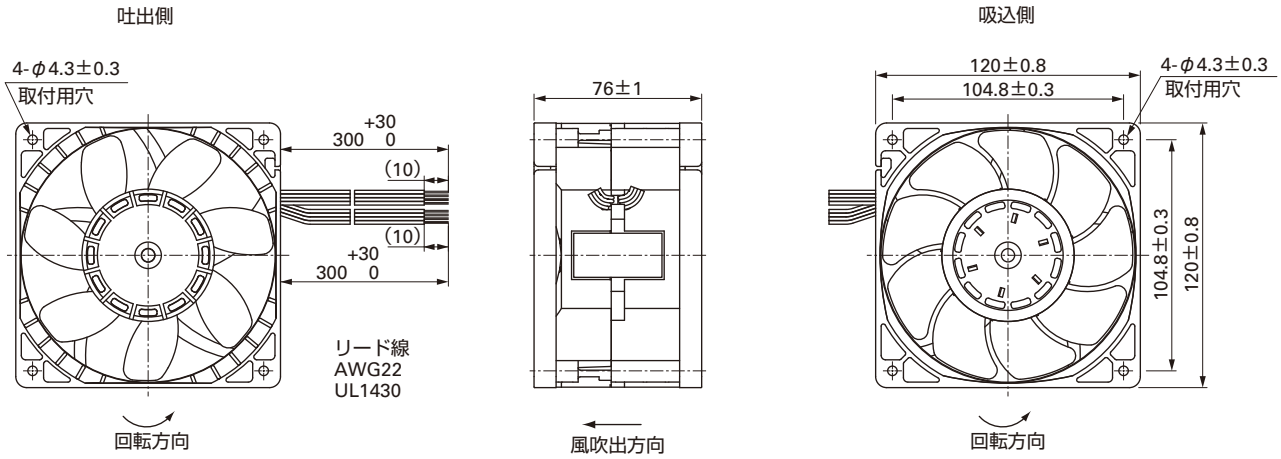

取付穴参考寸法図

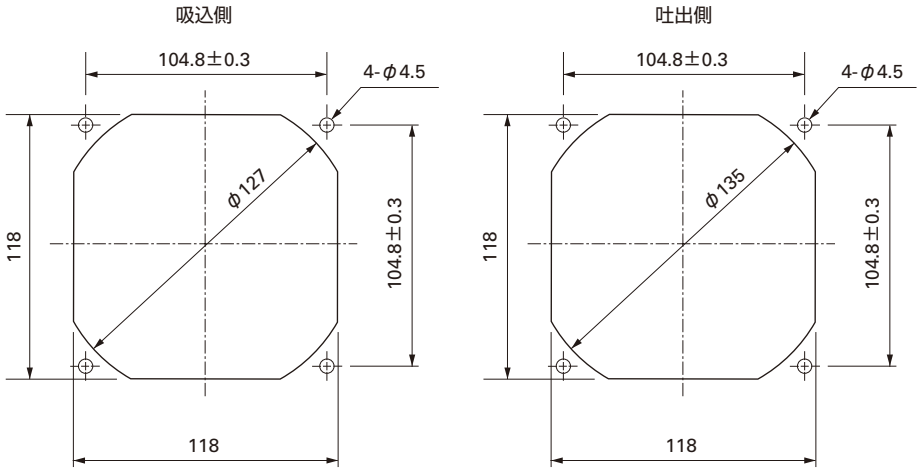

オプション

フィンガーガード

型番：109-019C　　表面処理：ニッケルクロムメッキ（銀色）
　　：109-019H　　　　：カチオン電着塗装（黒色）

吐出側

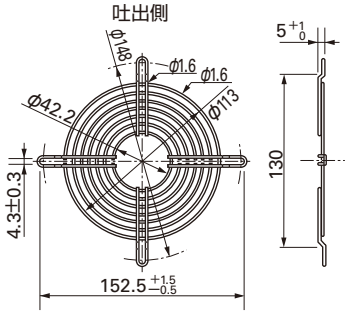

型番：109-019E　　表面処理：ニッケルクロムメッキ（銀色）
　　：109-019K　　　　：カチオン電着塗装（黒色）

吸込側，吐出側兼用

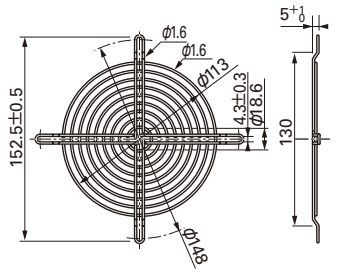

樹脂フィンガーガード

型番：109-1000G

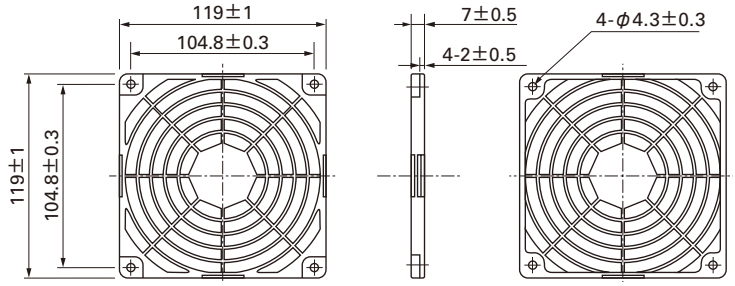

樹脂フィルターキット

型番：109-1000F13（13PPI），109-1000F20（20PPI）
　　：109-1000F30（30PPI），109-1000F40（40PPI）

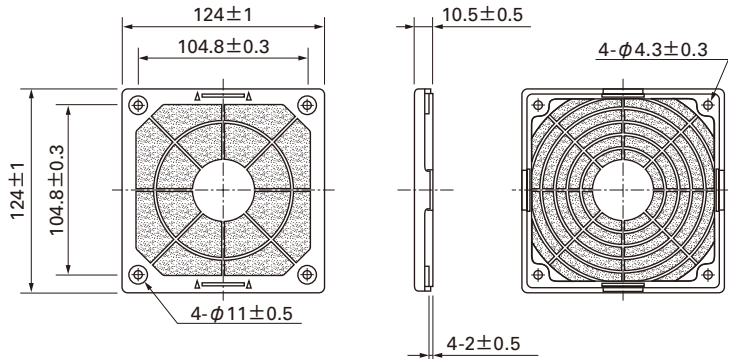

風量・静圧特性例

PWM デューティサイクル

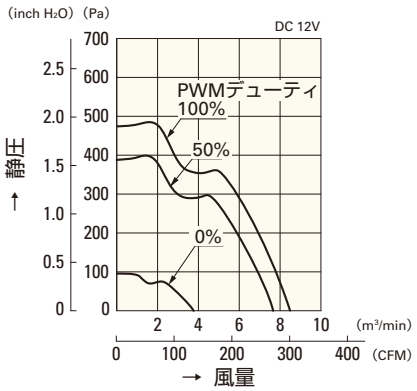

9CR1212P0G03

使用電圧範囲

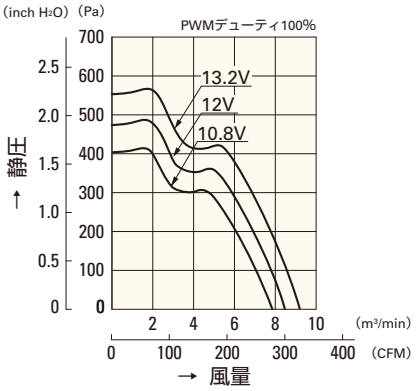

9CR1212P0G03

PWM デューティ 回転速度特性例

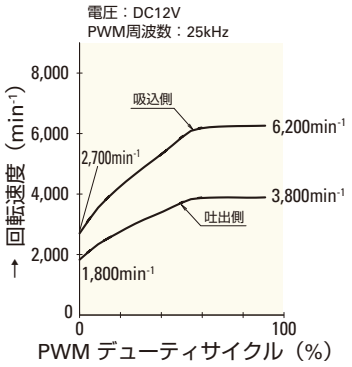

9CR1212P0G03

φ172mm

San Ace 172

102mm厚（CRタイプ）

一般仕様

パルスセンサ付 パルスセンサ仕様 ⇨ P.309参照

PWMコントロール機能付 ⇨ P.311参照

・材質 ……フレーム：アルミニウム，羽根：樹脂（難燃グレード　UL94V-0）
・期待寿命 ……各型番による（L10：残存率90% 60℃，定格電圧，連続運転，フリーエアー状態）
・ファン電源リード線 ……吸込側　⊕赤色 ⊖黒色 センサ 黄色 コントロール 茶色
　　吐出側　⊕橙色 ⊖灰色 センサ 紫色 コントロール 白色
・保存温度範囲 ……－30℃～＋70℃（結露なきこと）

φ172mm×150mm×102mm厚 〔質量：1,600g〕 CRタイプ

仕様

型　番	定格電圧 [V]	使用電圧範囲 [V]	PWMデューティサイクル※ [%]	定格電流 [A]	定格入力 [W]	定格回転速度 [min⁻¹] 吸込側	吐出側	最大風量 [m³/min]	[CFM]	最大静圧 [Pa]	[inchH₂O]	音圧レベル [dB(A)]	使用温度範囲 [℃]	期待寿命 [h]
9CR5748P9G001	48	36 ～ 72	100	5.5	264	7,300	6,400	18	636	1,400	5.62	83	－10 ～＋70	40,000
			0	0.5	24	2,400	1,900	5.5	194.3	152	0.61	54		

※入力PWM周波数：25kHz

センサなし　パルスセンサ　ロックセンサ　ロースピードセンサ　PWMコントロール …すべての機種でご用意できます。

外形図

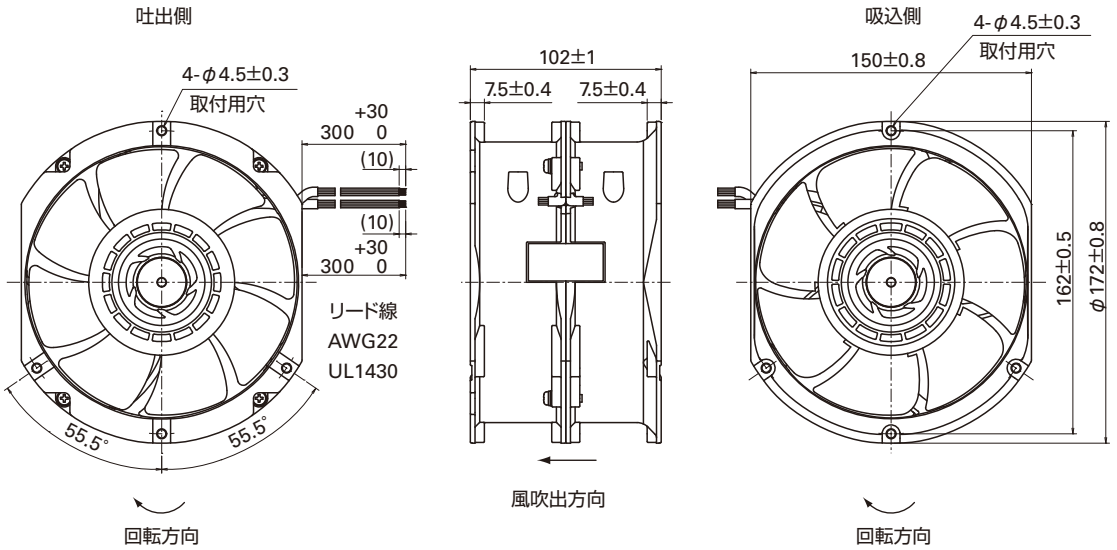

取付穴参考寸法図

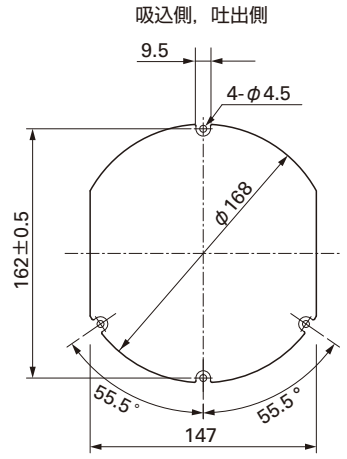

オプション

フィンガーガード
型番：109-319J　　表面処理：ニッケルクロムメッキ（銀色）

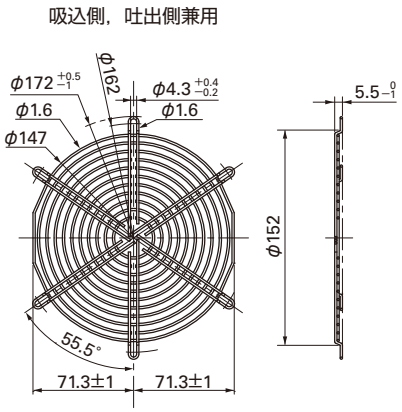

フィンガーガード 型番：109-319Jは，図のように4ヶ所でファンに取り付けてください。

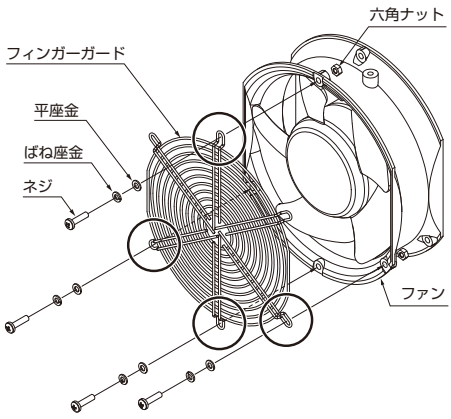

オプション

フィンガーガード

型番：109-319E　表面処理：ニッケルクロムメッキ（銀色）
　　：109-319H　　：カチオン電着塗装（黒色）

吸込側，吐出側兼用

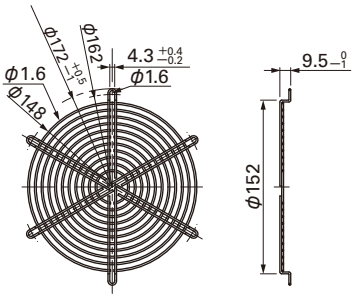

型番：109-320　表面処理：ニッケルクロムメッキ（銀色）

吐出側

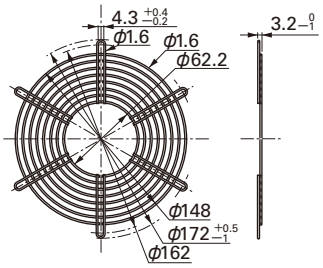

フィンガーガード 型番：109-319E，109-319H，109-320は，図のように2ヶ所でファンに取り付けてください。ほかの位置では取り付けないでください。

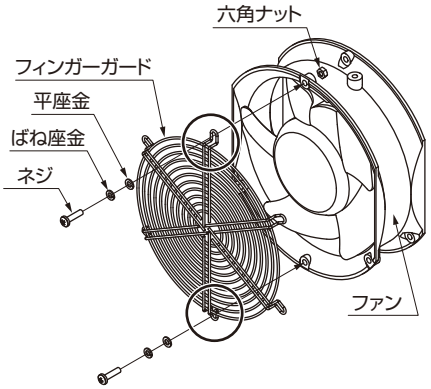

風量・静圧特性例

PWM デューティサイクル

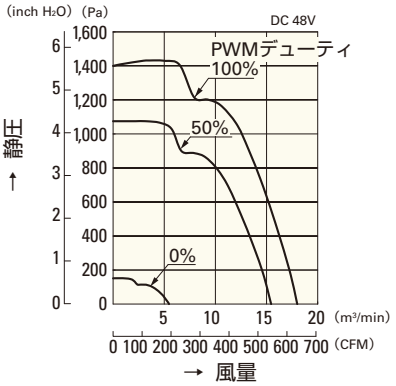

9CR5748P9G001

使用電圧範囲

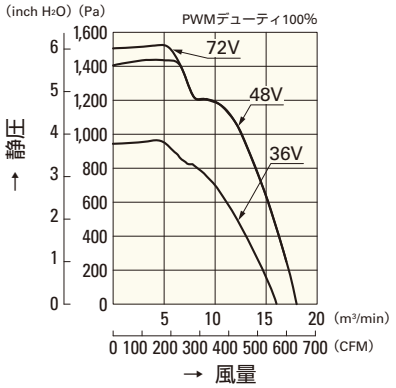

9CR5748P9G001

PWM デューティ 回転速度特性例

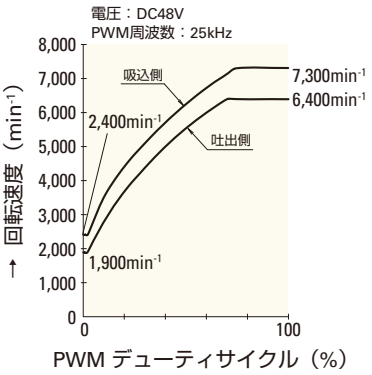

9CR5748P9G001

□60mm

San Ace 60W

25mm厚（WPタイプ）

一般仕様

パルスセンサ付 パルスセンサ仕様 ⇨ P.309参照

・材質 ……フレーム：樹脂（難燃グレード　UL94V-0），
羽根：樹脂（難燃グレード　UL94V-1）

・期待寿命 ……各型番による
（屋内環境　L10: 残存率90% 60℃, 定格電圧, 連続運転, フリーエアー状態）

・ファン電源リード線 ……⊕赤色 ⊖黒色 センサ 黄色

・保存温度範囲 ……－30℃～＋70℃（結露なきこと）

□60mm×25mm厚 〔質量：110g〕 IP55（防じん・防噴流形） WPタイプ

仕様

リブなしの場合，型番末尾が（　）内の数字になります。

型　番	定格電圧 [V]	使用電圧範囲 [V]	定格電流 [A]	定格入力 [W]	定格回転速度 [min^{-1}]	最大風量 [m^3/min]	最大風量 [CFM]	最大静圧 [Pa]	最大静圧 [$inchH_2O$]	音圧レベル [dB(A)]	使用温度範囲 [℃]	期待寿命 [h]
9WP0612G401(4011)	12	10.2 ～ 13.2	0.21	2.52	5,600	0.78	27.5	87.3	0.351	39	－10 ～＋60	40,000
9WP0612H401(4011)		10.2 ～ 13.8	0.11	1.32	3,800	0.53	18.7	40.2	0.161	28	－10 ～＋70	60,000
9WP0624H401(4011)	24	20.4 ～ 27.6	0.06	1.44	3,800	0.53	18.7	40.2	0.161	28		
9WP0648H401(4011)	48	40　～ 53	0.04	1.92	3,800	0.53	18.7	40.2	0.161	28		

センサなし パルスセンサ …すべての機種でご用意できます。　ロックセンサ PWMコントロール …機種によって異なりますのでお問い合わせください。

外形図（リブ付き）

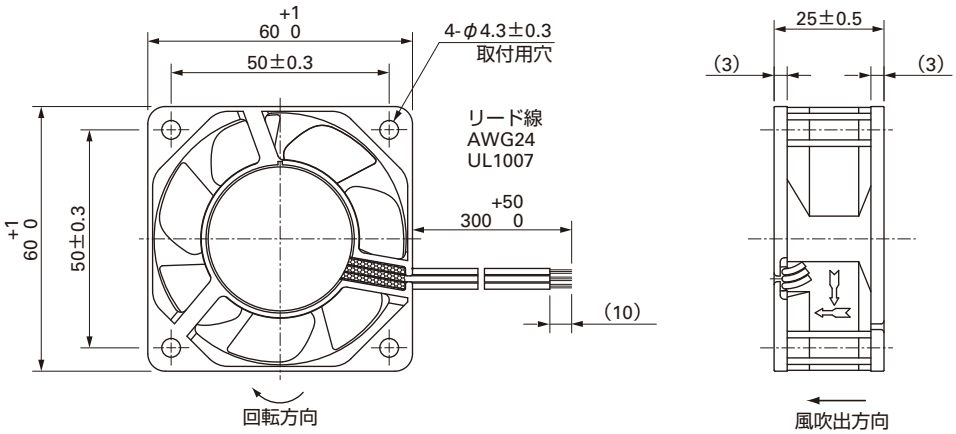

取付穴参考寸法図

吸込側，吐出側

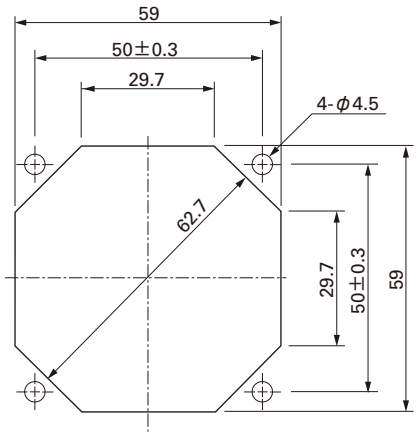

オプション

フィンガーガード

型番：109-139E　表面処理：ニッケルクロムメッキ（銀色）
　　：109-139H　　：カチオン電着塗装（黒色）

吸込側，吐出側兼用

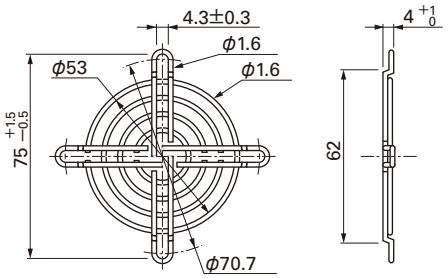

樹脂フィンガーガード

型番：109-1003G

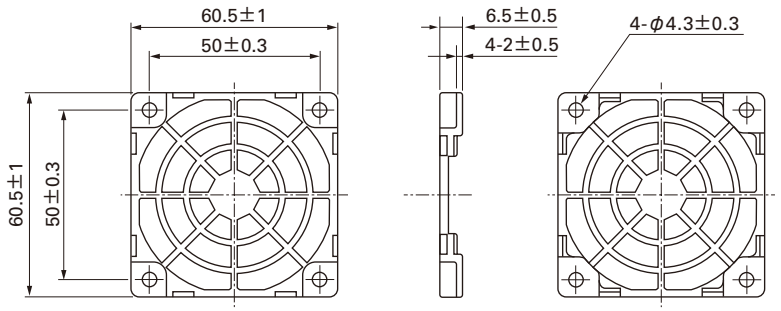

風量・静圧特性例

G スピード

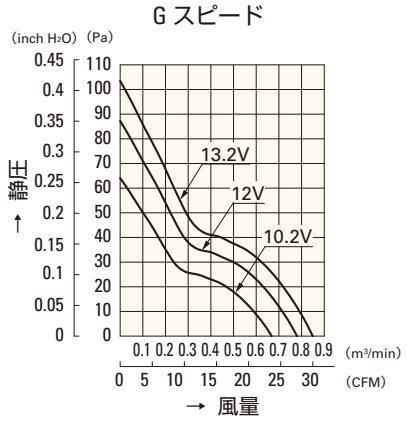

9WP0612G401(4011)

H スピード

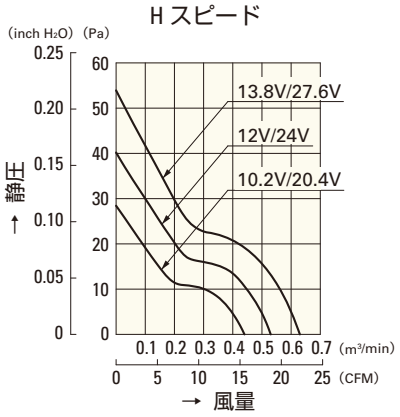

9WP0612H401(4011)
9WP0624H401(4011)

H スピード

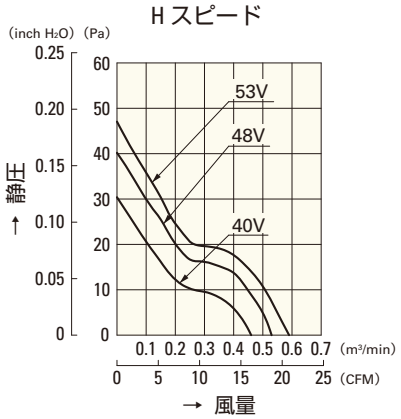

9WP0648H401(4011)

□80mm

San Ace 80W

25mm厚（WPタイプ）・25mm厚（WSタイプ）
38mm厚（WVタイプ）

一般仕様 パルスセンサ付 パルスセンサ仕様 ⇨ P.309参照

・材質 ……フレーム：樹脂（難燃グレード　UL94V-0），
羽根：樹脂（難燃グレード　UL94V-1）
・期待寿命 ……各型番による
（屋内環境　L10: 残存率90% 60℃, 定格電圧, 連続運転, フリーエアー状態）
・ファン電源リード線 ……⊕赤色 ⊖黒色 センサ 黄色
・保存温度範囲 ……－30℃～＋70℃（結露なきこと）

□80mm×25mm厚 〔質量：130g〕 IP55（防じん・防噴流形） WPタイプ

仕様 リブなしの場合，型番末尾が（　）内の数字になります。

型　番	定格電圧 [V]	使用電圧範囲 [V]	定格電流 [A]	定格入力 [W]	定格回転速度 [min^{-1}]	最大風量 [m^3/min]	最大風量 [CFM]	最大静圧 [Pa]	最大静圧 [$inchH_2O$]	音圧レベル [dB(A)]	使用温度範囲 [℃]	期待寿命 [h]
9WP0812G401(4011)	12	10.8 ～ 13.2	0.38	4.56	4,500	1.50	53	80.4	0.323	40	－10 ～＋60	40,000
9WP0812H401(4011)		10.2 ～ 13.8	0.13	1.56	2,900	1.03	36.4	35.3	0.142	29	－10 ～＋70	60,000
9WP0824H401(4011)	24	20.4 ～ 27.6	0.07	1.68	2,900	1.03	36.4	35.3	0.142	29		
9WP0848S401(4011)	48	40.8 ～ 55.2	0.06	2.88	3,400	1.20	42.4	48.0	0.193	34		40,000

センサなし パルスセンサ …すべての機種でご用意できます。　ロックセンサ …機種によって異なりますのでお問い合わせください。

外形図（リブ付き）

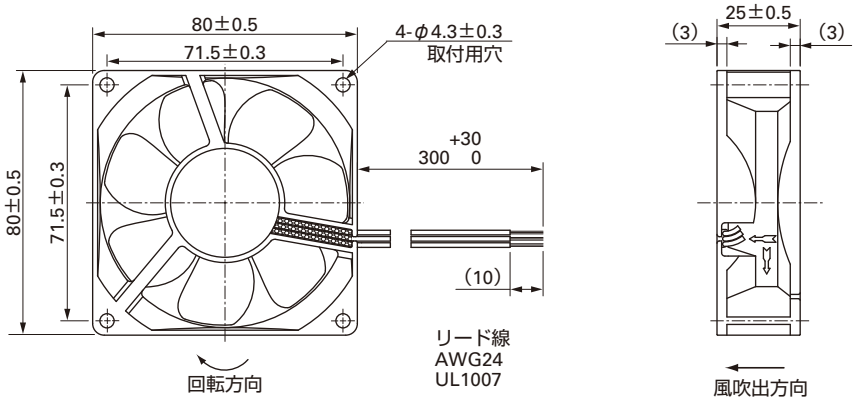

取付穴参考寸法図

吸込側，吐出側

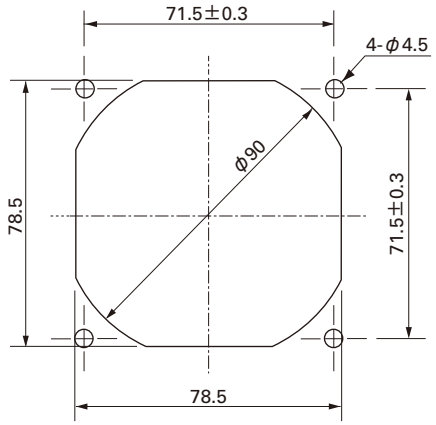

オプション

フィンガーガード

型番：109-049C　表面処理：ニッケルクロムメッキ（銀色）

吐出側

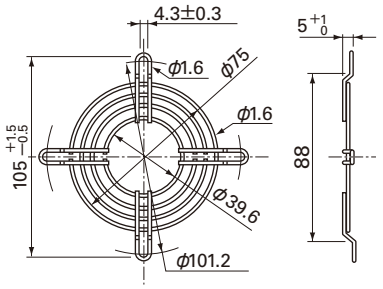

型番：109-049E　表面処理：ニッケルクロムメッキ（銀色）
：109-049H　：カチオン電着塗装（黒色）

吸込側，吐出側兼用

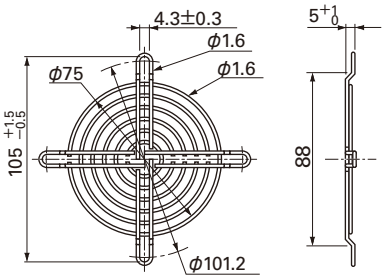

樹脂フィンガーガード

型番：109-1002G

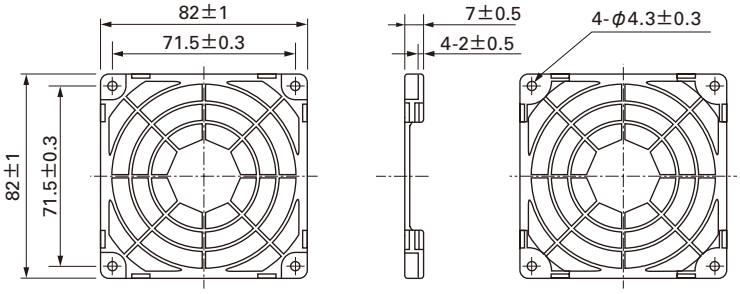

風量・静圧特性例

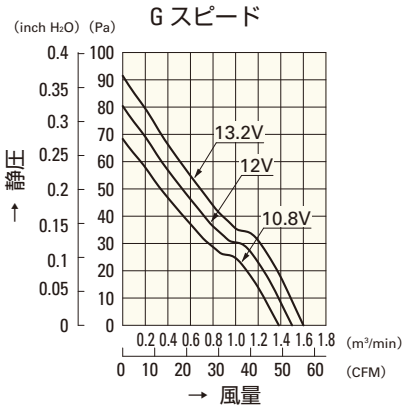

9WP0812G401(4011)

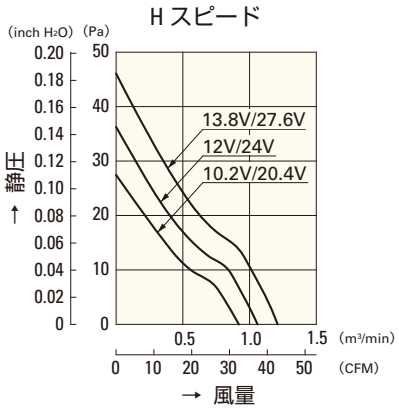

9WP0812H401(4011)
9WP0824H401(4011)

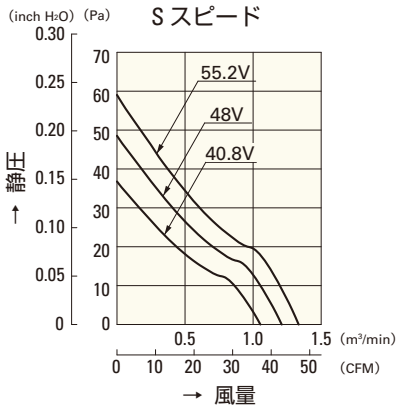

9WP0848S401(4011)

□80mm

San Ace 80W

25mm厚（WPタイプ）・**25mm厚（WSタイプ）**
38mm厚（WVタイプ）

一般仕様 パルスセンサ付 パルスセンサ仕様 ⇨ P.309参照

・材質 ……フレーム：樹脂（難燃グレード　UL94V-0），
羽根：樹脂（難燃グレード　UL94V-1）
・期待寿命 ……各型番による
（屋内環境　L10: 残存率90% 60℃, 定格電圧, 連続運転, フリーエアー状態）
・ファン電源リード線 ……⊕赤色 ⊖黒色または青色 センサ 黄色
・保存温度範囲 ……−30℃～+70℃（結露なきこと）

□80mm×25mm厚 〔質量：120g〕 IP54（防じん・防まつ形） WSタイプ

仕様 リブなしの場合，型番末尾が（　）内の数字になります。

型　番	定格電圧 [V]	使用電圧範囲 [V]	定格電流 [A]	定格入力 [W]	定格回転速度 [min^{-1}]	最大風量 [m^3/min]	最大風量 [CFM]	最大静圧 [Pa]	最大静圧 [$inchH_2O$]	音圧レベル [dB(A)]	使用温度範囲 [℃]	期待寿命 [h]
9WS0812H401(4011)	12	10.2 ～ 13.8	0.16	1.92	3,100	0.94	33.2	45.1	0.181	32	−10 ～+70	40,000
9WS0812F401(4011)			0.13	1.56	2,700	0.83	29.3	34.3	0.138	28		
9WS0812M401(4011)			0.1	1.2	2,200	0.65	23.0	23.5	0.094	23		
9WS0824H401(4011)	24	20.4 ～ 27.6	0.09	2.16	3,100	0.94	33.2	45.1	0.181	32		
9WS0824F401(4011)			0.07	1.68	2,700	0.83	29.3	34.3	0.138	28		
9WS0824M401(4011)			0.05	1.2	2,200	0.65	23.0	23.5	0.094	23		

センサなし パルスセンサ …すべての機種でご用意できます。　ロックセンサ …機種によって異なりますのでお問い合わせください。

外形図（リブ付き）

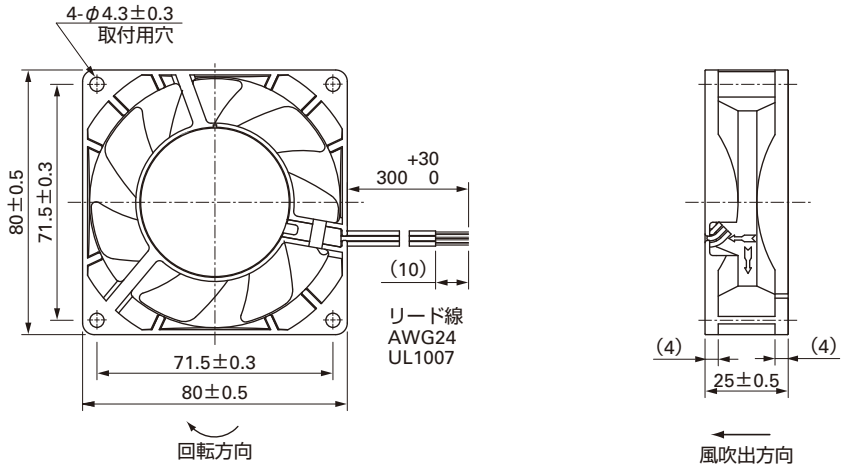

取付穴参考寸法図

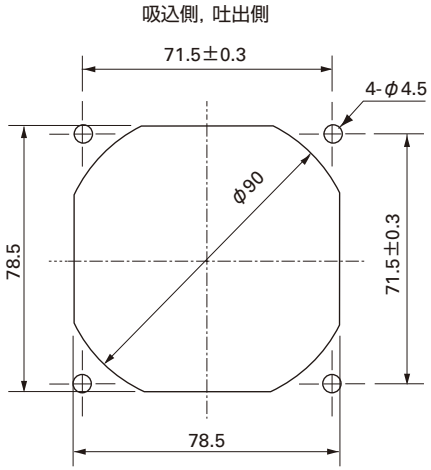

オプション

フィンガーガード

型番：109-049C　表面処理：ニッケルクロムメッキ（銀色）

吐出側

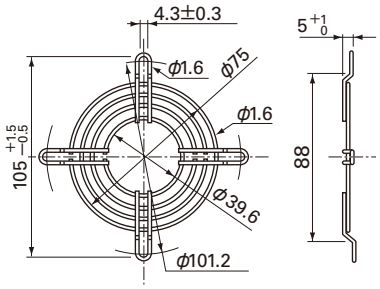

型番：109-049E　表面処理：ニッケルクロムメッキ（銀色）
　　：109-049H　　：カチオン電着塗装（黒色）

吸込側，吐出側兼用

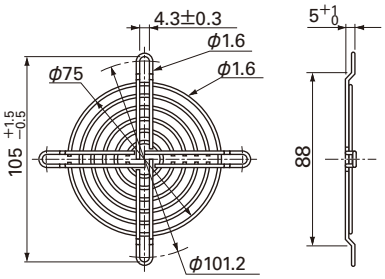

樹脂フィンガーガード

型番：109-1002G

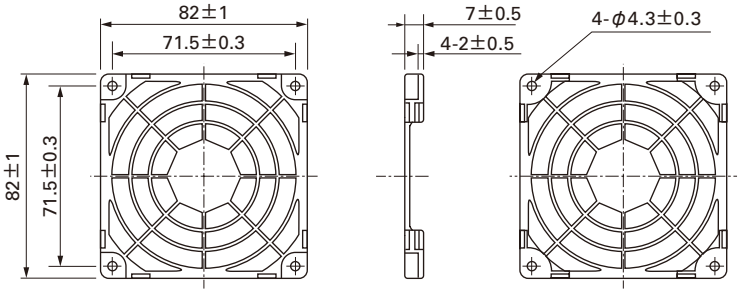

風量・静圧特性例

H スピード

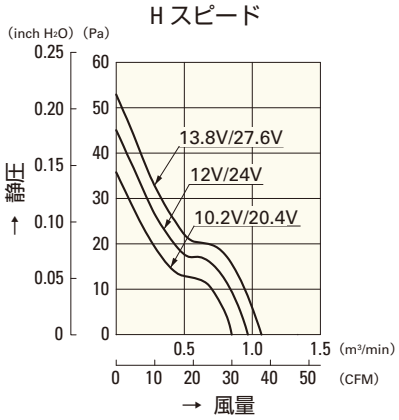

9WS0812H401(4011)
9WS0824H401(4011)

F スピード

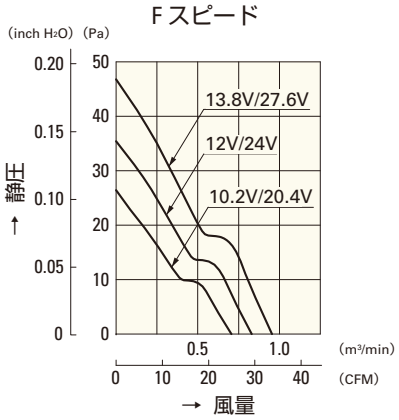

9WS0812F401(4011)
9WS0824F401(4011)

M スピード

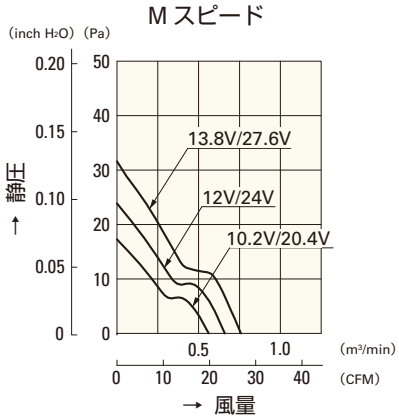

9WS0812M401(4011)
9WS0824M401(4011)

□80mm

San Ace 80W

25mm厚（WPタイプ）・25mm厚（WSタイプ）
38mm厚（WVタイプ）

一般仕様

パルスセンサ付 パルスセンサ仕様 ⇨ P.309参照
PWMコントロール機能付 ⇨ P.311参照

・材質 ……フレーム：樹脂（難燃グレード　UL94V-0），
羽根：樹脂（難燃グレード　UL94V-1）
・期待寿命 ……各型番による
（屋内環境　L10：残存率90% 60℃，定格電圧，連続運転，フリーエアー状態）
・ファン電源リード線 ……⊕赤色 ⊖黒色 センサ 黄色 コントロール 茶色
・保存温度範囲 ……－30℃～＋70℃（結露なきこと）

□80mm×38mm厚 〔質量：235g〕 IP55（防じん・防噴流形） WVタイプ

仕様

リブなしの場合，型番末尾が（　）内の数字になります。

型　番	定格電圧 [V]	使用電圧範囲 [V]	PWMデューティサイクル[※] [%]	定格電流 [A]	定格入力 [W]	定格回転速度 [min^{-1}]	最大風量 [m^3/min]	最大風量 [CFM]	最大静圧 [Pa]	最大静圧 [inchH₂O]	音圧レベル [dB(A)]	使用温度範囲 [℃]	期待寿命[注] [h]
9WV0848P1H001(0011)	48	40.8 ～ 52.8	100	0.75	36	9,700	3.7	131	440	1.77	63	－10 ～＋70	40,000/60℃ (70,000/40℃)
			0	0.15	7.2	4,500	1.72	60.7	94.7	0.38	43		

注：周囲温度40℃の場合の期待寿命は参考値です。
※入力PWM周波数：25kHz

センサなし　パルスセンサ　PWMコントロール …すべての機種でご用意できます。

外形図（リブ付き）

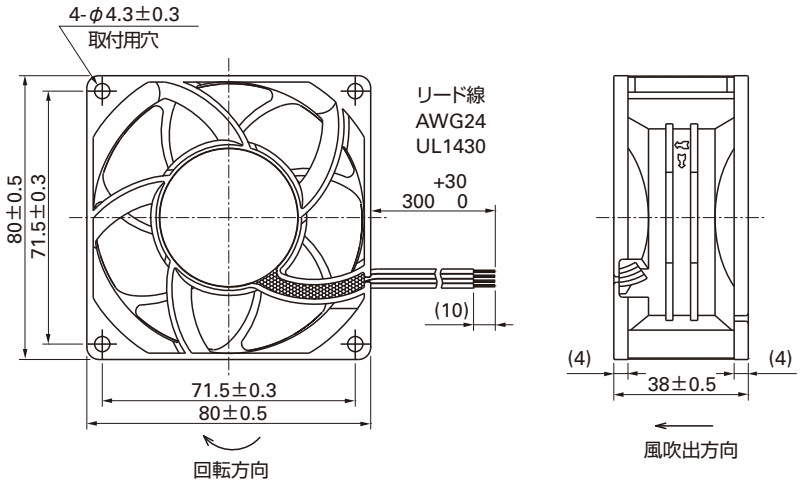

取付穴参考寸法図

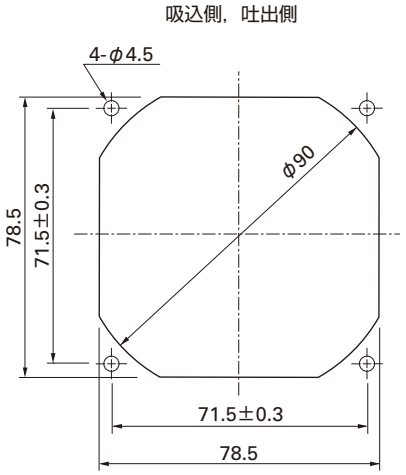

オプション

フィンガーガード

型番：109-049C　表面処理：ニッケルクロムメッキ（銀色）

吐出側

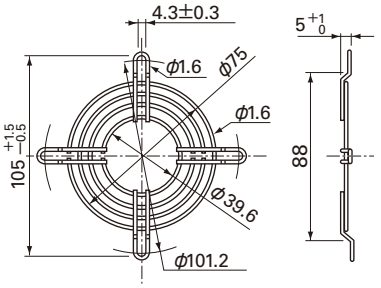

型番：109-049E　表面処理：ニッケルクロムメッキ（銀色）
：109-049H　：カチオン電着塗装（黒色）

吸込側，吐出側兼用

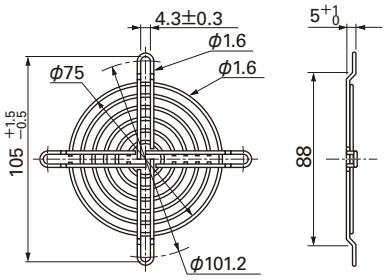

樹脂フィンガーガード

型番：109-1002G

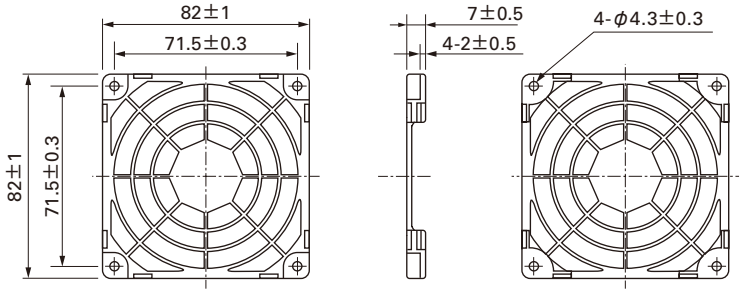

風量・静圧特性例

PWM デューティサイクル

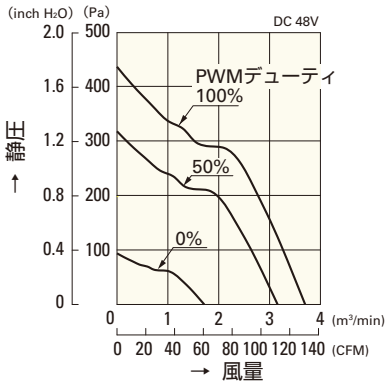

9WV0848P1H001(0011)

使用電圧範囲

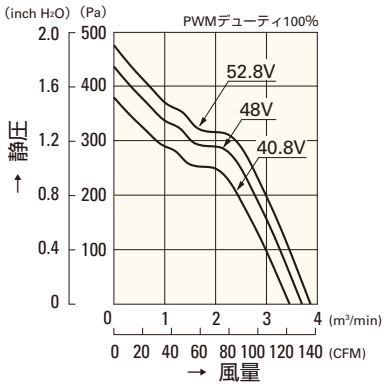

9WV0848P1H001(0011)

PWM デューティ 回転速度特性例

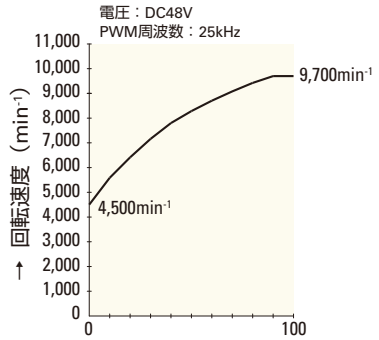

9WV0848P1H001(0011)

□92mm

San Ace 92W

25mm厚（WSタイプ）・25mm厚（WPタイプ）
38mm厚（WVタイプ）

一般仕様

パルスセンサ付 パルスセンサ仕様 ⇨ P.309参照

・材質 ……フレーム：樹脂（難燃グレード　UL94V-0），
羽根：樹脂（難燃グレード　UL94V-1）
・期待寿命 ……各型番による
（屋内環境　L10: 残存率90% 60℃, 定格電圧, 連続運転, フリーエアー状態）
・ファン電源リード線 ……⊕赤色 ⊖黒色または青色 センサ 黄色
・保存温度範囲 ……－30℃～＋70℃（結露なきこと）

□92mm×25mm厚 〔質量：150g〕 IP54（防じん・防まつ形） WSタイプ

仕様

型　番	定格電圧 [V]	使用電圧範囲 [V]	定格電流 [A]	定格入力 [W]	定格回転速度 [min^{-1}]	最大風量 [m^3/min]	最大風量 [CFM]	最大静圧 [Pa]	最大静圧 [$inchH_2O$]	音圧レベル [dB(A)]	使用温度範囲 [℃]	期待寿命 [h]
9WS0912H401	12	10.2 ～ 13.8	0.17	2.04	2,850	1.38	48.7	45.1	0.181	33	－10 ～＋70	40,000
9WS0912F401			0.13	1.56	2,450	1.18	41.7	32.3	0.130	30		
9WS0912M401			0.1	1.2	2,100	1.01	35.7	23.5	0.094	27		
9WS0912L401			0.06	0.72	1,700	0.8	28.2	16.7	0.067	23		
9WS0924H401	24	20.4 ～ 27.6	0.1	2.4	2,850	1.38	48.7	45.1	0.181	33		
9WS0924F401			0.07	1.68	2,450	1.18	41.7	32.3	0.130	30		
9WS0924M401			0.06	1.44	2,100	1.01	35.7	23.5	0.094	27		
9WS0924L401			0.05	1.2	1,700	0.8	28.2	16.7	0.067	23		

センサなし パルスセンサ …すべての機種でご用意できます。　ロックセンサ …機種によって異なりますのでお問い合わせください。

外形図

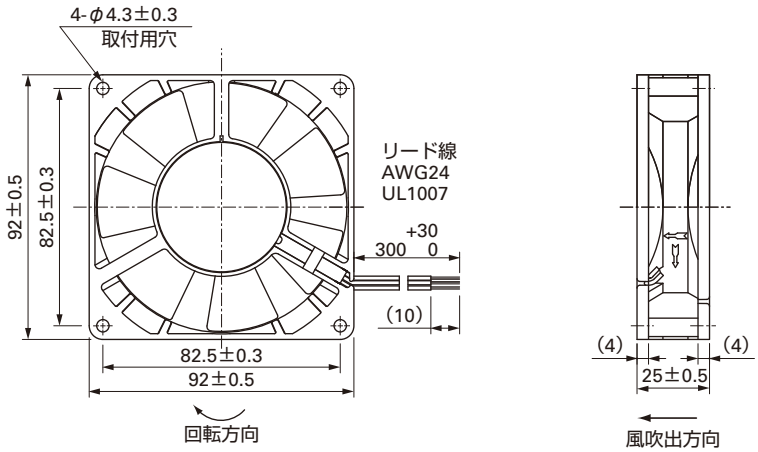

取付穴参考寸法図

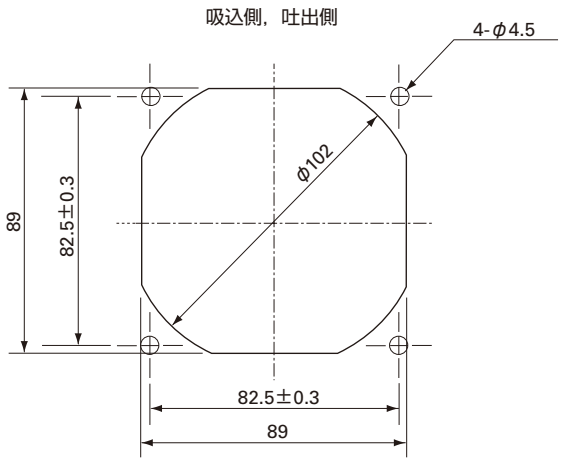

オプション

フィンガーガード

型番：109-099C　表面処理：ニッケルクロムメッキ（銀色）

吐出側

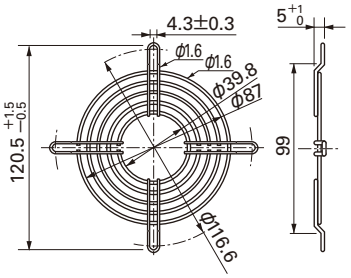

型番：109-099E　表面処理：ニッケルクロムメッキ（銀色）
　　：109-099H　　：カチオン電着塗装（黒色）

吸込側，吐出側兼用

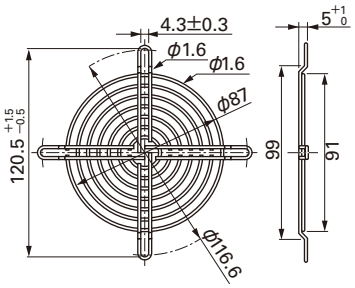

樹脂フィンガーガード

型番：109-1001G

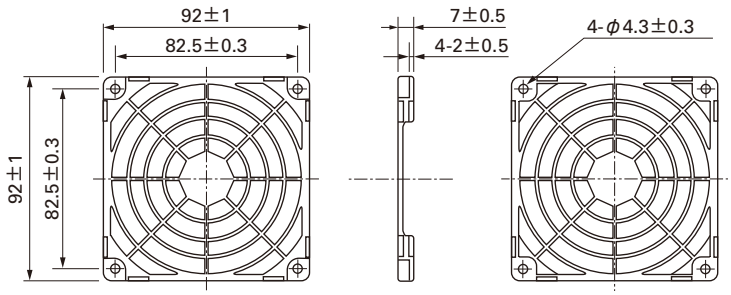

風量・静圧特性例

Hスピード

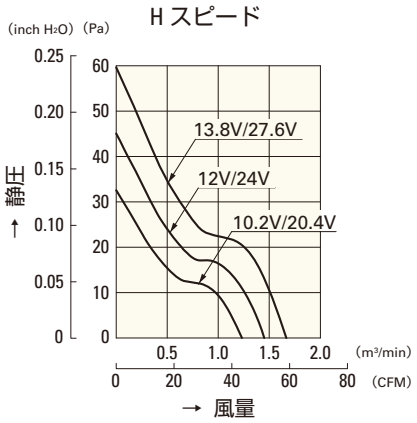

9WS0912H401
9WS0924H401

Fスピード

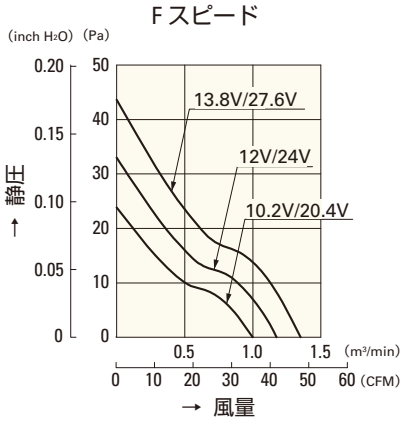

9WS0912F401
9WS0924F401

Mスピード

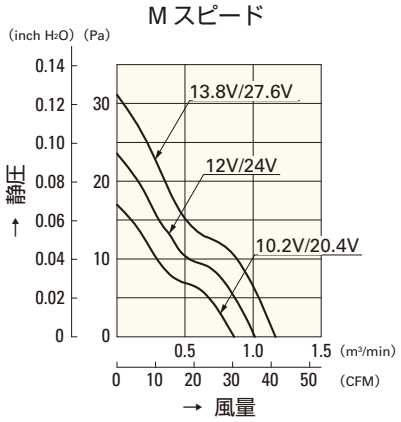

9WS0912M401
9WS0924M401

Lスピード

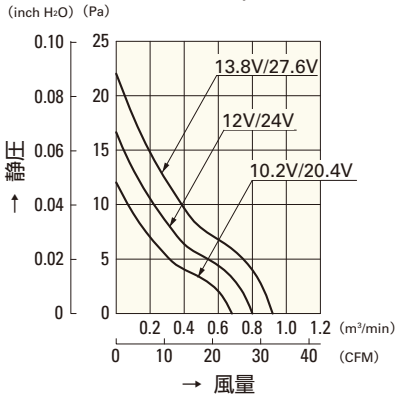

9WS0912L401
9WS0924L401

□92mm

San Ace 92W

25mm厚（WSタイプ）・**25mm厚（WPタイプ）**
38mm厚（WVタイプ）

一般仕様

パルスセンサ付 パルスセンサ仕様 ⇨ P.309参照

・材質 ……フレーム：樹脂（難燃グレード　UL94V-0），
羽根：樹脂（難燃グレード　UL94V-0）
・期待寿命 ……各型番による
（屋内環境　L10: 残存率90% 60℃, 定格電圧, 連続運転, フリーエアー状態）
・ファン電源リード線 ……⊕赤色 ⊖黒色または青色 センサ 黄色
・保存温度範囲 ……－30℃～＋70℃（結露なきこと）

□92mm×25mm厚 〔質量：120g〕 IP55（防じん・防噴流形） WPタイプ

仕様

型　番	定格電圧 [V]	使用電圧範囲 [V]	定格電流 [A]	定格入力 [W]	定格回転速度 [min⁻¹]	最大風量 [m³/min]	最大風量 [CFM]	最大静圧 [Pa]	最大静圧 [inchH₂O]	音圧レベル [dB(A)]	使用温度範囲 [℃]	期待寿命 [h]
9WP0912F401	12	6 ～ 13.8	0.14	1.68	2,650	1.24	43.8	32.2	0.129	30	－10 ～＋70	40,000
9WP0924S401	24	12 ～ 27.6	0.15	3.6	3,550	1.66	58.6	57.7	0.231	39		
9WP0924H401			0.1	2.4	3,150	1.45	51.2	44	0.177	33		
9WP0924F401			0.08	1.92	2,650	1.24	43.8	32.2	0.129	30		
9WP0924B401			0.05	1.20	2,000	0.90	31.8	18.0	0.072	23		

センサなし パルスセンサ …すべての機種でご用意できます。　ロックセンサ …機種によって異なりますのでお問い合わせください。

外形図

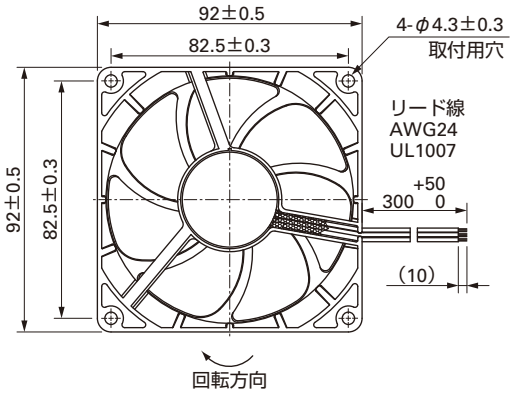

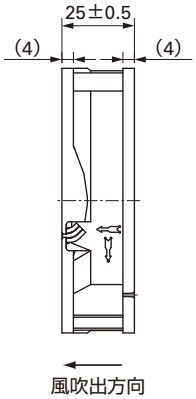

取付穴参考寸法図

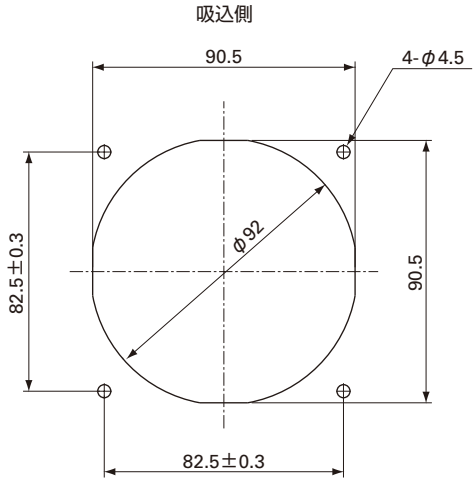

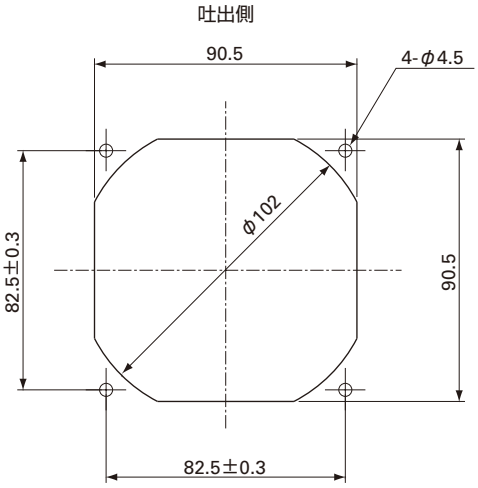

オプション

フィンガーガード

型番：109-099C　表面処理：ニッケルクロムメッキ（銀色）

吐出側

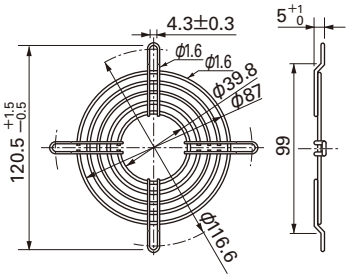

型番：109-099E　表面処理：ニッケルクロムメッキ（銀色）
　　：109-099H　　：カチオン電着塗装（黒色）

吸込側，吐出側兼用

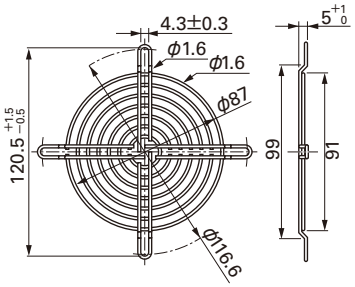

樹脂フィンガーガード

型番：109-1001G

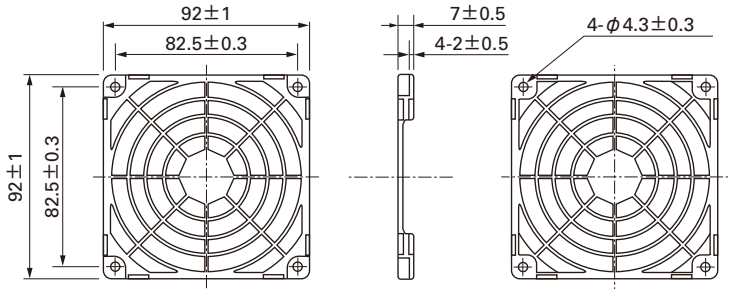

風量・静圧特性例

Fスピード

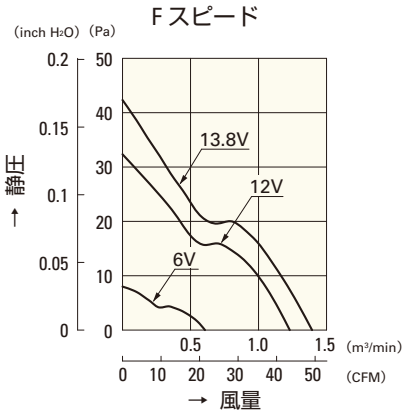

9WP0912F401

Sスピード

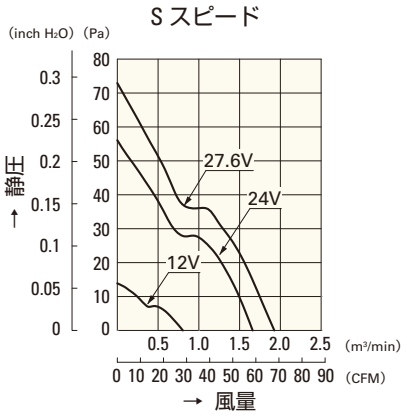

9WP0924S401

Hスピード

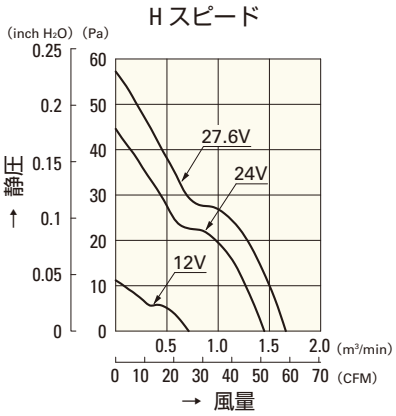

9WP0924H401

Bスピード

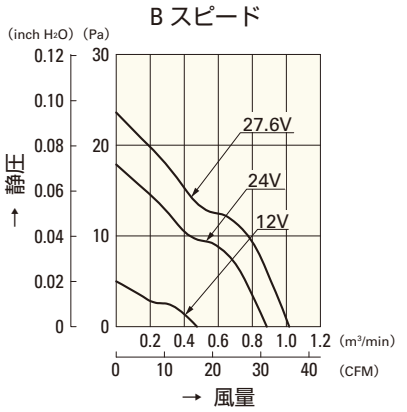

9WP0924B401

Fスピード

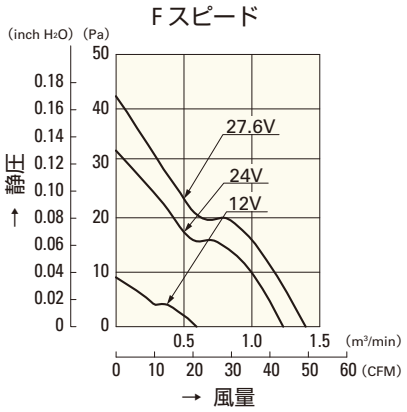

9WP0924F401

□92mm

San Ace 92W

25mm厚（WSタイプ）・25mm厚（WPタイプ）
38mm厚（WVタイプ）

一般仕様

パルスセンサ付 パルスセンサ仕様 ⇨ P.309参照
PWMコントロール機能付 ⇨ P.311参照

・材質 ……フレーム：樹脂（難燃グレード　UL94V-0），
羽根：樹脂（難燃グレード　UL94V-1）
・期待寿命 ……各型番による
（屋内環境　L10：残存率90% 60℃，定格電圧，連続運転，フリーエアー状態）
・ファン電源リード線 ……⊕赤色 ⊖黒色 （センサ）黄色 （コントロール）茶色
・保存温度範囲 ……－30℃～＋70℃（結露なきこと）

□92mm×38mm厚 〔質量：265g〕 IP55（防じん・防噴流形） WVタイプ

仕様

型　番	定格電圧 [V]	使用電圧範囲 [V]	PWMデューティサイクル[※] [%]	定格電流 [A]	定格入力 [W]	定格回転速度 [min⁻¹]	最大風量 [m³/min]	最大風量 [CFM]	最大静圧 [Pa]	最大静圧 [inchH₂O]	音圧レベル [dB(A)]	使用温度範囲 [℃]	期待寿命 [h]
9WV0948P1H001	48	40.8 ～ 52.8	100	0.82	39.4	8,500	5.05	178	385	1.55	64	－10 ～＋70	30,000
			0	0.14	6.7	4,000	2.37	83.7	85.2	0.34	45		

※入力PWM周波数：25kHz

センサなし　パルスセンサ　PWMコントロール …すべての機種でご用意できます。

外形図

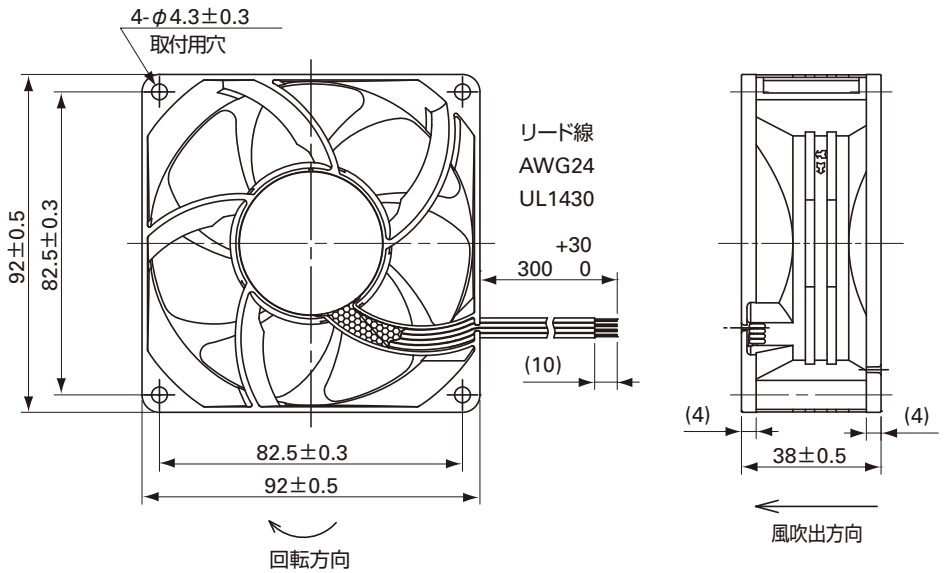

取付穴参考寸法図

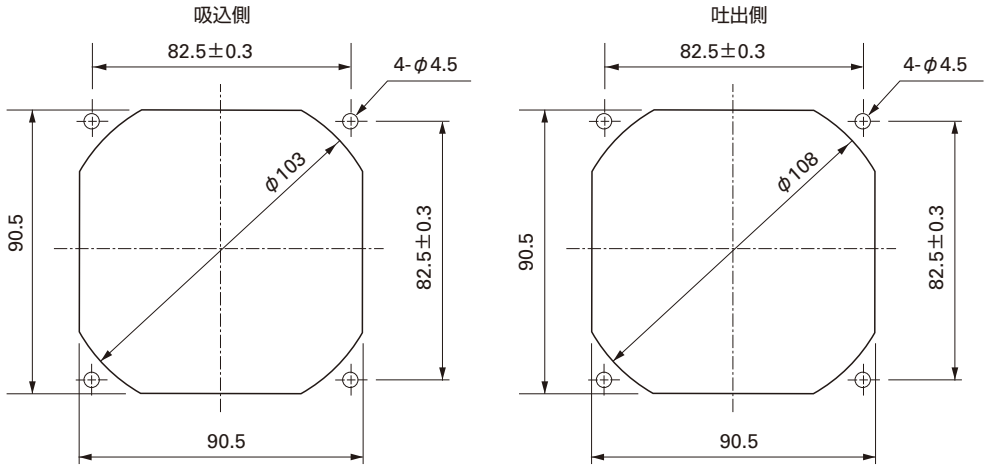

オプション

フィンガーガード

型番：109-099C　表面処理：ニッケルクロムメッキ（銀色）

吐出側

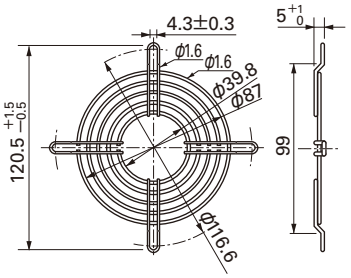

型番：109-099E　表面処理：ニッケルクロムメッキ（銀色）
　　：109-099H　　：カチオン電着塗装（黒色）

吸込側，吐出側兼用

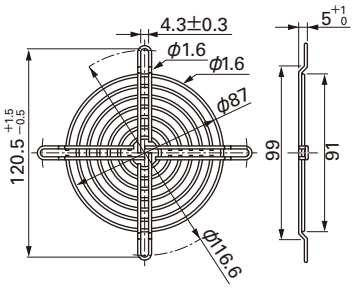

樹脂フィンガーガード

型番：109-1001G

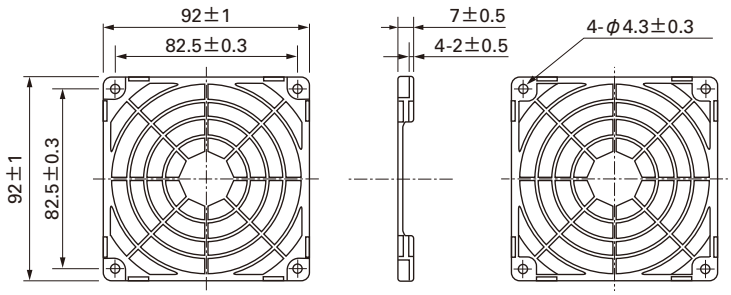

風量・静圧特性例

PWM デューティサイクル

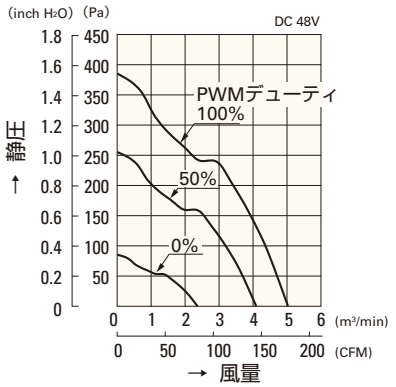

9WV0948P1H001

使用電圧範囲

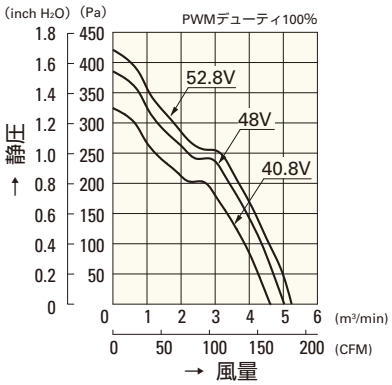

9WV0948P1H001

PWM デューティ 回転速度特性例

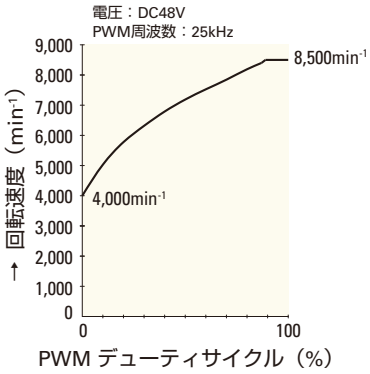

9WV0948P1H001

□120mm

San Ace 120W

38mm厚（WVタイプ）・38mm厚（WPタイプ）
38mm厚（WGタイプ）・38mm厚（WSタイプ）

一般仕様

パルスセンサ付 パルスセンサ仕様 ⇨ P.309参照
PWMコントロール機能付 ⇨ P.311参照

・材質 ……フレーム：アルミニウム，羽根：樹脂（難燃グレード　UL94V-1）
・期待寿命 ……各型番による
（屋内環境　L10：残存率90% 60℃，定格電圧，連続運転，フリーエアー状態）
・ファン電源リード線 ……⊕赤色 ⊖黒色 センサ 黄色 コントロール 茶色
・保存温度範囲 ……－30℃～＋70℃（結露なきこと）

□120mm×38mm厚 〔質量：440g〕 IP55（防じん・防噴流形） WVタイプ

仕様

型　番	定格電圧 [V]	使用電圧範囲 [V]	PWMデューティサイクル※ [%]	定格電流 [A]	定格入力 [W]	定格回転速度 [min⁻¹]	最大風量 [m³/min]	最大風量 [CFM]	最大静圧 [Pa]	最大静圧 [inchH₂O]	音圧レベル [dB(A)]	使用温度範囲 [℃]	期待寿命 [h]
9WV1224P1H001注)	24	20.4～27.6	100	0.80	19.2	5,200	5.16	182	237	0.95	58	－10～＋70	60,000
9WV1248P1J001	48	40.8～55.2	100	0.65	31.2	6,400	6.35	224	360	1.45	64		
			0	0.06	2.88	1,500	1.49	52.6	26.1	0.105	33		

注：定格電圧24VファンのPWMデューティサイクル0%時の回転速度は0min⁻¹　※入力PWM周波数：25kHz

センサなし　パルスセンサ　PWMコントロール …すべての機種でご用意できます。

外形図

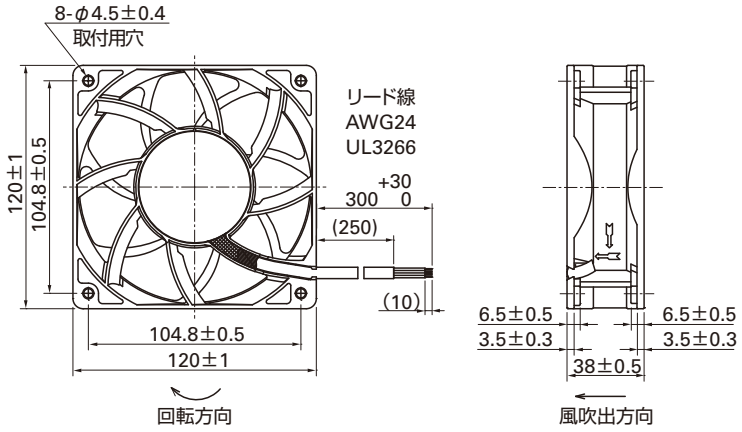

オプション

フィンガーガード
型番：109-019C　表面処理：ニッケルクロムメッキ（銀色）
：109-019H　：カチオン電着塗装（黒色）
吐出側

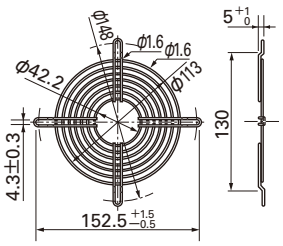

型番：109-019E　表面処理：ニッケルクロムメッキ（銀色）
：109-019K　：カチオン電着塗装（黒色）
吸込側，吐出側兼用

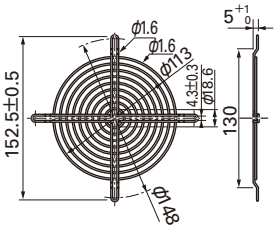

取付穴参考寸法図

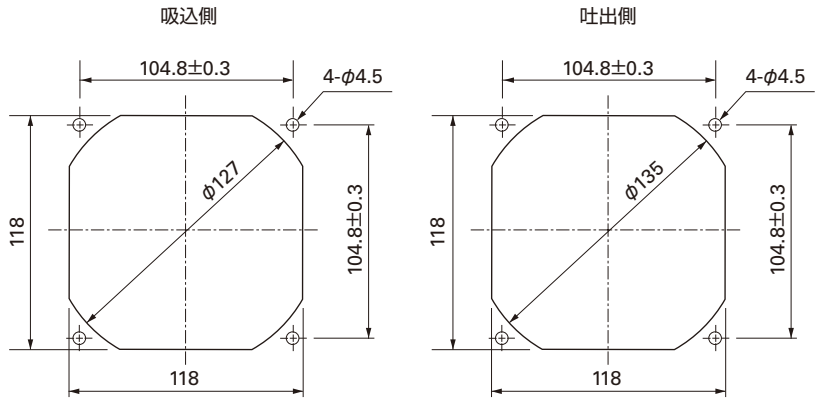

オプション

樹脂フィンガーガード
型番：109-1000G

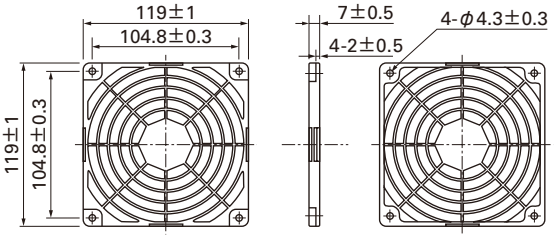

風量・静圧特性例

PWM デューティサイクル

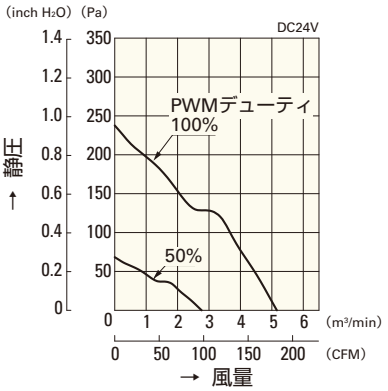

9WV1224P1H001

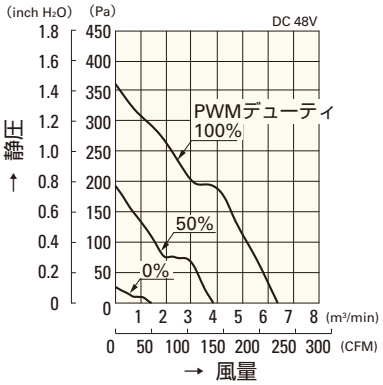

9WV1248P1J001

使用電圧範囲

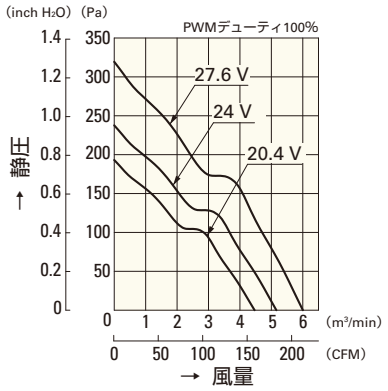

9WV1224P1H001

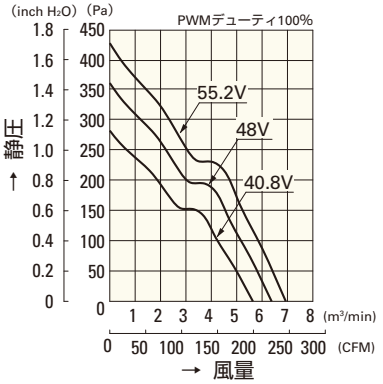

9WV1248P1J001

PWM デューティ 回転速度特性例

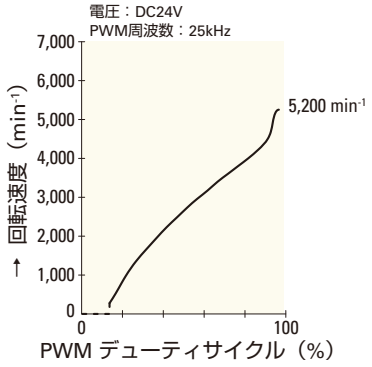

9WV1224P1H001

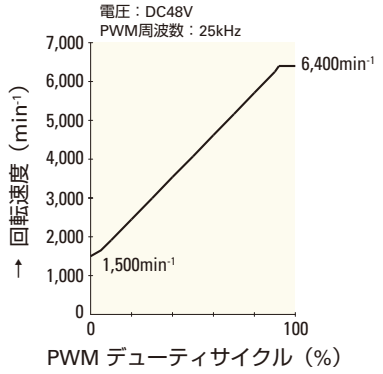

9WV1248P1J001

□120mm

San Ace 120W

38mm厚（WVタイプ）・**38mm厚（WPタイプ）**
38mm厚（WGタイプ）・38mm厚（WSタイプ）

一般仕様

パルスセンサ付 パルスセンサ仕様 ⇨ P.309参照

・材質 ……フレーム：樹脂（難燃グレード　UL94V-0），
羽根：樹脂（難燃グレード　UL94V-1）
・期待寿命 ……各型番による
（屋内環境　L10: 残存率90% 60℃, 定格電圧, 連続運転, フリーエアー状態）
・ファン電源リード線 ……⊕赤色 ⊖黒色 センサ 黄色
・保存温度範囲 ……－30℃～＋70℃（結露なきこと）

□120mm×38mm厚 〔質量：360g〕 IP55（防じん・防噴流形） WPタイプ

仕様

リブなしの場合，型番末尾が（　）内の数字になります。

型　番	定格電圧 [V]	使用電圧範囲 [V]	定格電流 [A]	定格入力 [W]	定格回転速度 [min^{-1}]	最大風量 [m^3/min]	最大風量 [CFM]	最大静圧 [Pa]	最大静圧 [$inchH_2O$]	音圧レベル [dB(A)]	使用温度範囲 [℃]	期待寿命 [h]
9WP1212H101(1011)	12	7.0 ～ 13.8	0.38	4.56	2,600	2.80	99	70.4	0.283	39	－10～＋70	40,000
9WP1224H101(1011)	24	14.0 ～ 27.6	0.22	5.28	2,600	2.80	99	70.4	0.283	39		
9WP1248H101(1011)	48	40.8 ～ 55.2	0.11	5.28	2,600	2.80	99	70.4	0.283	39		

センサなし パルスセンサ …すべての機種でご用意できます。　ロックセンサ …機種によって異なりますのでお問い合わせください。

外形図（リブ付き）

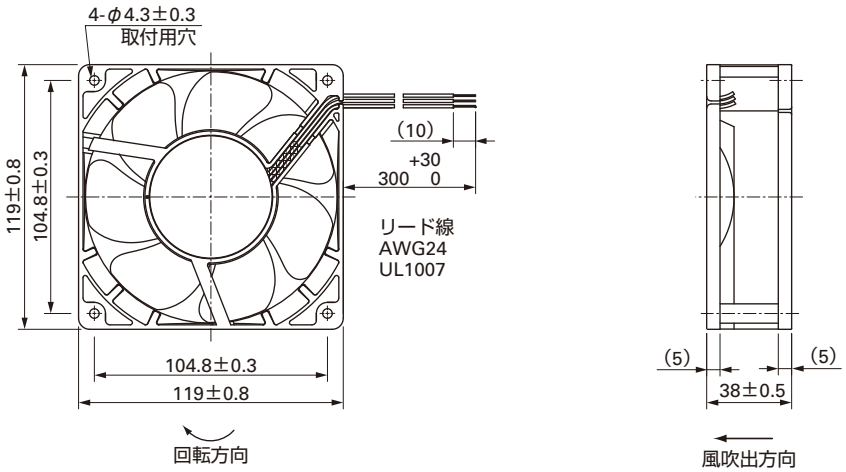

取付穴参考寸法図

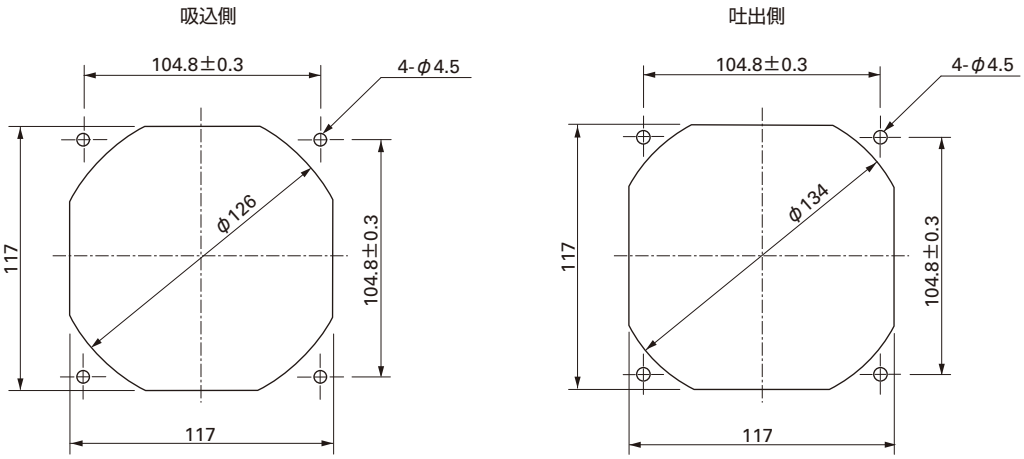

オプション

フィンガーガード

型番：109-019C　表面処理：ニッケルクロムメッキ（銀色）
　　：109-019H　　：カチオン電着塗装（黒色）

吐出側

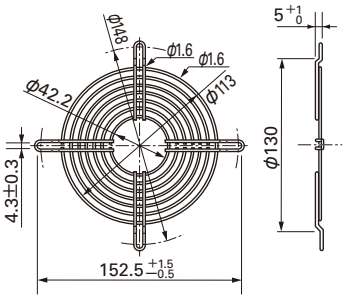

型番：109-019E　表面処理：ニッケルクロムメッキ（銀色）
　　：109-019K　　：カチオン電着塗装（黒色）

吸込側，吐出側兼用

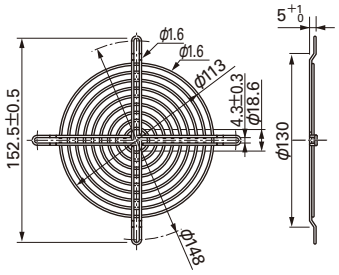

樹脂フィンガーガード

型番：109-1000G

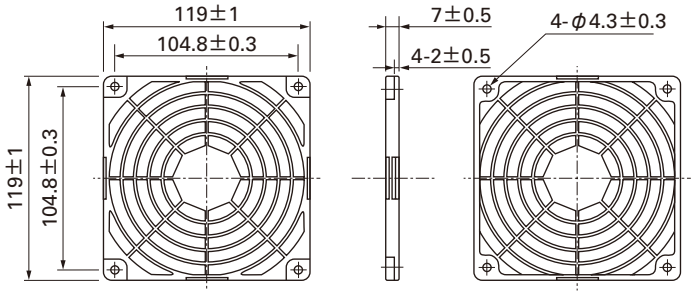

風量・静圧特性例

Hスピード

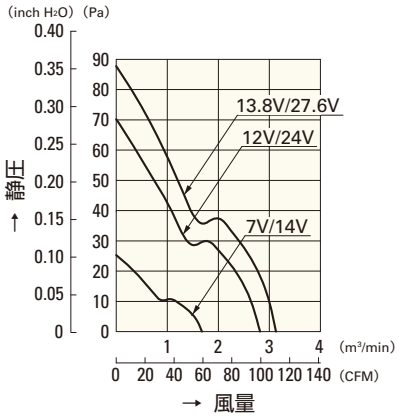

9WP1212H101(1011)
9WP1224H101(1011)

Hスピード

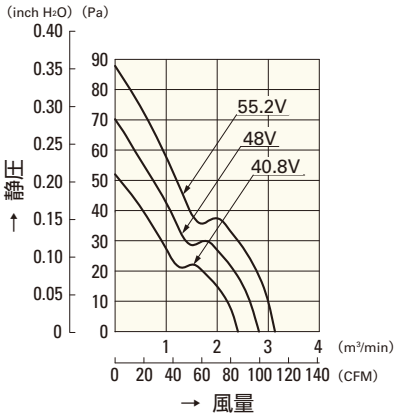

9WP1248H101(1011)

□120mm

San Ace120W

38mm厚（WVタイプ）・38mm厚（WPタイプ）
38mm厚（WGタイプ）・38mm厚（WSタイプ）

一般仕様

パルスセンサ付 パルスセンサ仕様 ⇨ P.309参照

- 材質 ……フレーム：アルミニウム，羽根：樹脂（難燃グレード　UL94V-1）
- 期待寿命 ……各型番による
  （屋内環境　L10: 残存率90% 60℃, 定格電圧, 連続運転, フリーエアー状態）
- ファン電源リード線 ……⊕赤色 ⊖黒色または青色 （センサ） 黄色
- 保存温度範囲 ……－30℃～＋70℃ (結露なきこと)

□120mm×38mm厚 〔質量：410g〕 IP55（防じん・防噴流形） WG タイプ

仕様

型　番	定格電圧 [V]	使用電圧範囲 [V]	定格電流 [A]	定格入力 [W]	定格回転速度 [min⁻¹]	最大風量 [m³/min]	最大風量 [CFM]	最大静圧 [Pa]	最大静圧 [inchH₂O]	音圧レベル [dB(A)]	使用温度範囲 [℃]	期待寿命 [h]
9WG1212G101-E	12	10.2 ～ 13.8	0.98	11.76	3,600	3.88	137	135	0.542	49	－10 ～＋70	80,000
9WG1212E101-E			0.61	7.32	3,100	3.34	118	100	0.402	46		
9WG1212H101-E		7 ～ 13.8	0.38	4.56	2,600	2.80	99	70.4	0.283	39		100,000
9WG1212F101-E			0.28	3.36	2,280	2.45	87	54.2	0.218	36		
9WG1212M101-E			0.21	2.52	1,950	2.10	74	39.6	0.159	32		
9WG1224G101-E	24	20.4 ～ 27.6	0.50	12	3,600	3.88	137	135	0.542	49		80,000
9WG1224E101-E			0.34	8.16	3,100	3.34	118	100	0.402	46		
9WG1224H101-E		14 ～ 27.6	0.22	5.28	2,600	2.80	99	70.4	0.283	39		100,000
9WG1224F101-E			0.16	3.84	2,280	2.45	87	54.2	0.218	36		
9WG1224M101-E			0.11	2.64	1,950	2.10	74	39.6	0.159	32		
9WG1248G101-E	48	40.8 ～ 55.2	0.25	12	3,600	3.88	137	135	0.542	49		80,000
9WG1248E101-E			0.17	8.16	3,100	3.34	118	100	0.402	46		
9WG1248H101-E			0.11	5.28	2,600	2.80	99	70.4	0.283	39		100,000
9WG1248F101-E			0.09	4.32	2,280	2.45	87	54.2	0.218	36		
9WG1248M101-E			0.07	3.36	1,950	2.10	74	39.6	0.159	32		

センサなし パルスセンサ …すべての機種でご用意できます。　ロックセンサ …機種によって異なりますのでお問い合わせください。

外形図

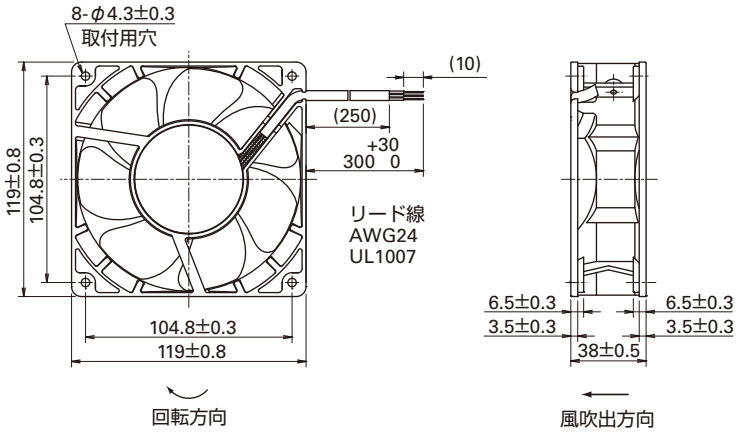

オプション

フィンガーガード
型番：109-019C　表面処理：ニッケルクロムメッキ（銀色）
　　：109-019H　　：カチオン電着塗装（黒色）

吐出側

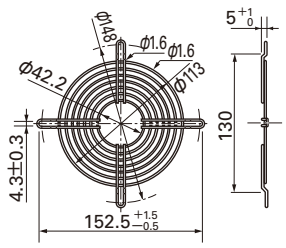

型番：109-019E　表面処理：ニッケルクロムメッキ（銀色）
　　：109-019K　　：カチオン電着塗装（黒色）

吸込側，吐出側兼用

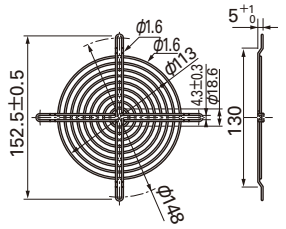

取付穴参考寸法図

吸込側

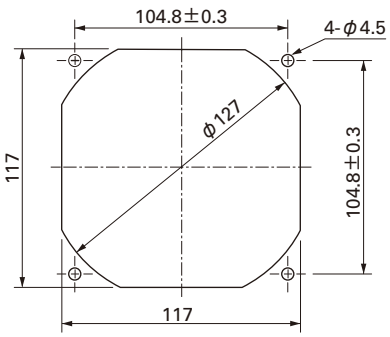

吐出側

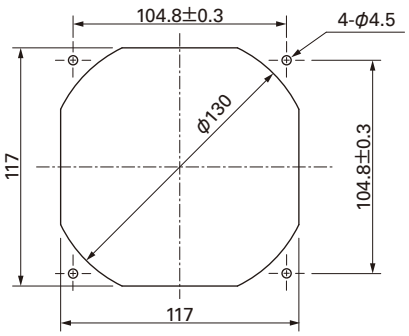

オプション

樹脂フィンガーガード
型番：109-1000G

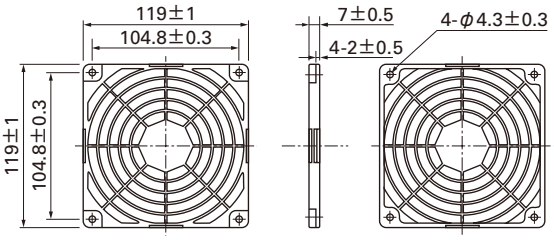

風量・静圧特性例

G スピード

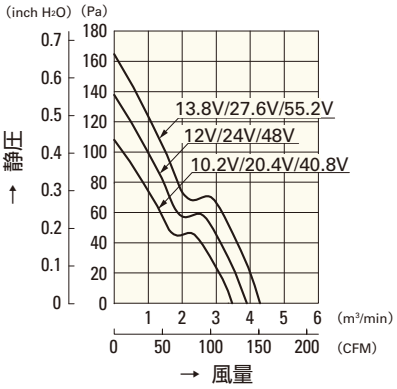

9WG1212G101-E
9WG1224G101-E
9WG1248G101-E

E スピード

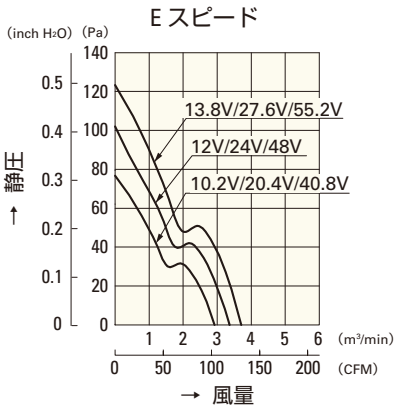

9WG1212E101-E
9WG1224E101-E
9WG1248E101-E

H スピード

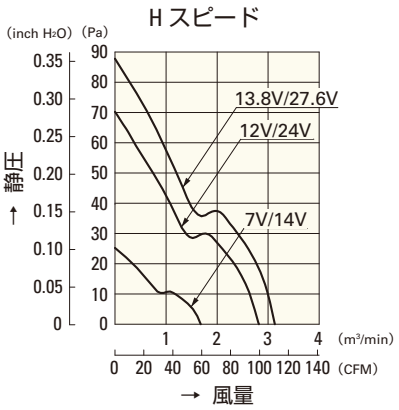

9WG1212H101-E
9WG1224H101-E

H スピード

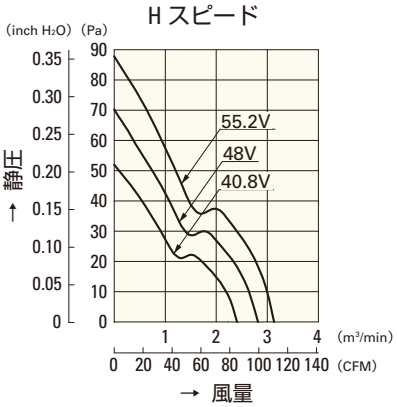

9WG1248H101-E

F スピード

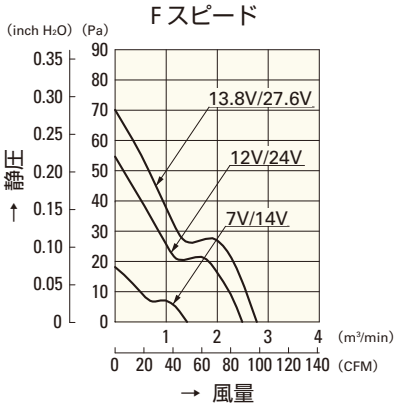

9WG1212F101-E
9WG1224F101-E

F スピード

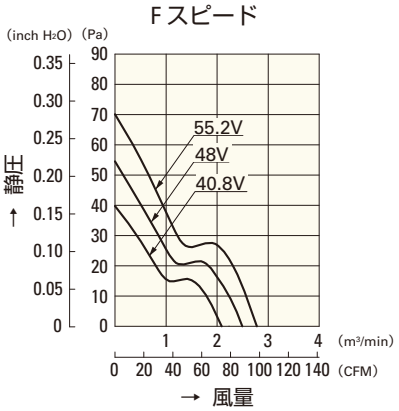

9WG1248F101-E

M スピード

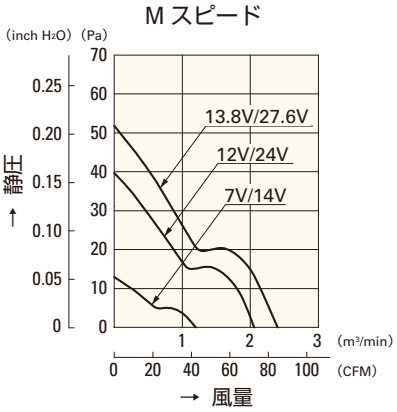

9WG1212M101-E
9WG1224M101-E

M スピード

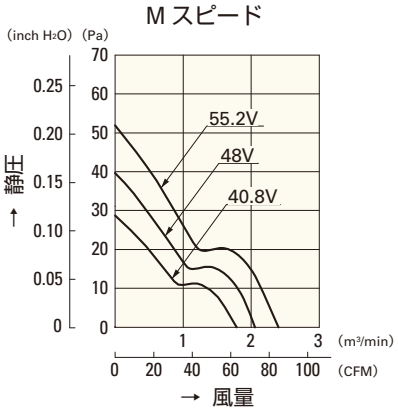

9WG1248M101-E

□120mm

San Ace120W

38mm厚（WVタイプ）・38mm厚（WPタイプ）
38mm厚（WGタイプ）・**38mm厚（WSタイプ）**

一般仕様

パルスセンサ付 パルスセンサ仕様 ⇨ P.309参照

・材質 ……フレーム：樹脂（難燃グレード　UL94V-0），
羽根：樹脂（難燃グレード　UL94V-1）
・期待寿命 ……各型番による
（屋内環境　L10: 残存率90% 60℃, 定格電圧, 連続運転, フリーエアー状態）
・ファン電源リード線 ……⊕赤色 ⊖黒色または青色 センサ 黄色
・保存温度範囲 ……−30℃～+70℃（結露なきこと）

□120mm×38mm厚 〔質量：260g〕 IP54（防じん・防まつ形） WS タイプ

仕様

リブなしの場合，型番末尾が（　）内の数字になります。

型　番	定格電圧 [V]	使用電圧範囲 [V]	定格電流 [A]	定格入力 [W]	定格回転速度 [min⁻¹]	最大風量 [m³/min]	最大風量 [CFM]	最大静圧 [Pa]	最大静圧 [inchH₂O]	音圧レベル [dB(A)]	使用温度範囲 [℃]	期待寿命 [h]
9WS1212H101(1011)	12	6 ～ 13.2	0.47	5.64	2,600	2.9	102.4	67.62	0.272	39	−10～+60	40,000
9WS1212M101(1011)		6 ～ 13.8	0.23	2.76	1,950	2.2	77.7	42.14	0.169	32	−10～+70	
9WS1224H101(1011)	24	12 ～ 26.4	0.23	5.52	2,600	2.9	102.4	67.62	0.272	39	−10～+60	
9WS1224M101(1011)		12 ～ 27.6	0.13	3.12	1,950	2.2	77.7	42.14	0.169	32	−10～+70	
9WS1248H101(1011)	48	40.8 ～ 52.8	0.13	6.24	2,600	2.9	102.4	67.62	0.272	39	−10～+60	
9WS1248M101(1011)		40.8 ～ 55.2	0.07	3.36	1,950	2.2	77.7	42.14	0.169	32	−10～+70	

センサなし パルスセンサ …すべての機種でご用意できます。　ロックセンサ …機種によって異なりますのでお問い合わせください。

外形図（リブ付き）

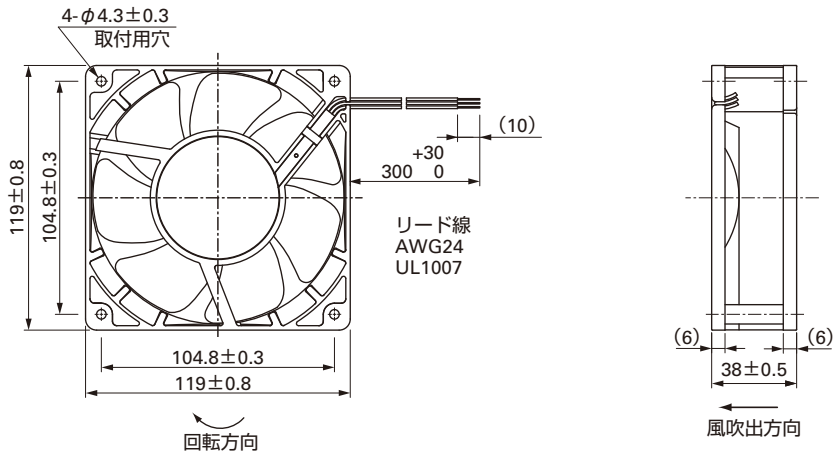

取付穴参考寸法図

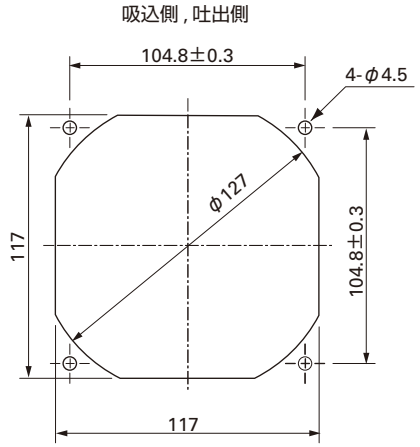

オプション

フィンガーガード

型番：109-019C　表面処理：ニッケルクロムメッキ（銀色）
　　：109-019H　　：カチオン電着塗装（黒色）

吐出側

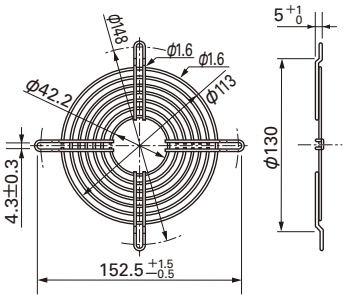

型番：109-019E　表面処理：ニッケルクロムメッキ（銀色）
　　：109-019K　　：カチオン電着塗装（黒色）

吸込側，吐出側兼用

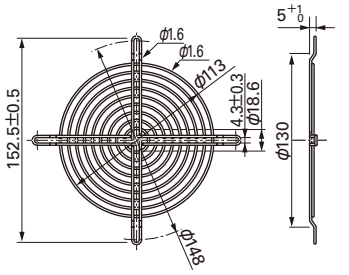

樹脂フィンガーガード

型番：109-1000G

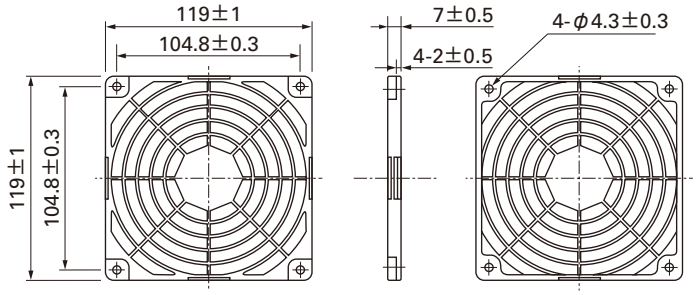

風量・静圧特性例

H スピード

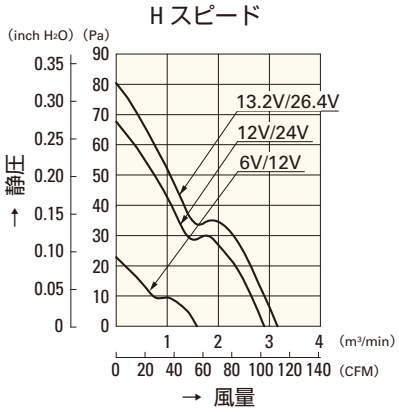

9WS1212H101(1011)
9WS1224H101(1011)

M スピード

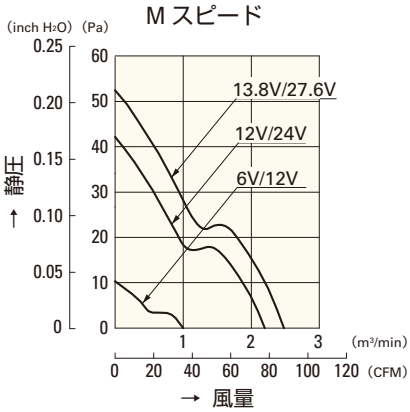

9WS1212M101(1011)
9WS1224M101(1011)

H スピード

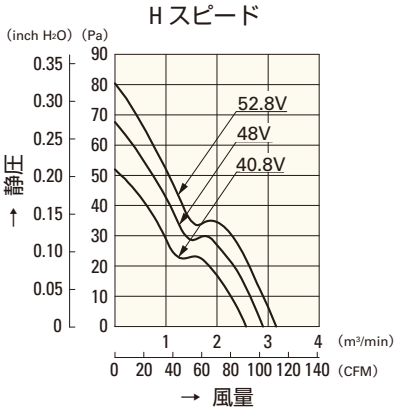

9WS1248H101(1011)

M スピード

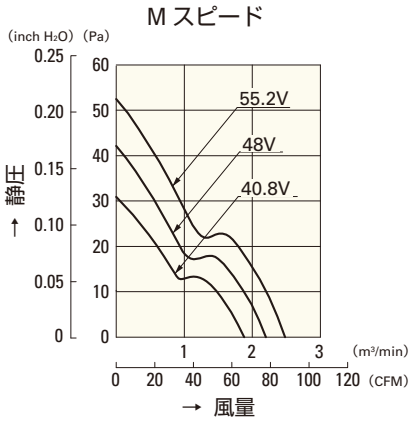

9WS1248M101(1011)

□140mm

San Ace140W

38mm厚・51mm厚（WBタイプ）

一般仕様

パルスセンサ付 パルスセンサ仕様 ⇨ P.309参照

・材質 ……フレーム：アルミニウム，羽根：樹脂（難燃グレード　UL94V-1）
・期待寿命 ……各型番による
（屋内環境　L10: 残存率90% 60℃, 定格電圧, 連続運転, フリーエアー状態）
・ファン電源リード線 ……⊕赤色 ⊖黒色または青色 センサ 黄色
・保存温度範囲 ……－30℃～＋70℃ (結露なきこと)

□140mm×38mm厚〔質量：650g〕 IP55（防じん・防噴流形）

仕様

型　番	定格電圧 [V]	使用電圧範囲 [V]	定格電流 [A]	定格入力 [W]	定格回転速度 [min⁻¹]	最大風量 [m³/min]	最大風量 [CFM]	最大静圧 [Pa]	最大静圧 [inchH₂O]	音圧レベル [dB(A)]	使用温度範囲 [℃]	期待寿命 [h]
109W1412H101-U	12	10.2 ～ 13.8	0.73	8.76	2,600	4.5	159	98	0.394	46	－10 ～＋70	100,000
109W1412M101-U			0.3	3.6	1,900	3.3	117	52	0.209	38		
109W1424H101-U	24	20.4 ～ 27.6	0.37	8.88	2,600	4.5	159	98	0.394	46		
109W1424M101-U			0.16	3.84	1,900	3.3	117	52	0.209	38		
109W1448H101-U	48	40.8 ～ 55.2	0.2	9.6	2,600	4.6	159	98	0.394	46		
109W1448M101-U			0.09	4.32	1,900	3.3	117	52	0.209	38		

センサなし パルスセンサ …すべての機種でご用意できます。　ロックセンサ …機種によって異なりますのでお問い合わせください。

外形図

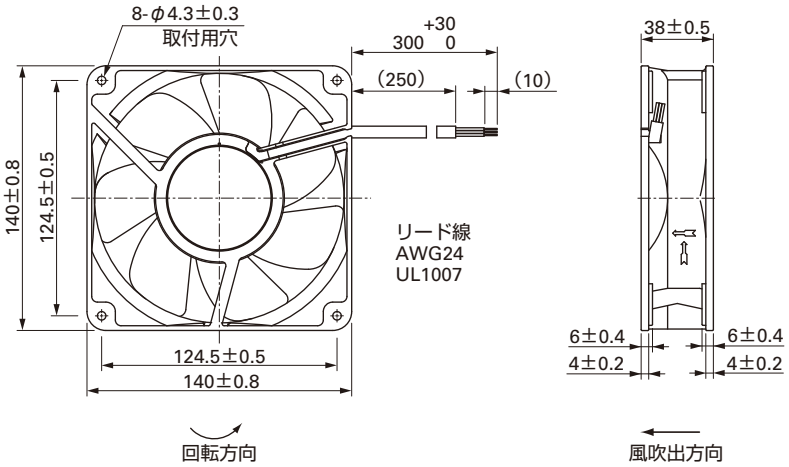

取付穴参考寸法図

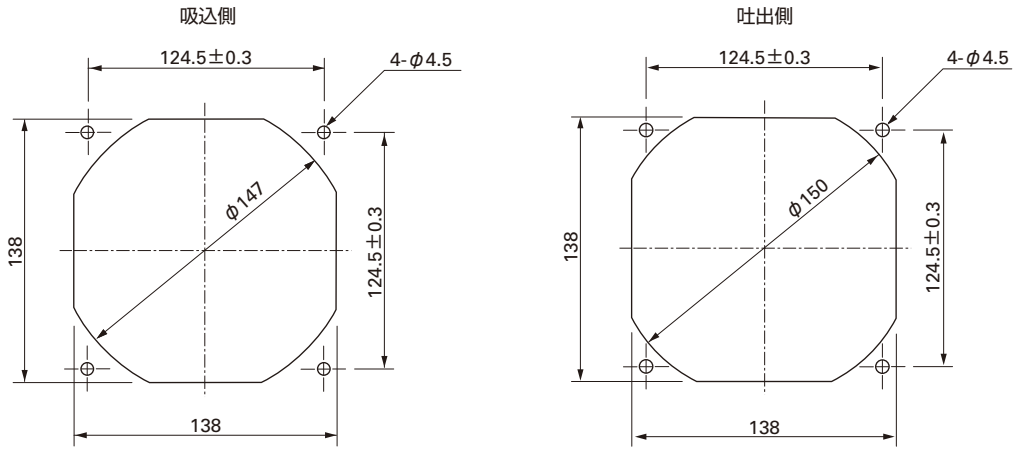

オプション

フィンガーガード

型番：109-719　表面処理：ニッケルクロムメッキ（銀色）

吸込側，吐出側兼用

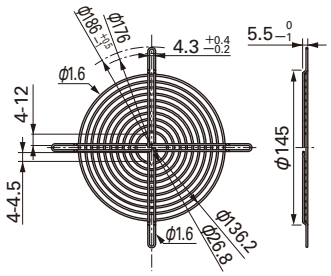

型番：109-719H　表面処理：カチオン電着塗装（黒色）

吸込側，吐出側兼用

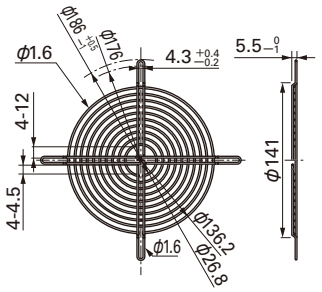

風量・静圧特性例

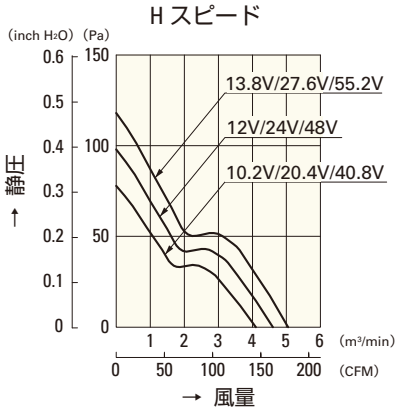

109W1412H101-U
109W1424H101-U
109W1448H101-U

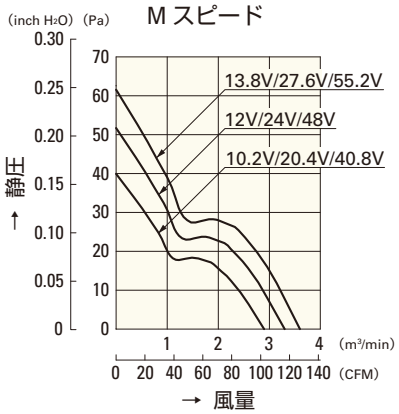

109W1412M101-U
109W1424M101-U
109W1448M101-U

□140mm

San Ace140W

38mm厚・51mm厚（WBタイプ）

一般仕様

パルスセンサ付 パルスセンサ仕様 ⇨ P.309参照

・材質 ……フレーム：アルミニウム，羽根：樹脂（難燃グレード　UL94V-1）
・期待寿命 ……各型番による
（屋内環境　L10: 残存率90% 60℃, 定格電圧, 連続運転, フリーエアー状態）
・ファン電源リード線 ……⊕赤色 ⊖黒色または青色 センサ 黄色
・保存温度範囲 ……－30℃～＋70℃ (結露なきこと)

□140mm×51mm厚〔質量：700g〕 IP55（防じん・防噴流形） WBタイプ

仕様

型　番	定格電圧 [V]	使用電圧範囲 [V]	定格電流 [A]	定格入力 [W]	定格回転速度 [min⁻¹]	最大風量 [m³/min]	最大風量 [CFM]	最大静圧 [Pa]	最大静圧 [inchH₂O]	音圧レベル [dB(A)]	使用温度範囲 [℃]	期待寿命 [h]
9WB1412S501	12	10.2 ～ 13.8	2.7	32.4	4,200	8.1	286.2	240	0.96	57	－10 ～＋70	60,000
9WB1412H501			1.25	15	3,100	5.9	208.5	130	0.52	49		100,000
9WB1412M501			0.46	5.52	2,050	3.9	138	63	0.25	39		
9WB1424H501	24	20.4 ～ 27.6	0.6	14.4	3,100	5.9	208.5	130	0.52	49		
9WB1424M501			0.22	5.28	2,050	3.9	138	63	0.25	39		
9WB1448S501	48	40.8 ～ 55.2	0.71	34.08	4,200	8.1	286.2	240	0.96	57		60,000
9WB1448H501			0.27	12.96	3,100	5.9	208.5	130	0.52	49		100,000

センサなし パルスセンサ …すべての機種でご用意できます。　ロックセンサ …機種によって異なりますのでお問い合わせください。

外形図

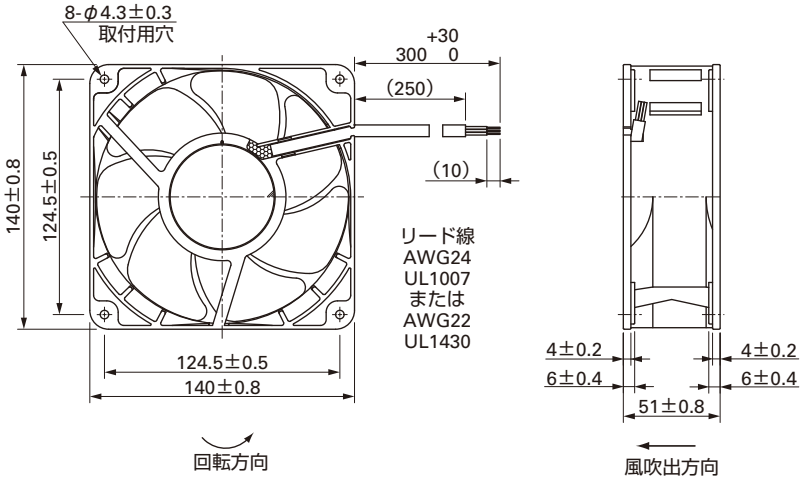

取付穴参考寸法図

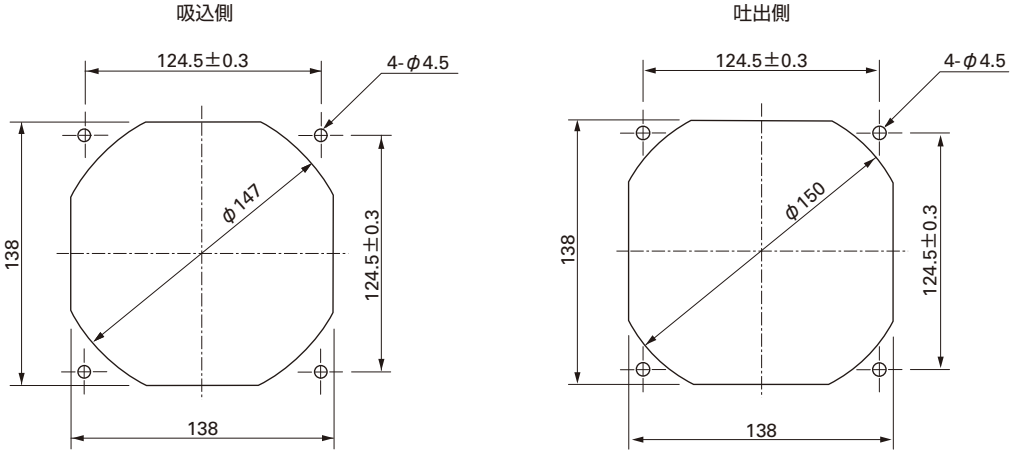

オプション

フィンガーガード

型番：109-719　表面処理：ニッケルクロムメッキ（銀色）

型番：109-719H　表面処理：カチオン電着塗装（黒色）

吸込側，吐出側兼用

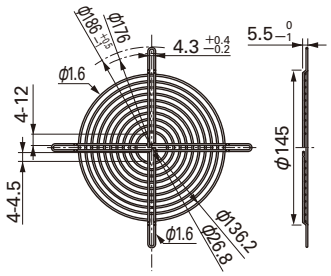

吸込側，吐出側兼用

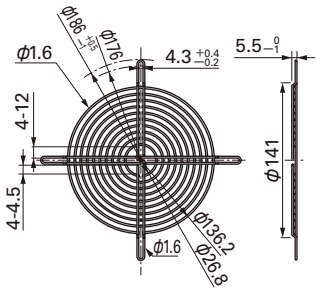

風量・静圧特性例

Sスピード

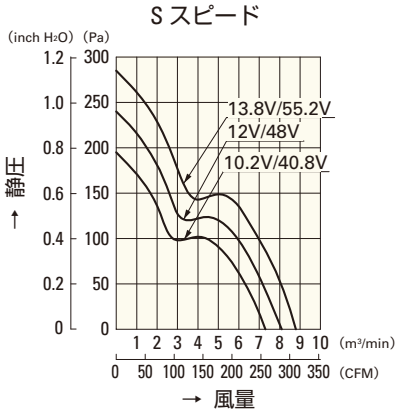

9WB1412S501
9WB1448S501

Hスピード

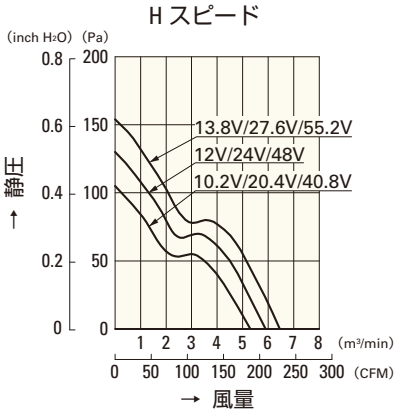

9WB1412H501
9WB1424H501
9WB1448H501

Mスピード

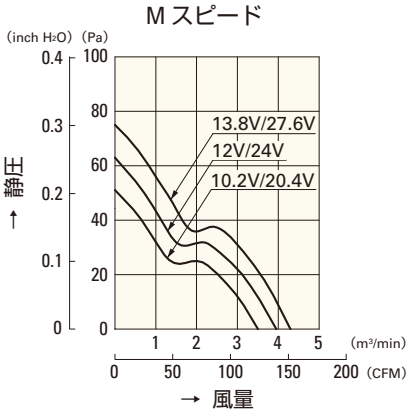

9WB1412M501
9WB1424M501

φ172mm

San Ace172W

51mm厚（サイドカット型WGタイプ）
51mm厚（サイドカット型WEタイプ）
51mm厚（丸型WEタイプ）

一般仕様

パルスセンサ付 パルスセンサ仕様 ⇨ P.309参照
PWMコントロール機能付 ⇨ P.311参照

- 材質 ……フレーム：アルミニウム，羽根：樹脂（難燃グレード　UL94V-1）
- 期待寿命 ……各型番による
  （屋内環境　L10：残存率90% 60℃，定格電圧，連続運転，フリーエアー状態）
- ファン電源リード線 ……⊕赤色 ⊖黒色 センサ 黄色 コントロール 茶色
- 保存温度範囲 ……－30℃～＋70℃（結露なきこと）

φ172mm×150mm×51mm厚〔質量：860g〕 サイドカット型 IP55（防じん・防噴流形） WGタイプ

仕様

型　番	定格電圧 [V]	使用電圧範囲 [V]	PWMデューティサイクル[※] [%]	定格電流 [A]	定格入力 [W]	定格回転速度 [min⁻¹]	最大風量 [m³/min]	最大風量 [CFM]	最大静圧 [Pa]	最大静圧 [inchH₂O]	音圧レベル [dB(A)]	使用温度範囲 [℃]	期待寿命[注] [h]
9WG5748P5G001	48	40.8～55.2	100	2.91	140.0	8,600	15.46	546	1000	4.02	78	－10～＋70	40,000/60℃ (70,000/40℃)
			0	0.21	10.1	2,000	3.59	127	75.1	0.30	40		
9WG5748P5H001			100	1.62	78.0	6,500	11.60	410	770	3.09	71		
			0	0.21	10.1	2,000	3.59	127	75.1	0.30	40		

注：周囲温度40℃の場合の期待寿命は参考値です。　※入力PWM周波数：25kHz

センサなし　パルスセンサ　PWMコントロール …すべての機種でご用意できます。

外形図

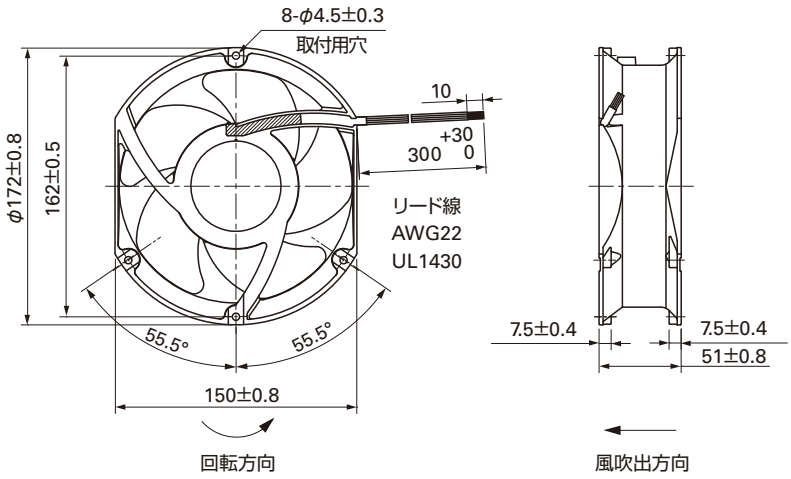

取付穴参考寸法図

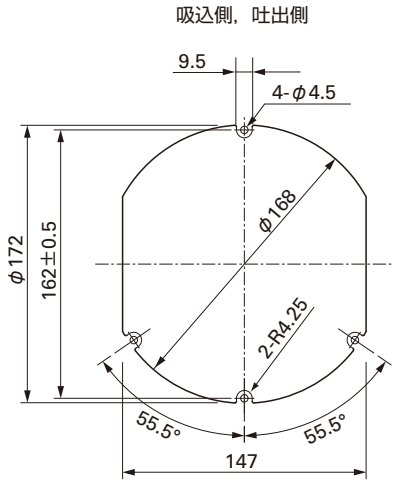

オプション

フィンガーガード

型番：109-319J　　表面処理：ニッケルクロムメッキ（銀色）

吸込側，吐出側兼用

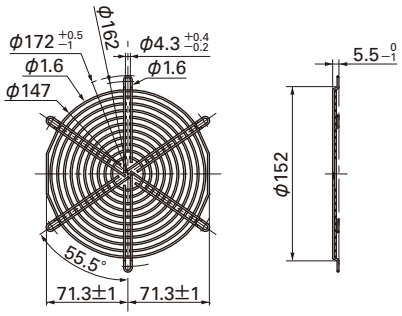

フィンガーガード 型番：109-319Jは，図のように4ヶ所でファンに取り付けてください。

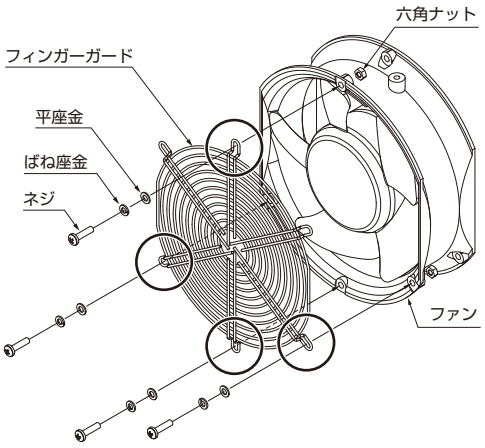

オプション

フィンガーガード

型番：109-319E　表面処理：ニッケルクロムメッキ（銀色）
　　：109-319H　　：カチオン電着塗装（黒色）

吸込側，吐出側兼用

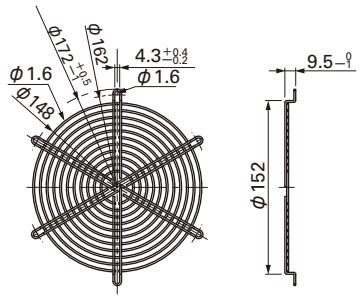

型番：109-320　表面処理：ニッケルクロムメッキ（銀色）

吐出側

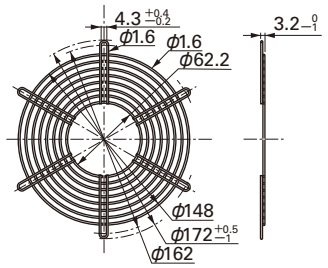

フィンガーガード 型番：109-319E，109-319H，109-320は，図のように2ヶ所でファンに取り付けてください。ほかの位置では取り付けないでください。

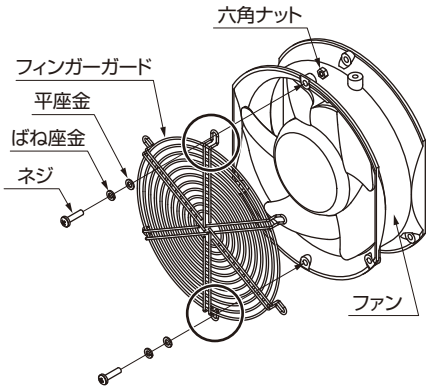

風量・静圧特性例

PWM デューティサイクル

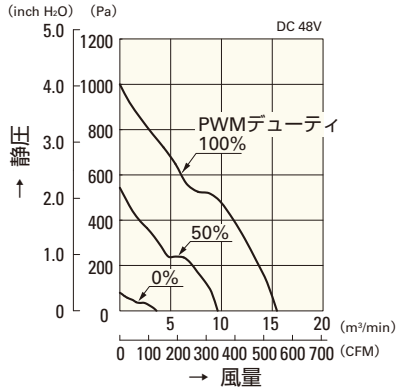

9WG5748P5G001

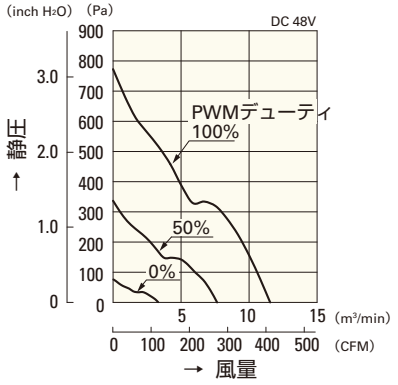

9WG5748P5H001

使用電圧範囲

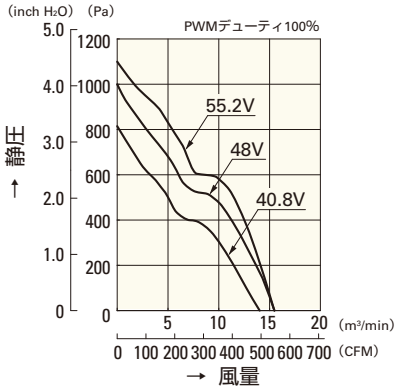

9WG5748P5G001

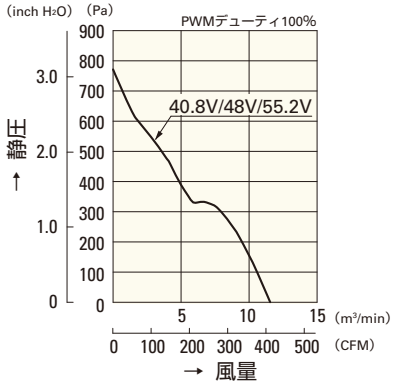

9WG5748P5H001

PWM デューティ 回転速度特性例

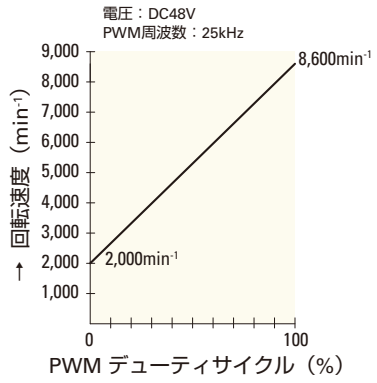

9WG5748P5G001

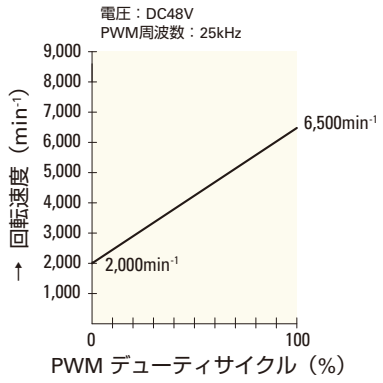

9WG5748P5H001

φ172mm

San Ace172W

51mm厚（サイドカット型WGタイプ）
51mm厚（サイドカット型WEタイプ）
51mm厚（丸型WEタイプ）

一般仕様

パルスセンサ付 パルスセンサ仕様 ⇨ P.309参照

・材質 ……フレーム：アルミニウム，羽根：樹脂（難燃グレード　UL94V-1）
・期待寿命 ……各型番による
（屋内環境　L10: 残存率90% 60℃, 定格電圧, 連続運転, フリーエアー状態）
・ファン電源リード線 ……⊕赤色 ⊖黒色または青色 センサ 黄色
・保存温度範囲 ……－30℃～＋70℃ (結露なきこと)

φ172mm×150mm×51mm厚〔質量：860g〕 サイドカット型 IP55（防じん・防噴流形） WEタイプ

仕様

型　番	定格電圧 [V]	使用電圧範囲 [V]	定格電流 [A]	定格入力 [W]	定格回転速度 [min⁻¹]	最大風量 [m³/min]	最大風量 [CFM]	最大静圧 [Pa]	最大静圧 [inchH₂O]	音圧レベル [dB(A)]	使用温度範囲 [℃]	期待寿命 [h]
9WE5724K501	24	20.4 ～ 27.6	1.3	31.2	4,100	8.5	300	243	0.976	60	－10 ～＋60	40,000
9WE5748K501	48	40.8 ～ 55.2	0.7	33.6	4,100	8.5	300	243	0.976	60		40,000

センサなし パルスセンサ …すべての機種でご用意できます。　ロックセンサ …機種によって異なりますのでお問い合わせください。

外形図

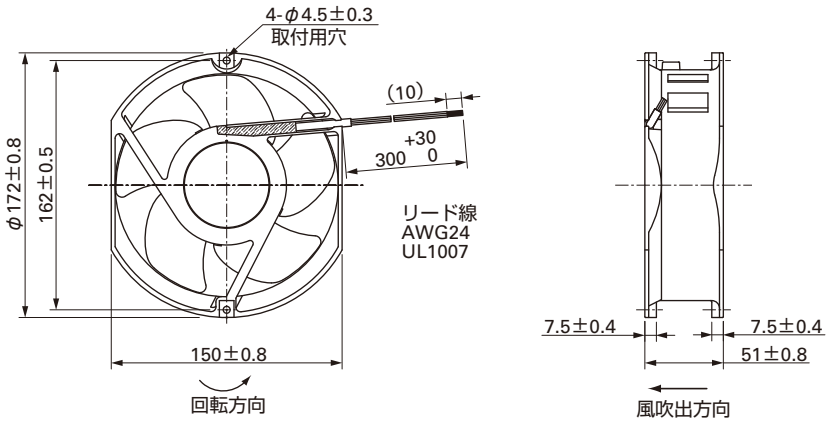

取付穴参考寸法図

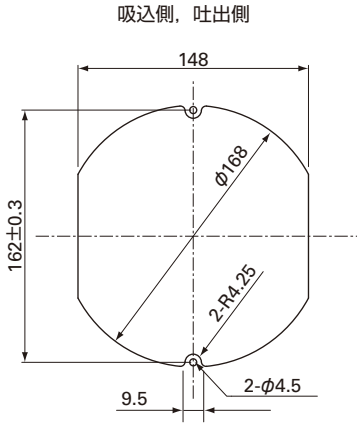

オプション

フィンガーガード
型番：109-319E　表面処理：ニッケルクロムメッキ（銀色）
：109-319H　：カチオン電着塗装（黒色）

吸込側，吐出側兼用

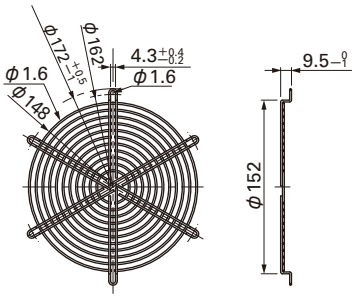

型番：109-320　表面処理：ニッケルクロムメッキ（銀色）

吐出側

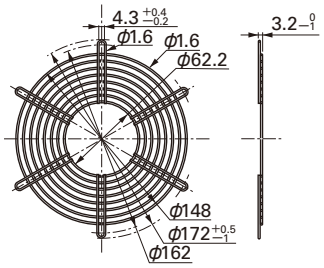

風量・静圧特性例

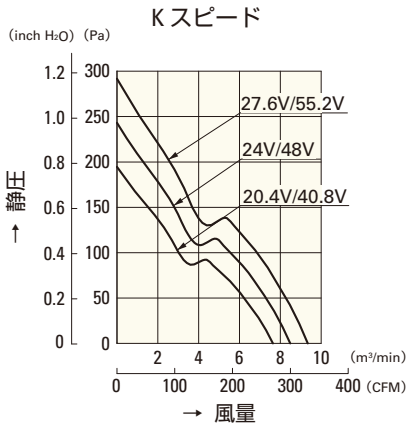

9WE5724K501
9WE5748K501

φ172mm

San Ace172W

51mm厚（サイドカット型WGタイプ）
51mm厚（サイドカット型WEタイプ）
51mm厚（丸型WEタイプ）

一般仕様

パルスセンサ付 パルスセンサ仕様 ⇨ P.309参照

- 材質 ……フレーム：アルミニウム，羽根：樹脂（難燃グレード　UL94V-1）
- 期待寿命 ……各型番による
  （屋内環境　L10: 残存率90% 60℃, 定格電圧, 連続運転, フリーエアー状態）
- ファン電源リード線 ……⊕赤色 ⊖黒色または青色 センサ 黄色
- 保存温度範囲 ……－30℃～＋70℃ (結露なきこと)

φ172mm×51mm厚〔質量：890g〕 丸型 IP55（防じん・防噴流形） WEタイプ

仕様

型　番	定格電圧 [V]	使用電圧範囲 [V]	定格電流 [A]	定格入力 [W]	定格回転速度 [min⁻¹]	最大風量 [m³/min]	最大風量 [CFM]	最大静圧 [Pa]	最大静圧 [inchH₂O]	音圧レベル [dB(A)]	使用温度範囲 [℃]	期待寿命 [h]
9WE1724K501	24	20.4 ～ 27.6	1.3	31.2	4,100	8.5	300.1	243	0.97	55	－10 ～＋60	40,000

センサなし パルスセンサ …すべての機種でご用意できます。　ロックセンサ …機種によって異なりますのでお問い合わせください。

外形図

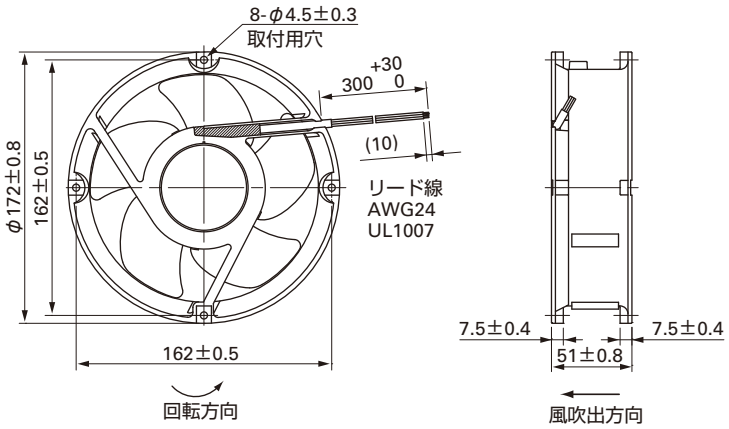

取付穴参考寸法図

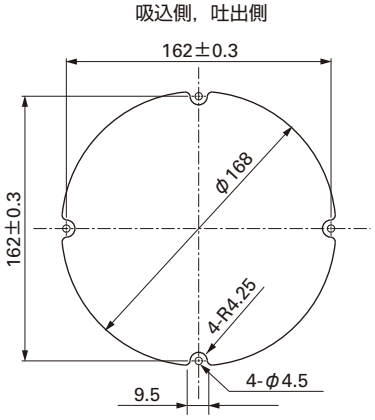

オプション

フィンガーガード

型番：109-1066　表面処理：ニッケルクロムメッキ（銀色）　型番：109-1068　表面処理：ニッケルクロムメッキ（銀色）

吸込側，吐出側兼用

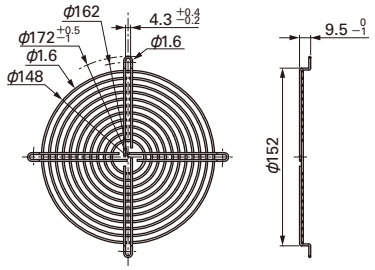

吐出側

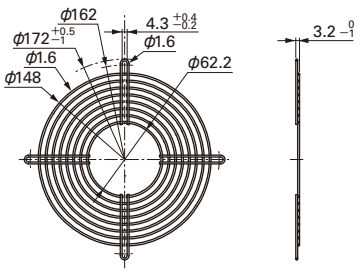

型番：109-319E　表面処理：ニッケルクロムメッキ（銀色）
：109-319H　：カチオン電着塗装（黒色）

吸込側，吐出側兼用

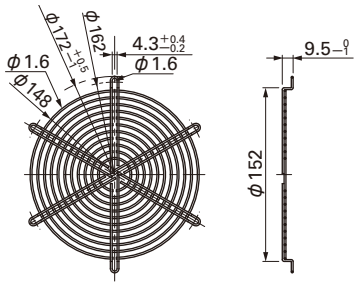

型番：109-320　表面処理：ニッケルクロムメッキ（銀色）

吐出側

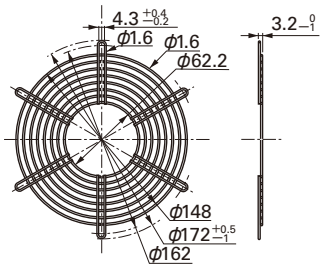

風量・静圧特性例

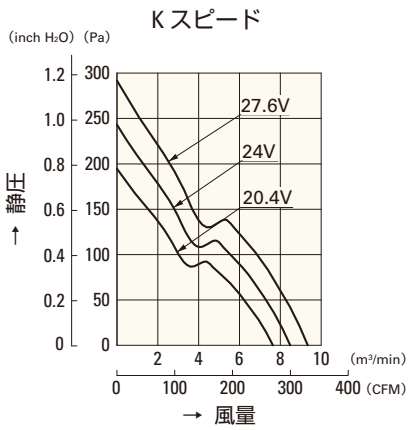

9WE1724K501

φ100mm

San Ace 100W

25mm厚

一般仕様

パルスセンサ付 パルスセンサ仕様 ⇨ P.309参照

PWMコントロール機能付 ⇨ P.311参照

・材質 ……モータケース：アルミニウム（黒塗装），
羽根：樹脂（難燃グレード　UL94V-0）

・期待寿命 ……各型番による
（屋内環境　L10:残存率90% 60℃，定格電圧，連続運転，フリーエアー状態）

・ファン電源リード線 ……⊕赤色 ⊖黒色 センサ 黄色 コントロール 茶色

・保存温度範囲 ……－30℃～＋70℃（結露なきこと）

φ100mm×25mm厚 〔質量：160g〕 IP54（防じん・防まつ形）

仕様

当社インレットノズル［別売（型番：109-1080）］装着時

型　番	定格電圧 [V]	使用電圧範囲 [V]	PWMデューティサイクル※ [%]	定格電流 [A]	定格入力 [W]	定格回転速度 [min⁻¹]	最大風量 [m³/min]	最大風量 [CFM]	最大静圧 [Pa]	最大静圧 [inchH₂O]	音圧レベル [dB(A)]	使用温度範囲 [℃]	期待寿命注2) [h]
9W1TM48P4G01	48	36 ～ 60	100注1)	0.36	17.28	7,400	2.03	71.7	708	2.84	65	－10 ～＋70	40,000/60℃ (70,000/40℃)
9W1TM48P4H01			100	0.22	10.56	6,400	1.77	62.5	560	2.25	60		
			0	0.04	1.92	2,000	0.51	18.0	48	0.19	34		

注1：PWMデューティサイクル0%時の回転速度は0min⁻¹
注2：周囲温度40℃の場合の期待寿命は参考値です。
定格電圧における最大入力は 9W1TM48P4G01：22W, 9W1TM48P4H01：14W

※入力PWM周波数：25kHz

センサなし　パルスセンサ　PWMコントロール …すべての機種でご用意できます。

外形図

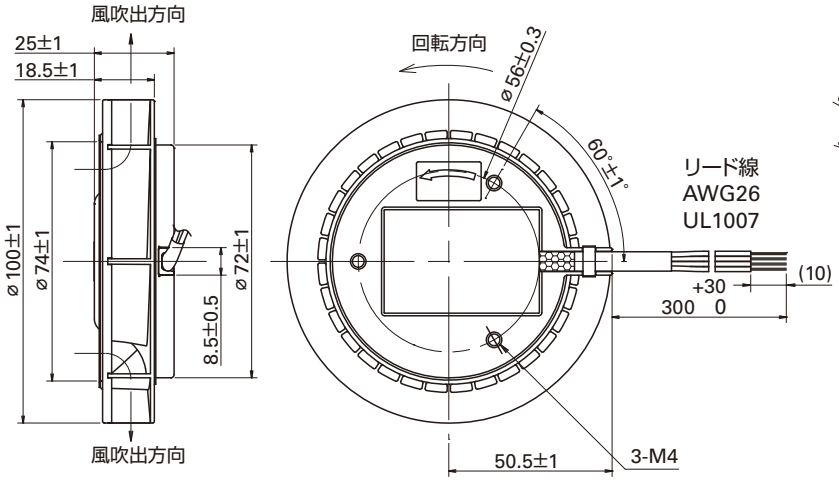

取付穴参考寸法図

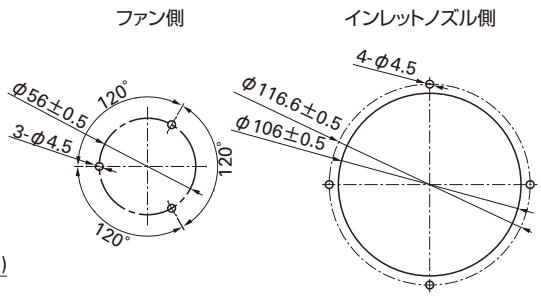

オプション

インレットノズル

型番：109-1080

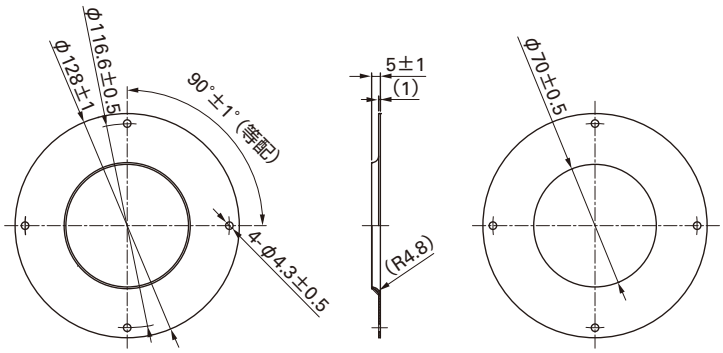

フィンガーガード

型番：109-099E　表面処理：ニッケルクロムメッキ（銀色）
：109-099H　：カチオン電着塗装（黒色）

吸込側，吐出側兼用

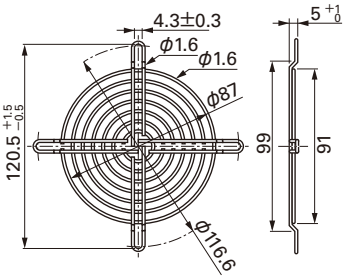

インレットノズル：吸引される空気の流れを整えるためにファン吸込み側に取り付けるノズル

取付例

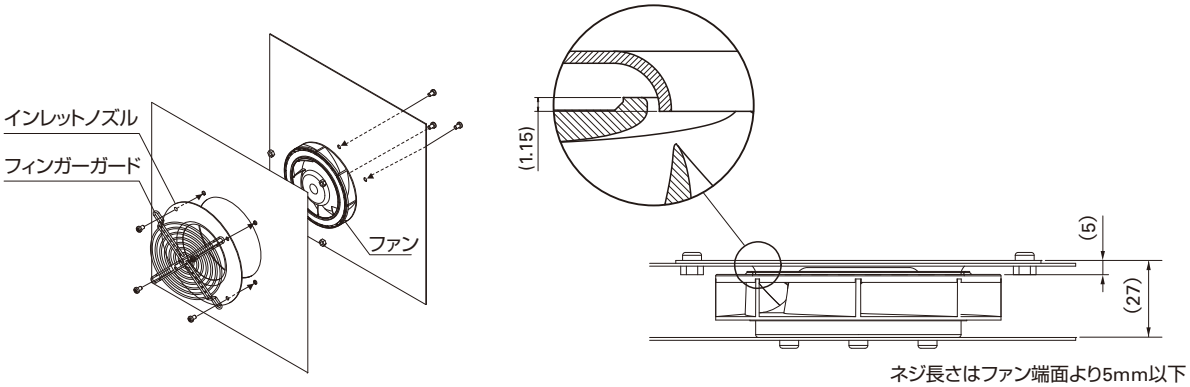

風量・静圧特性例

PWM デューティサイクル

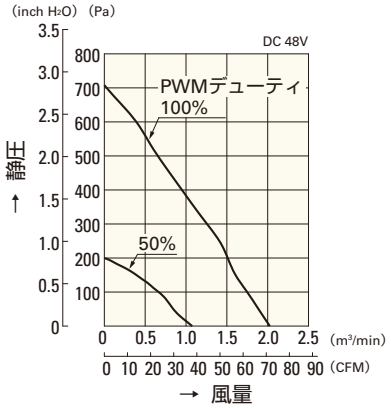

9W1TM48P4G01

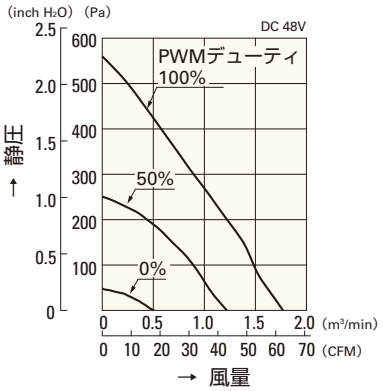

9W1TM48P4H01

使用電圧範囲

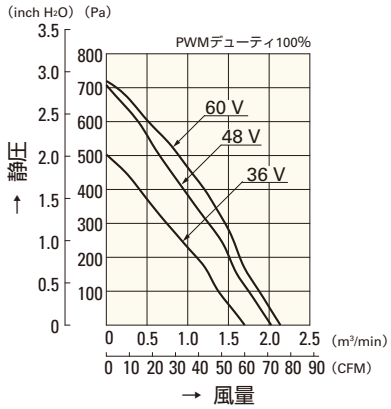

9W1TM48P4G01

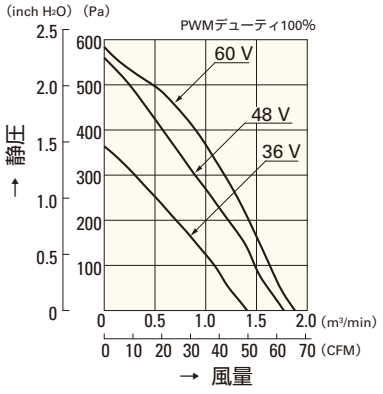

9W1TM48P4H01

PWM デューティ 回転速度特性例

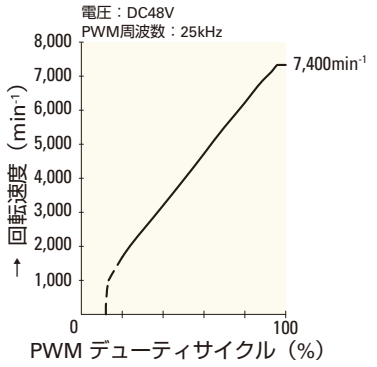

9W1TM48P4G01

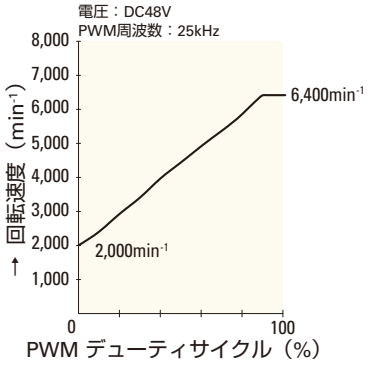

9W1TM48P4H01

φ133mm

San Ace 133W

91mm厚

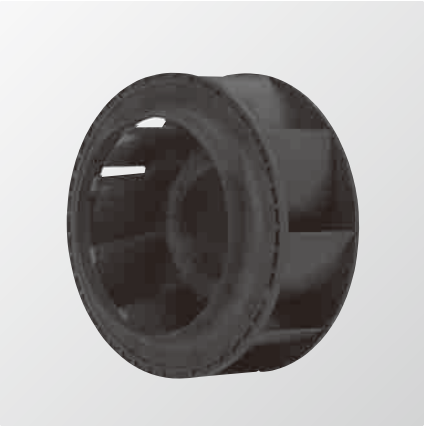

一般仕様

パルスセンサ付 パルスセンサ仕様 ⇨ P.309参照

PWMコントロール機能付 ⇨ P.311参照

・材質 ……モータケース：アルミニウム（黒塗装），
羽根：樹脂（難燃グレード　UL94V-1以上）

・期待寿命 ……各型番による
（屋内環境　L10:残存率90% 60℃，定格電圧，連続運転，フリーエアー状態）

・ファン電源リード線 ……⊕赤色 ⊖黒色 センサ 黄色 コントロール 茶色

・保存温度範囲 ……－30℃～＋70℃（結露なきこと）

φ133mm×91mm厚 〔質量：720g〕 IP54（防じん・防まつ形）

仕様

当社インレットノズル［別売（型番：109-1069）］装着時

型　番	定格電圧 [V]	使用電圧範囲 [V]	PWMデューティサイクル注1)※ [%]	定格電流 [A]	定格入力 [W]	定格回転速度 [min⁻¹]	最大風量 [m³/min]	最大風量 [CFM]	最大静圧 [Pa]	最大静圧 [inchH₂O]	音圧レベル [dB(A)]	使用温度範囲 [℃]	期待寿命注2) [h]
9W1TJ48P0H61	48	36 ～ 60	100	0.55	26.4	4,150	6.39	225	395	1.59	61	－10 ～＋70	40,000/60℃ (70,000/40℃)

注1：PWMデューティサイクル0%時の回転速度は0min⁻¹
注2：周囲温度40℃の場合の期待寿命は参考値です。
定格電圧における最大入力は，45W

※入力PWM周波数：25kHz

センサなし　パルスセンサ　PWMコントロール …すべての機種でご用意できます。

外形図

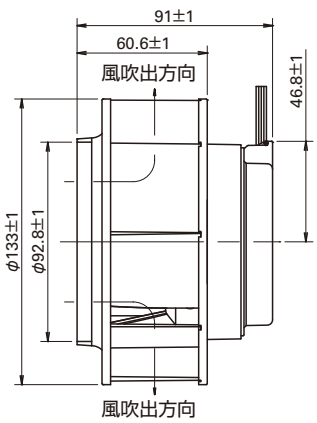

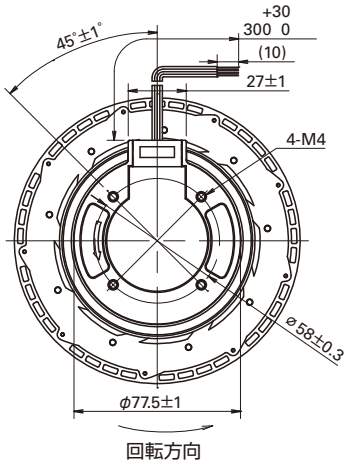

リード線
AWG24
UL1430

取付穴参考寸法図

ファン側

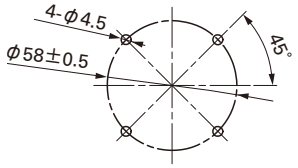

インレットノズル側

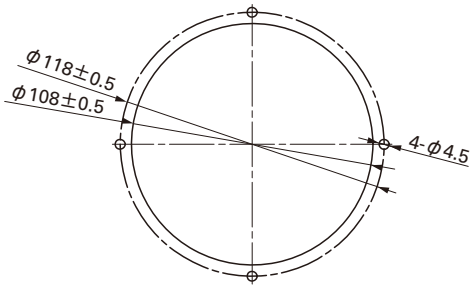

オプション

インレットノズル
型番：109-1069

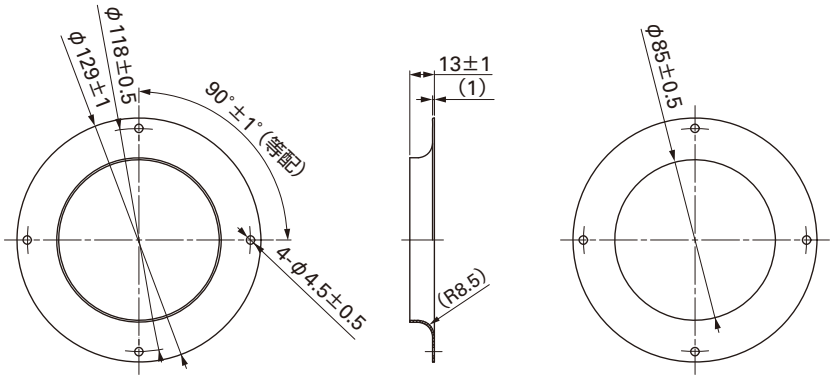

フィンガーガード
型番：109-1112　表面処理：ニッケルクロムメッキ（銀色）

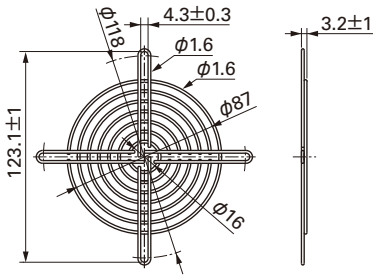

インレットノズル：吸引される空気の流れを整えるためにファン吸込み側に取り付けるノズル

取付例

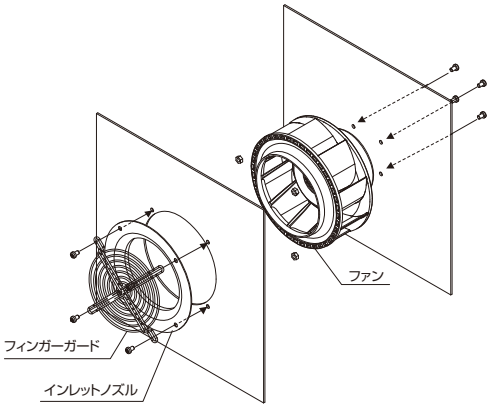

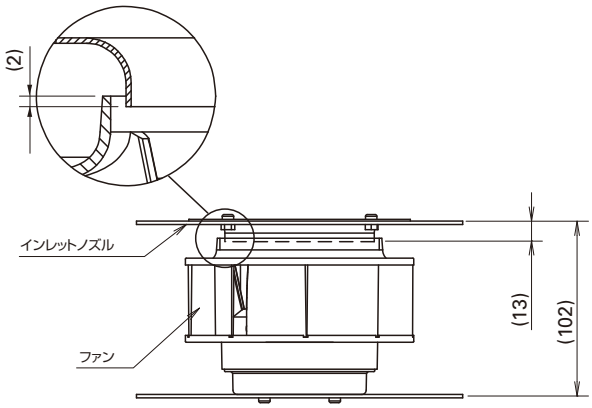

ネジ長さはファン端面より6mm以下

風量・静圧特性例

PWM デューティサイクル

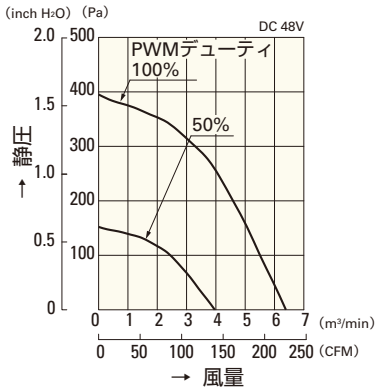

9W1TJ48P0H61

使用電圧範囲

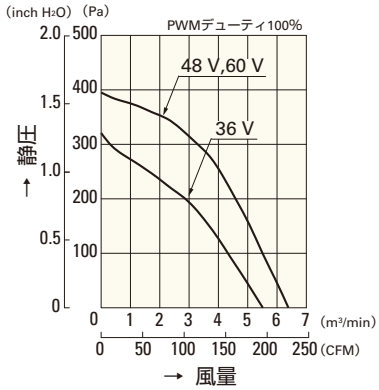

9W1TJ48P0H61

PWM デューティ 回転速度特性例

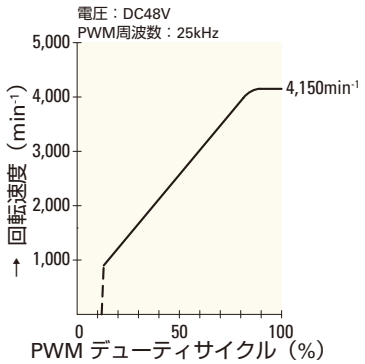

9W1TJ48P0H61

φ150mm

San Ace 150W

35mm厚

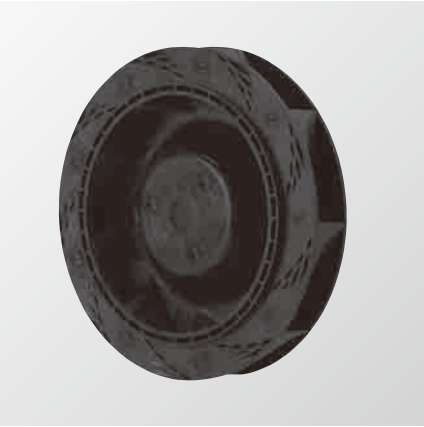

一般仕様

パルスセンサ付 パルスセンサ仕様 ⇨ P.309参照

PWMコントロール機能付 ⇨ P.311参照

・材質 ……モータケース：アルミニウム（黒塗装），
羽根：樹脂（難燃グレード　UL94V-0）

・期待寿命 ……各型番による
（屋内環境　L10:残存率90% 60℃，定格電圧，連続運転，フリーエアー状態）

・ファン電源リード線 ……⊕赤色 ⊖黒色 センサ 黄色 コントロール 茶色

・保存温度範囲 ……－30℃～＋70℃（結露なきこと）

φ150mm×35mm厚 〔質量：330g〕 IP54（防じん・防まつ形）

仕様

当社インレットノズル［別売（型番：109-1081）］装着時

型　番	定格電圧 [V]	使用電圧範囲 [V]	PWMデューティサイクル注1)※ [%]	定格電流 [A]	定格入力 [W]	定格回転速度 [min⁻¹]	最大風量 [m³/min]	最大風量 [CFM]	最大静圧 [Pa]	最大静圧 [inchH₂O]	音圧レベル [dB(A)]	使用温度範囲 [℃]	期待寿命注2) [h]
9W1TN48P1H01	48	36.0 ～ 55.2	100	0.32	15.4	3,800	3.83	135	390	1.57	59	－10 ～＋70	40,000/60℃ (70,000/40℃)

注1：PWMデューティサイクル0%時の回転速度は0min⁻¹
注2：周囲温度40℃の場合の期待寿命は参考値です。
定格電圧における最大入力は，22W

※入力PWM周波数：25kHz

センサなし　パルスセンサ　PWMコントロール …すべての機種でご用意できます。

外形図

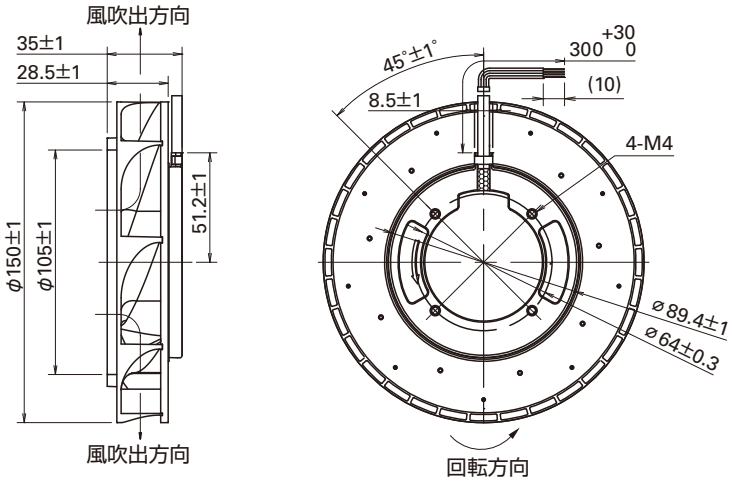

リード線
AWG24
UL1061

取付穴参考寸法図

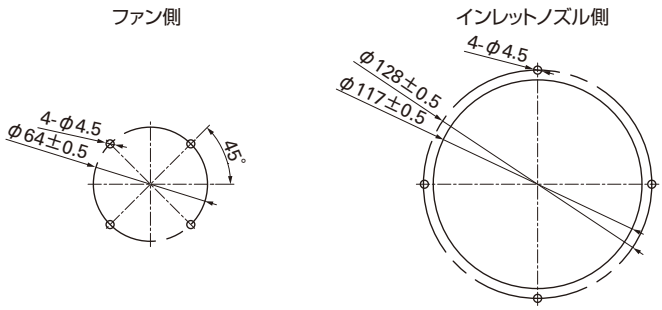

オプション

インレットノズル

型番：109-1081

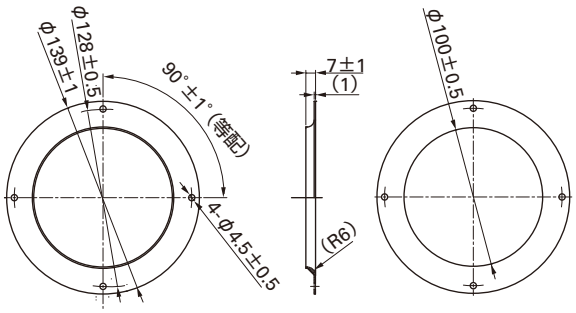

フィンガーガード

型番：109-1104　　表面処理：ニッケルクロムメッキ（銀色）

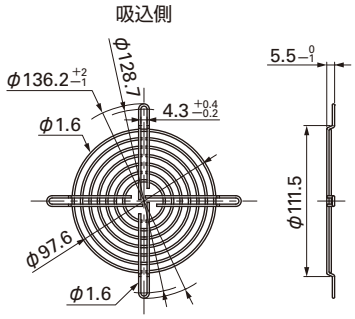

インレットノズル：吸引される空気の流れを整えるためにファン吸込み側に取り付けるノズル

取付例

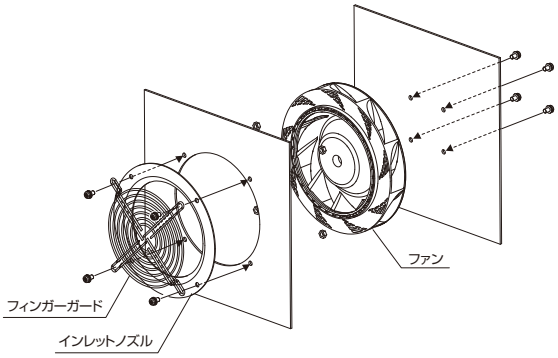

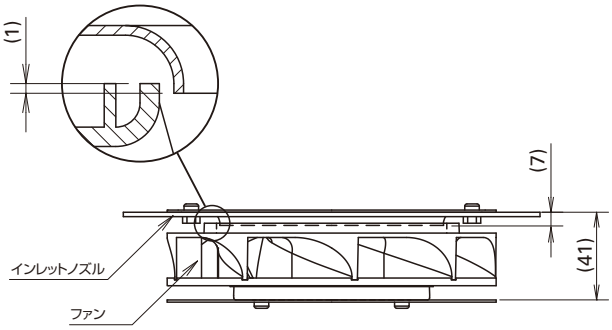

ネジ長さはファン端面より4mm以上6mm以下

風量・静圧特性例

PWM デューティサイクル

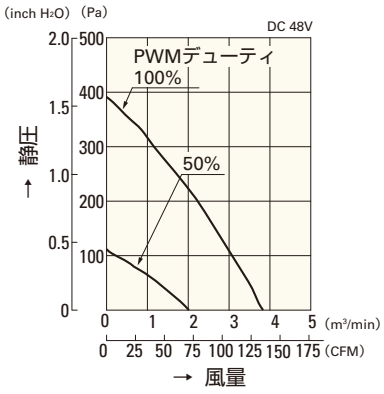

9W1TN48P1H01

使用電圧範囲

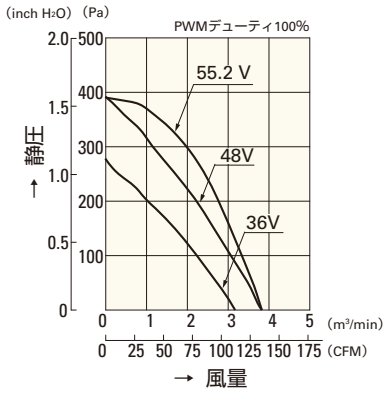

9W1TN48P1H01

PWM デューティ 回転速度特性例

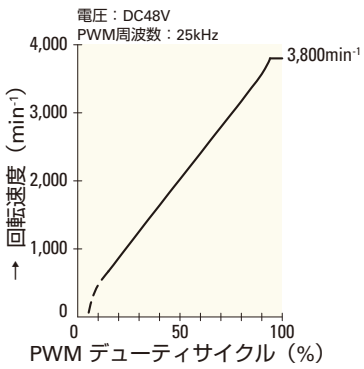

9W1TN48P1H01

φ175mm

San Ace 175W

69mm厚

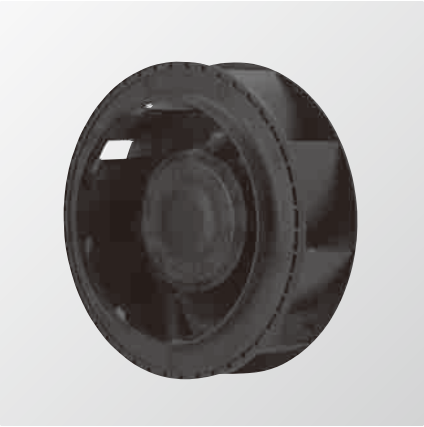

一般仕様

パルスセンサ付 パルスセンサ仕様 ⇨ P.309参照

PWMコントロール機能付 ⇨ P.311参照

・材質 ……モータケース：アルミニウム（黒塗装），
羽根：樹脂（難燃グレード　UL94V-1以上）

・期待寿命 ……各型番による
（屋内環境　L10:残存率90% 60℃，定格電圧，連続運転，フリーエアー状態）

・ファン電源リード線 ……⊕赤色 ⊖黒色 センサ 黄色 コントロール 茶色

・保存温度範囲 ……－30℃～＋70℃（結露なきこと）

φ175mm×69mm厚 〔質量：760g〕 IP54（防じん・防まつ形）

仕様

当社インレットノズル［別売（型番：109-1073）］装着時

型　番	定格電圧 [V]	使用電圧範囲 [V]	PWMデューティサイクル注1)※ [%]	定格電流 [A]	定格入力 [W]	定格回転速度 [min⁻¹]	最大風量 [m³/min]	最大風量 [CFM]	最大静圧 [Pa]	最大静圧 [inchH₂O]	音圧レベル [dB(A)]	使用温度範囲 [℃]	期待寿命注2) [h]
9W1TG48P0H61	48	36 ～ 60	100	0.65	31.2	3,100	9.0	318	360	1.44	64	－10 ～＋70	40,000/60℃ (70,000/40℃)

注1：PWMデューティサイクル0%時の回転速度は0min⁻¹
注2：周囲温度40℃の場合の期待寿命は参考値です。
定格電圧における最大入力は，60W

※入力PWM周波数：25kHz

センサなし　パルスセンサ　PWMコントロール …すべての機種でご用意できます。

外形図

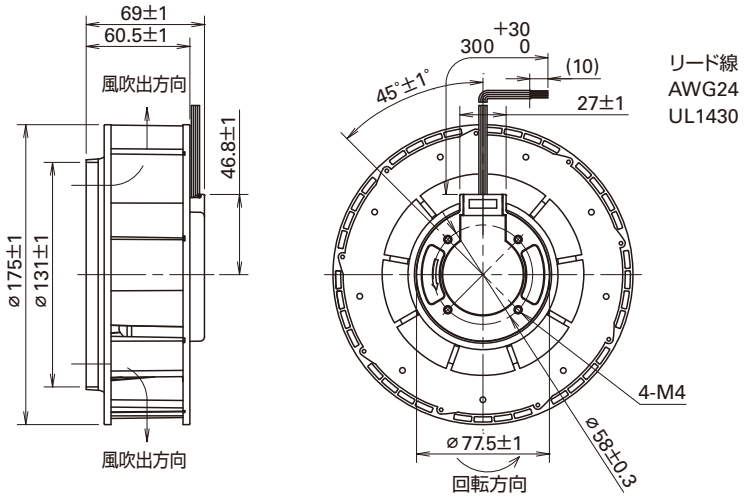

取付穴参考寸法図

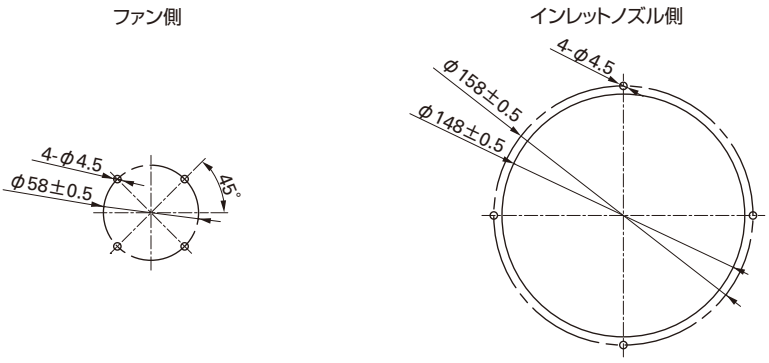

オプション

インレットノズル
型番：109-1073

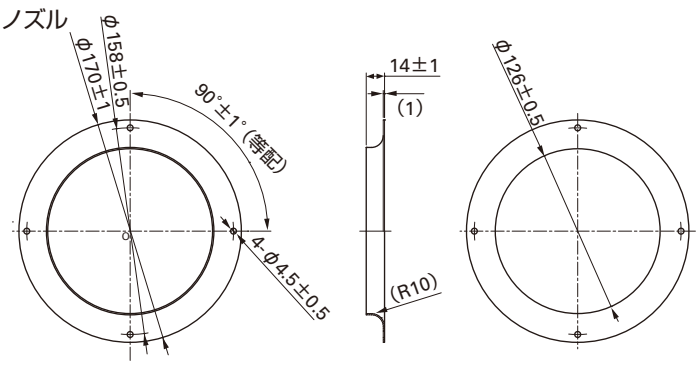

フィンガーガード
型番：109-722　　表面処理：ニッケルクロムメッキ（銀色）

吸込側，吐出側兼用

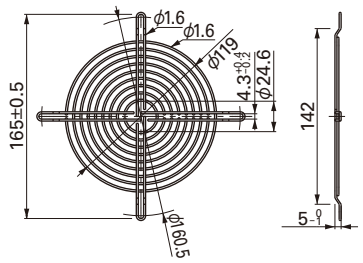

インレットノズル：吸引される空気の流れを整えるためにファン吸込み側に取り付けるノズル

取付例

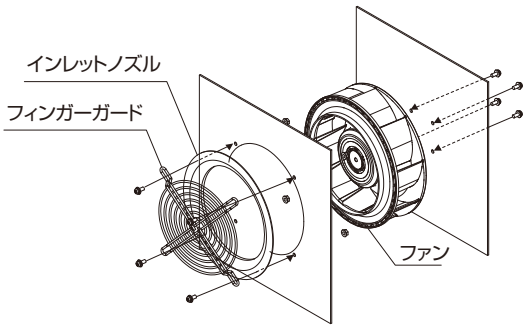

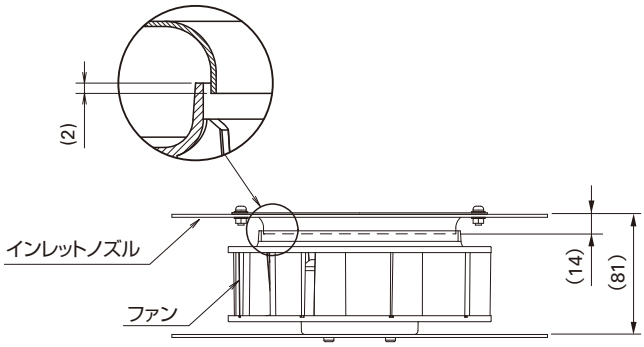

ネジ長さはファン端面より4mm以上6mm以下
ゆるみ防止のため平座金･バネ座金の使用を推奨

風量・静圧特性例

PWM デューティサイクル

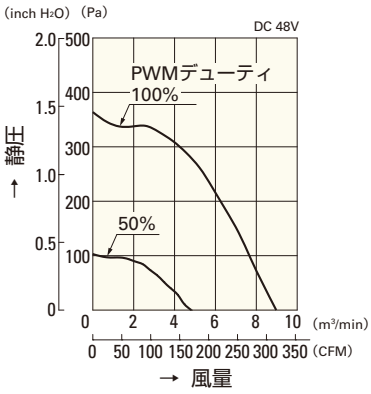

9W1TG48P0H61

使用電圧範囲

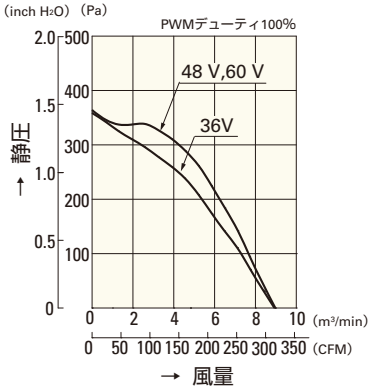

9W1TG48P0H61

PWM デューティ 回転速度特性例

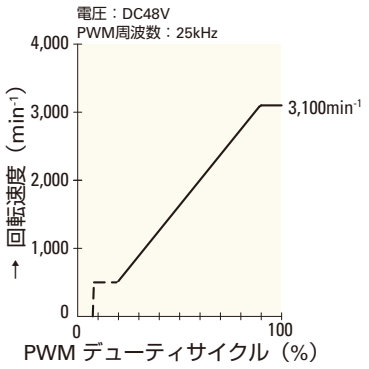

9W1TG48P0H61

□40mm

San Ace 40WF

15mm厚・20mm厚

一般仕様

パルスセンサ付 パルスセンサ仕様 ⇨ P.309参照

・材質 ……フレーム：樹脂（難燃グレード　UL94V-0），
　　羽根：樹脂（難燃グレード　UL94V-0）
・期待寿命 ……各型番による（L10：残存率90% 60℃，定格電圧，連続運転，フリーエアー状態）
・ファン電源リード線 ……⊕赤色 ⊖黒色 センサ 黄色
・保存温度範囲 ……−30℃～+70℃（結露なきこと）

オイルミスト環境下で使用できます。※

※**オイルミスト環境下**…切削油などが霧状に飛散するような環境。
　ご採用にあたっては使用される油での評価が必要です。

□40mm×15mm厚 〔質量：35g〕 IP55（防じん・防噴流形）

仕様

型　番	定格電圧 [V]	使用電圧範囲 [V]	定格電流 [A]	定格入力 [W]	定格回転速度 [min^{-1}]	最大風量 [m^3/min]	最大風量 [CFM]	最大静圧 [Pa]	最大静圧 [$inchH_2O$]	音圧レベル [dB(A)]	使用温度範囲 [℃]	期待寿命 [h]
9WF0424H701	24	20.4 ～ 27.6	0.085	2.04	11,300	0.195	6.9	80	0.32	38	−10 ～ +70	40,000

センサなし パルスセンサ …すべての機種でご用意できます。　ロックセンサ …機種によって異なりますのでお問い合わせください。

外形図

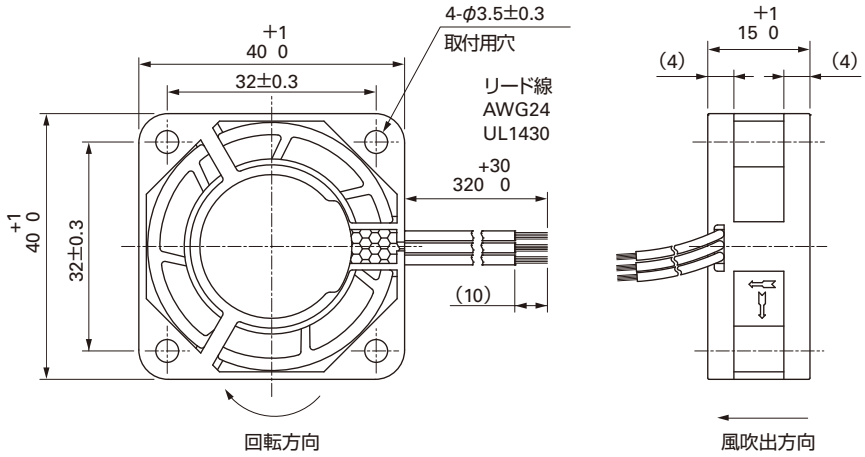

取付穴参考寸法図

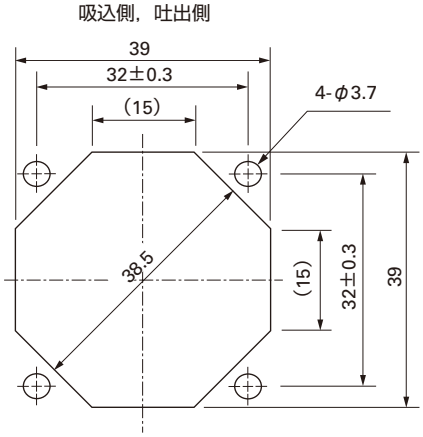

オプション

フィンガーガード
型番：109-059　　表面処理：ニッケルクロムメッキ（銀色）

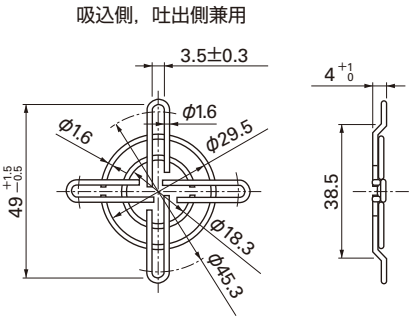

風量・静圧特性例

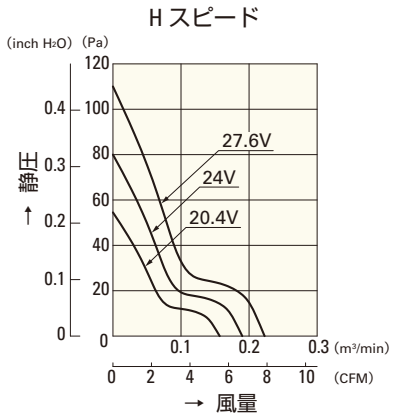

9WF0424H701

□40mm

San Ace 40WF

15mm厚・20mm厚

一般仕様

パルスセンサ付 パルスセンサ仕様 ⇨ P.309参照

・材質 ……フレーム：樹脂（難燃グレード　UL94V-0），
　　羽根：樹脂（難燃グレード　UL94V-0）
・期待寿命 ……各型番による（L10：残存率90% 60℃，定格電圧，連続運転，フリーエアー状態）
・ファン電源リード線 ……⊕赤色⊖黒色または青色 センサ 黄色
・保存温度範囲 ……−30℃～+70℃（結露なきこと）

オイルミスト環境下で使用できます。※

※**オイルミスト環境下**…切削油などが霧状に飛散するような環境。
　ご採用にあたっては使用される油での評価が必要です。

□40mm×20mm厚 〔質量：50g〕 IP55（防じん・防噴流形）

仕様

型　番	定格電圧 [V]	使用電圧範囲 [V]	定格電流 [A]	定格入力 [W]	定格回転速度 [min⁻¹]	最大風量 [m³/min]	最大風量 [CFM]	最大静圧 [Pa]	最大静圧 [inchH₂O]	音圧レベル [dB(A)]	使用温度範囲 [℃]	期待寿命 [h]
9WF0424H601	24	20.4 ～ 27.6	0.11	2.64	13,100	0.26	9.2	90	0.361	42	−10 ～+70	40,000
9WF0424F601			0.076	1.82	11,000	0.22	7.77	62.8	0.252	37		

センサなし　パルスセンサ …すべての機種でご用意できます。　ロックセンサ …機種によって異なりますのでお問い合わせください。

外形図

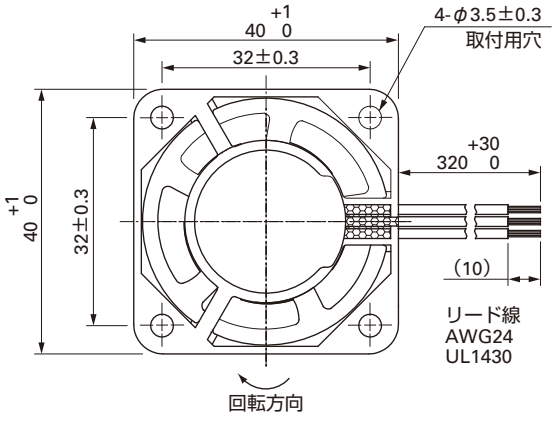

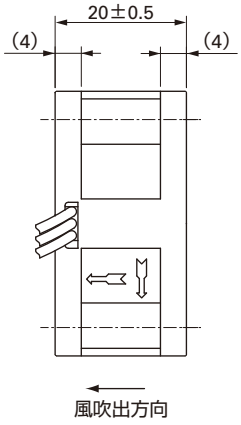

取付穴参考寸法図

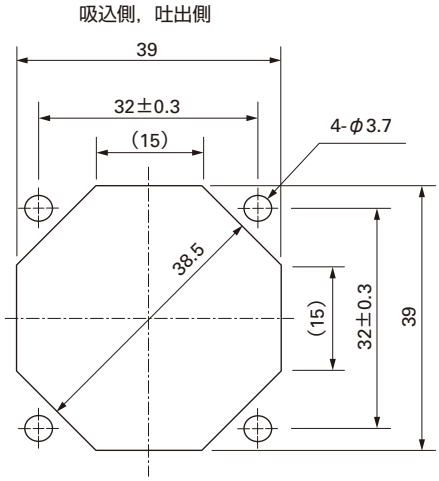

オプション

フィンガーガード
型番：109-059　　表面処理：ニッケルクロムメッキ（銀色）

吸込側，吐出側兼用

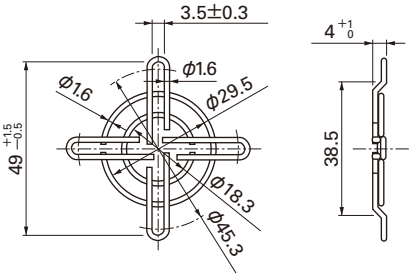

風量・静圧特性例

H スピード

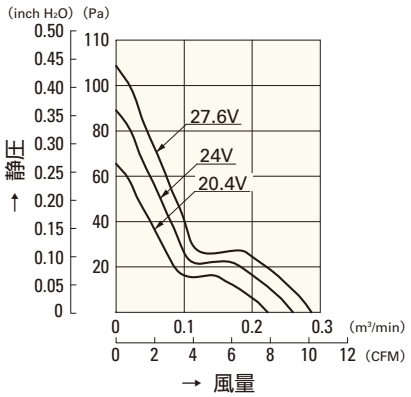

9WF0424H601

F スピード

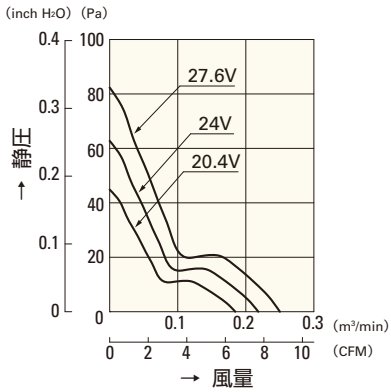

9WF0424F601

□60mm

San Ace 60WF

15mm厚・20mm厚・25mm厚

一般仕様

パルスセンサ付 パルスセンサ仕様 ⇨ P.309参照

・材質 ……フレーム：樹脂（難燃グレード　UL94V-0），
　　羽根：樹脂（難燃グレード　UL94V-0）
・期待寿命 ……各型番による（L10：残存率90% 60℃，定格電圧，連続運転，フリーエアー状態）
・ファン電源リード線 ……⊕赤色 ⊖黒色 センサ 黄色
・保存温度範囲 ……－30℃～＋70℃（結露なきこと）

オイルミスト環境下で使用できます。※

※**オイルミスト環境下**…切削油などが霧状に飛散するような環境。
ご採用にあたっては使用される油での評価が必要です。

□60mm×15mm厚 〔質量：62g〕 IP55（防じん・防噴流形）

仕様

型　番	定格電圧 [V]	使用電圧範囲 [V]	定格電流 [A]	定格入力 [W]	定格回転速度 [min⁻¹]	最大風量 [m³/min]	最大風量 [CFM]	最大静圧 [Pa]	最大静圧 [inchH₂O]	音圧レベル [dB(A)]	使用温度範囲 [℃]	期待寿命 [h]
9WF0624H701	24	20.4 ～ 27.6	0.12	2.88	6,800	0.52	18.3	95	0.38	44	－10 ～＋70	40,000

センサなし パルスセンサ …すべての機種でご用意できます。　ロックセンサ …機種によって異なりますのでお問い合わせください。

外形図

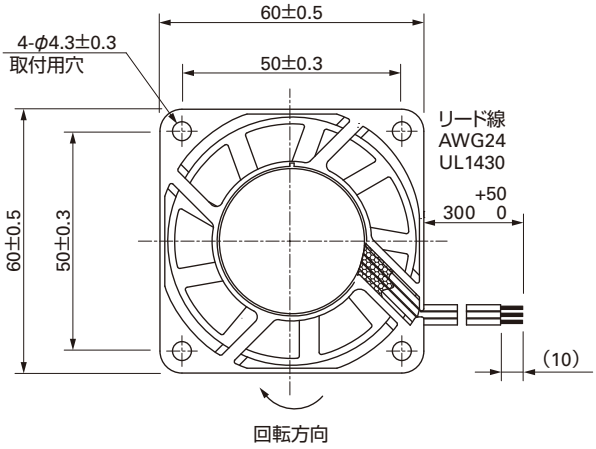

取付穴参考寸法図

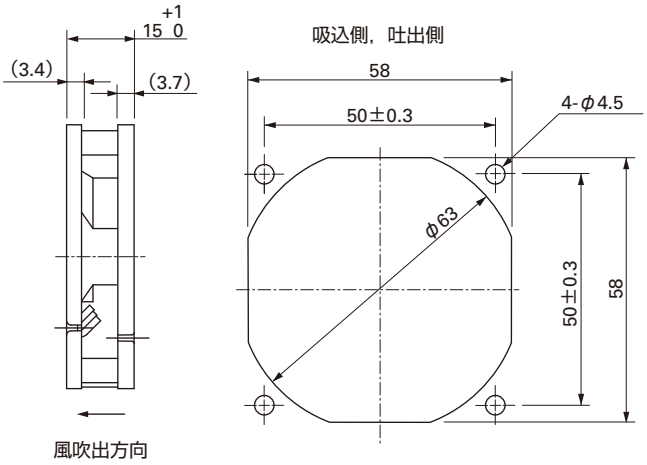

オプション

フィンガーガード
型番：109-139E　表面処理：ニッケルクロムメッキ（銀色）
　　：109-139H　　：カチオン電着塗装（黒色）

吸込側，吐出側兼用

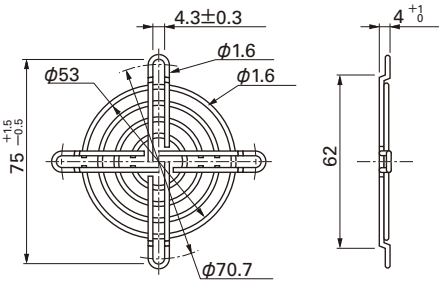

風量・静圧特性例

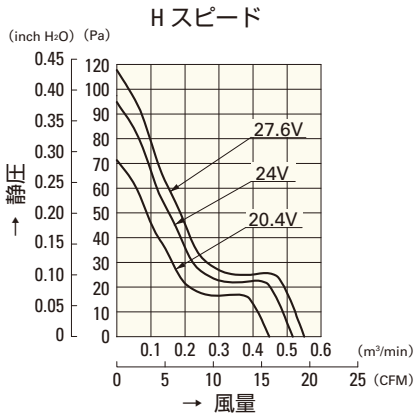

9WF0624H701

□60mm

San Ace 60WF

15mm厚・**20mm厚**・25mm厚

一般仕様

パルスセンサ付 パルスセンサ仕様 ⇨ P.309参照

- 材質 ……フレーム：樹脂（難燃グレード　UL94V-0），
  羽根：樹脂（難燃グレード　UL94V-0）
- 期待寿命 ……各型番による（L10：残存率90% 60℃，定格電圧，連続運転，フリーエアー状態）
- ファン電源リード線 ……⊕赤色 ⊖黒色 センサ 黄色
- 保存温度範囲 ……−30℃～+70℃（結露なきこと）

オイルミスト環境下で使用できます。※

※**オイルミスト環境下**…切削油などが霧状に飛散するような環境。
ご採用にあたっては使用される油での評価が必要です。

□60mm×20mm厚 〔質量：80g〕 IP55（防じん・防噴流形）

仕様

型　番	定格電圧 [V]	使用電圧範囲 [V]	定格電流 [A]	定格入力 [W]	定格回転速度 [min^{-1}]	最大風量 [m^3/min]	最大風量 [CFM]	最大静圧 [Pa]	最大静圧 [inchH_2O]	音圧レベル [dB(A)]	使用温度範囲 [℃]	期待寿命 [h]
9WF0624H601	24	12 ～ 27.6	0.15	3.6	6,600	0.69	24.3	114	0.45	42	−10 ～+70	40,000

センサなし パルスセンサ …すべての機種でご用意できます。

外形図

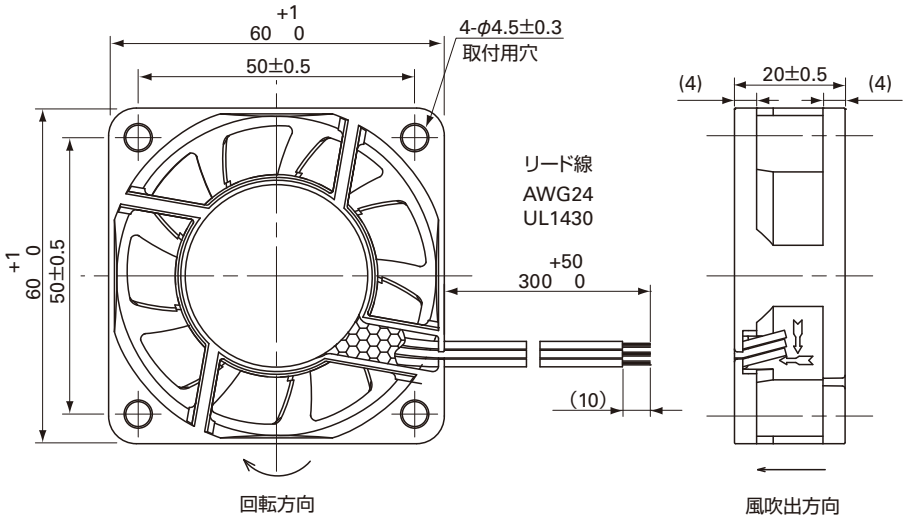

取付穴参考寸法図

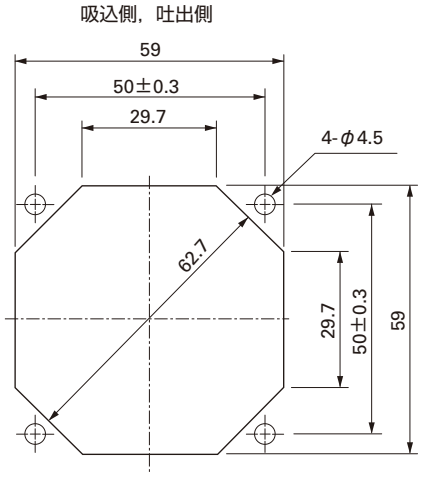

オプション

フィンガーガード
型番：109-139E　表面処理：ニッケルクロムメッキ（銀色）
　　：109-139H　　：カチオン電着塗装（黒色）

吸込側，吐出側兼用

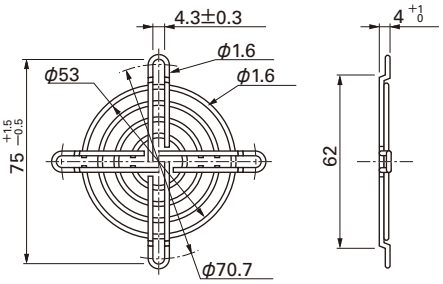

風量・静圧特性例

H スピード

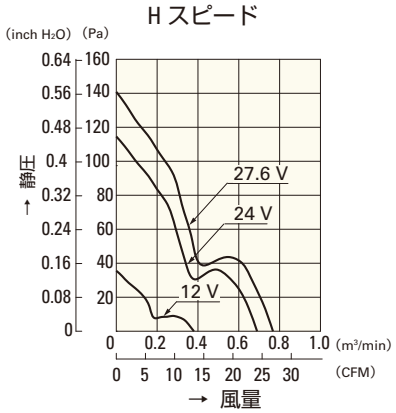

9WF0624H601

□60mm

San Ace 60WF

15mm厚・20mm厚・**25mm厚**

一般仕様

パルスセンサ付 パルスセンサ仕様 ⇨ P.309参照

・材質 ……フレーム：樹脂（難燃グレード　UL94V-0），
　　羽根：樹脂（難燃グレード　UL94V-0）
・期待寿命 ……各型番による（L10：残存率90% 60℃，定格電圧，連続運転，フリーエアー状態）
・ファン電源リード線 ……⊕赤色 ⊖黒色 センサ 黄色
・保存温度範囲 ……－30℃～＋70℃（結露なきこと）

オイルミスト環境下で使用できます。※

※**オイルミスト環境下**…切削油などが霧状に飛散するような環境。
　ご採用にあたっては使用される油での評価が必要です。

□60mm×25mm厚 〔質量：110g〕 IP55（防じん・防噴流形）

仕様

型　番	定格電圧 [V]	使用電圧範囲 [V]	定格電流 [A]	定格入力 [W]	定格回転速度 [min^{-1}]	最大風量 [m^3/min]	最大風量 [CFM]	最大静圧 [Pa]	最大静圧 [$inchH_2O$]	音圧レベル [dB(A)]	使用温度範囲 [℃]	期待寿命 [h]
9WF0624H401	24	20.4 ～ 27.6	0.15	3.6	6,500	0.67	23.6	97	0.38	41	－10 ～＋70	40,000

センサなし パルスセンサ …すべての機種でご用意できます。　ロックセンサ …機種によって異なりますのでお問い合わせください。

外形図

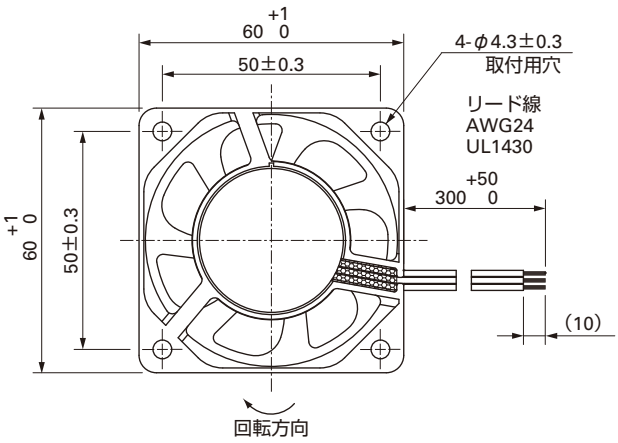

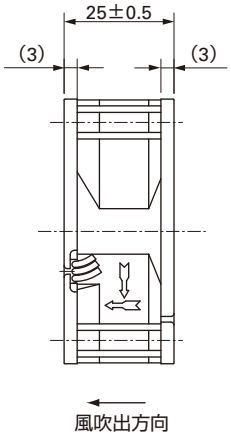

取付穴参考寸法図

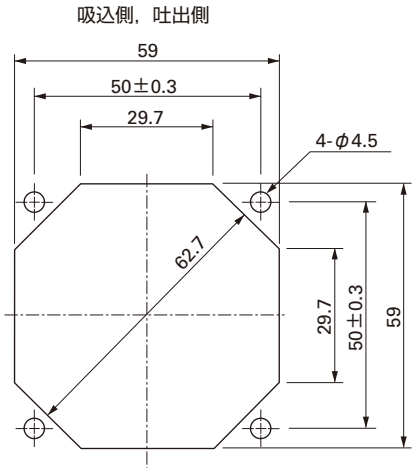

オプション

フィンガーガード
型番：109-139E　表面処理：ニッケルクロムメッキ（銀色）
　　：109-139H　　：カチオン電着塗装（黒色）

吸込側，吐出側兼用

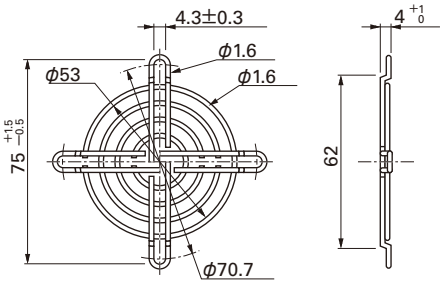

風量・静圧特性例

Hスピード

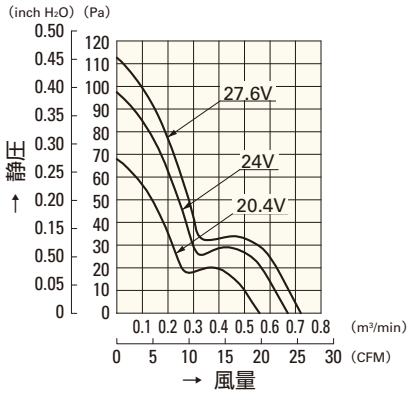

9WF0624H401

□80mm

San Ace 80WF

25mm厚

一般仕様

パルスセンサ付 パルスセンサ仕様 ⇨ P.309参照

- 材質 ……フレーム：樹脂（難燃グレード　UL94V-0），
  羽根：樹脂（難燃グレード　UL94V-0）
- 期待寿命 ……各型番による（L10：残存率90% 60℃，定格電圧，連続運転，フリーエアー状態）
- ファン電源リード線 ……⊕赤色⊖黒色 センサ 黄色
- 保存温度範囲 ……−30℃～+70℃（結露なきこと）

オイルミスト環境下で使用できます。※

※**オイルミスト環境下**…切削油などが霧状に飛散するような環境。
ご採用にあたっては使用される油での評価が必要です。

□80mm×25mm厚 〔質量：130g〕 IP55（防じん・防噴流形）

仕様

型　番	定格電圧 [V]	使用電圧範囲 [V]	定格電流 [A]	定格入力 [W]	定格回転速度 [min^{-1}]	最大風量 [m^3/min]	最大風量 [CFM]	最大静圧 [Pa]	最大静圧 [inchH_2O]	音圧レベル [dB(A)]	使用温度範囲 [℃]	期待寿命 [h]
9WF0824S401	24	20.4 ～ 27.6	0.16	3.84	4,000	1.2	42.4	58	0.23	38	−10 ～+70	40,000

センサなし パルスセンサ …すべての機種でご用意できます。　ロックセンサ …機種によって異なりますのでお問い合わせください。

外形図

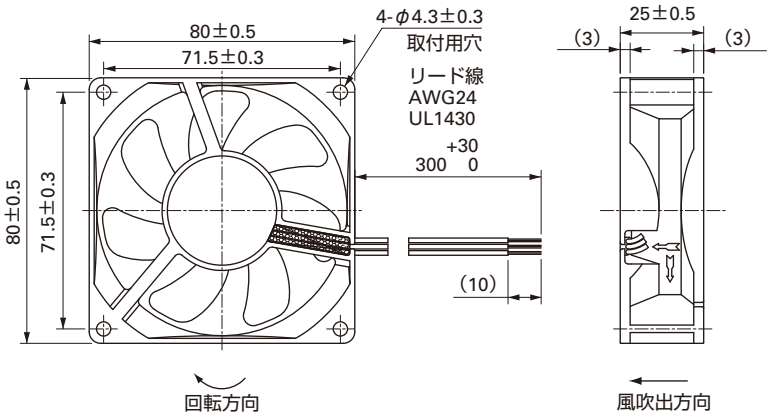

取付穴参考寸法図

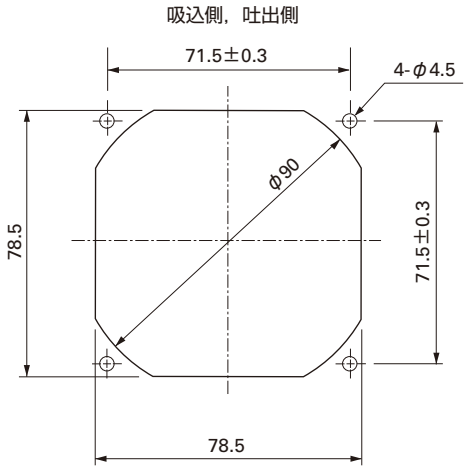

オプション

フィンガーガード

型番：109-049C　表面処理：ニッケルクロムメッキ（銀色）

型番：109-049E　表面処理：ニッケルクロムメッキ（銀色）
：109-049H　：カチオン電着塗装（黒色）

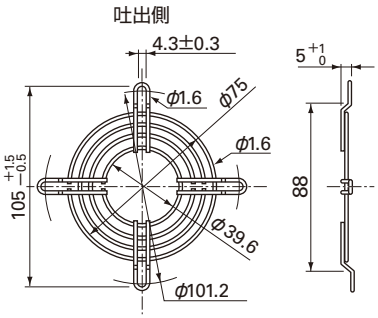

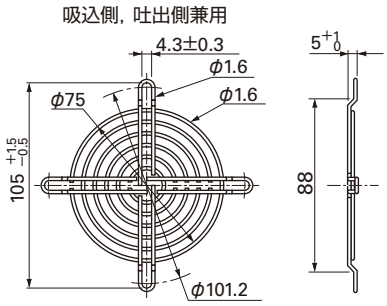

風量・静圧特性例

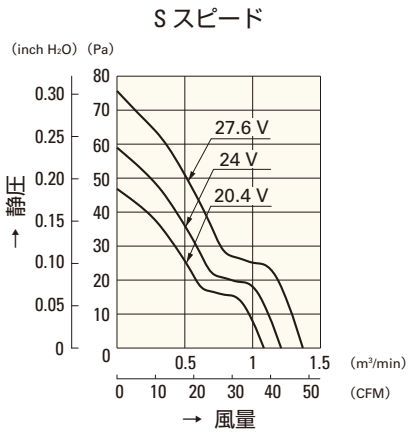

9WF0824S401

□92mm

San Ace 92WF

25mm厚・32mm厚

一般仕様

パルスセンサ付 パルスセンサ仕様 ⇨ P.309参照

・材質 ……フレーム：樹脂（難燃グレード　UL94V-0），
　　羽根：樹脂（難燃グレード　UL94V-0）
・期待寿命 ……各型番による（L10：残存率90% 60℃，定格電圧，連続運転，フリーエアー状態）
・ファン電源リード線 ……⊕赤色 ⊖黒色 センサ 黄色
・保存温度範囲 ……－30℃～＋70℃（結露なきこと）

オイルミスト環境下で使用できます。※

※**オイルミスト環境下**…切削油などが霧状に飛散するような環境。
　ご採用にあたっては使用される油での評価が必要です。

□92mm×25mm厚 〔質量：120g〕 IP55（防じん・防噴流形）

仕様

型　番	定格電圧 [V]	使用電圧範囲 [V]	定格電流 [A]	定格入力 [W]	定格回転速度 [min⁻¹]	最大風量 [m³/min]	最大風量 [CFM]	最大静圧 [Pa]	最大静圧 [inchH₂O]	音圧レベル [dB(A)]	使用温度範囲 [℃]	期待寿命 [h]
9WF0924H401	24	20.4 ～ 27.6	0.13	3.12	3,900	1.45	51.2	66	0.26	42.5	－10 ～＋70	40,000

センサなし パルスセンサ …すべての機種でご用意できます。　ロックセンサ …機種によって異なりますのでお問い合わせください。

外形図

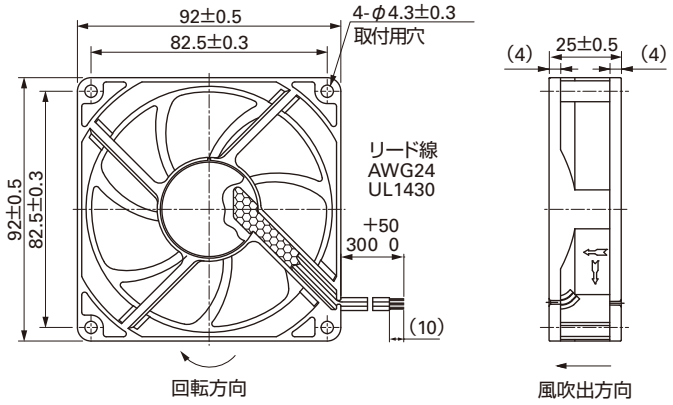

取付穴参考寸法図

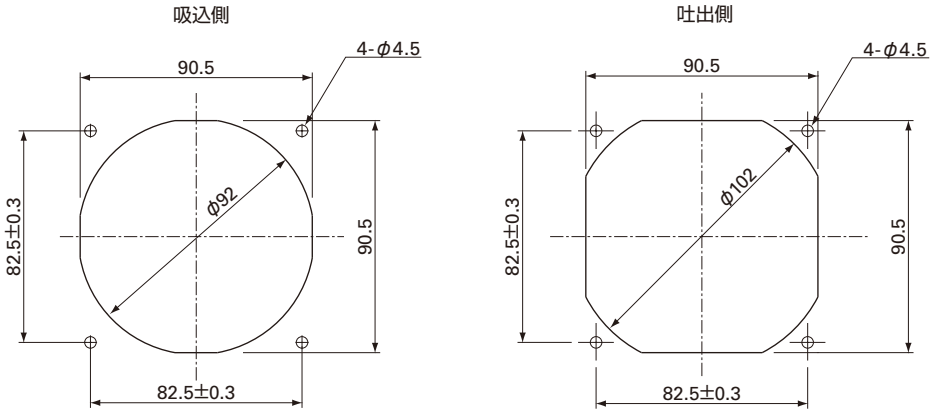

オプション

フィンガーガード

型番：109-099C　表面処理：ニッケルクロムメッキ（銀色）

型番：109-099E　表面処理：ニッケルクロムメッキ（銀色）
：109-099H　：カチオン電着塗装（黒色）

吐出側

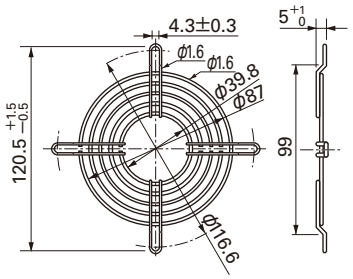

吸込側，吐出側兼用

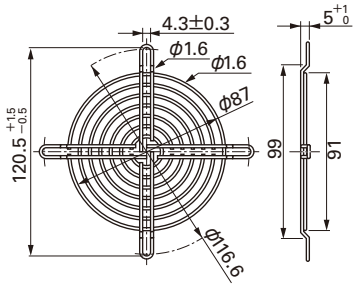

風量・静圧特性例

H スピード

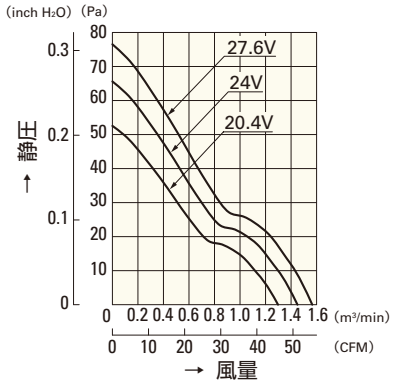

9WF0924H401

□92mm

San Ace 92WF

25mm厚・32mm厚

一般仕様

パルスセンサ付 パルスセンサ仕様 ⇨ P.309参照

・材質 ……フレーム：樹脂（難燃グレード　UL94V-0），
羽根：樹脂（難燃グレード　UL94V-0）
・期待寿命 ……各型番による（L10：残存率90% 60℃，定格電圧，連続運転，フリーエアー状態）
・ファン電源リード線 ……⊕赤色 ⊖黒色 センサ 黄色
・保存温度範囲 ……−30℃～+70℃（結露なきこと）

オイルミスト環境下で使用できます。※

※**オイルミスト環境下**…切削油などが霧状に飛散するような環境。
ご採用にあたっては使用される油での評価が必要です。

□92mm×32mm厚 〔質量：185g〕 IP55（防じん・防噴流形）

仕様

型　番	定格電圧 [V]	使用電圧範囲 [V]	定格電流 [A]	定格入力 [W]	定格回転速度 [min⁻¹]	最大風量 [m³/min]	最大風量 [CFM]	最大静圧 [Pa]	最大静圧 [inchH₂O]	音圧レベル [dB(A)]	使用温度範囲 [℃]	期待寿命 [h]
9WF0924S201	24	20.4 ～ 27.6	0.5	12	7,300	2.8	98.9	255	1.02	58	−10 ～+70	40,000
9WF0924H201			0.35	8.4	6,500	2.45	86.5	200	0.8	56		

センサなし パルスセンサ …すべての機種でご用意できます。

外形図

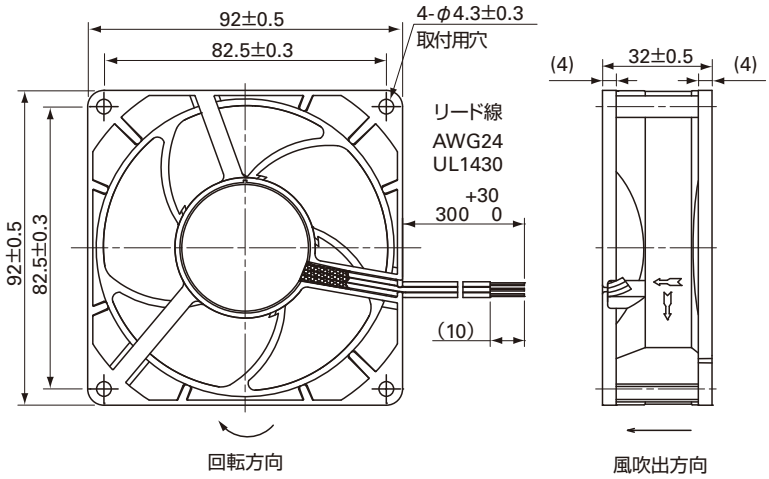

取付穴参考寸法図

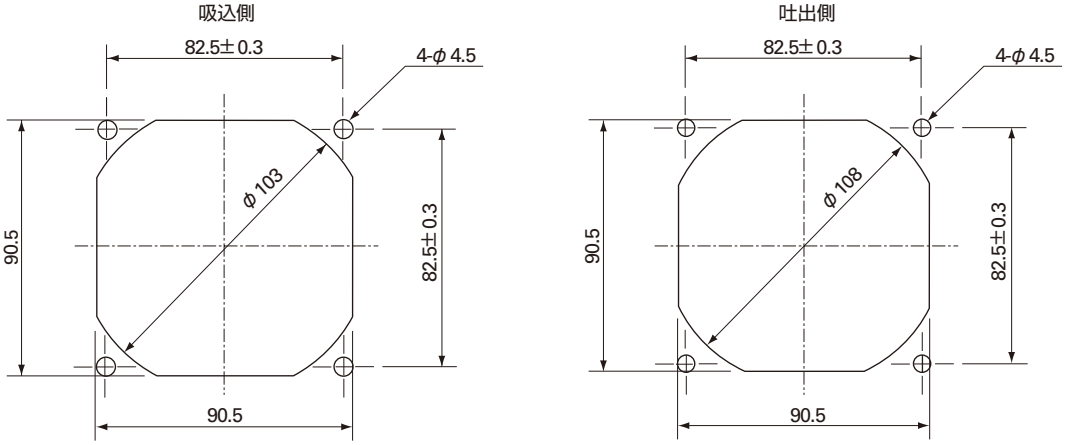

オプション

フィンガーガード

型番：109-099C　表面処理：ニッケルクロムメッキ（銀色）

型番：109-099E　表面処理：ニッケルクロムメッキ（銀色）
：109-099H　：カチオン電着塗装（黒色）

吐出側

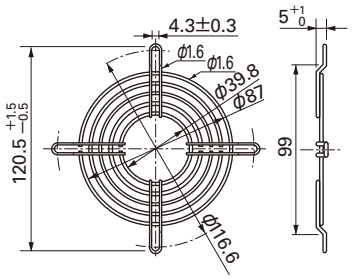

吸込側，吐出側兼用

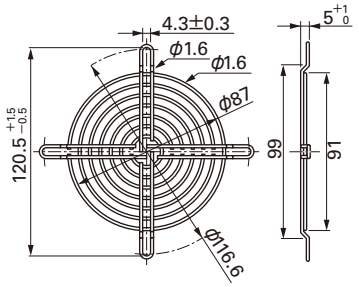

風量・静圧特性例

S スピード

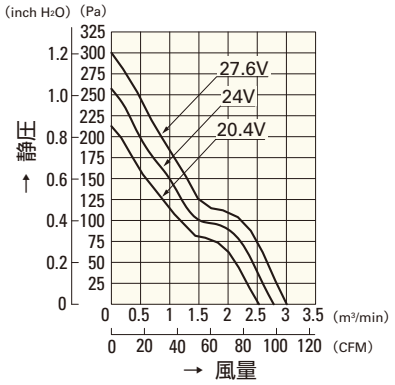

9WF0924S201

H スピード

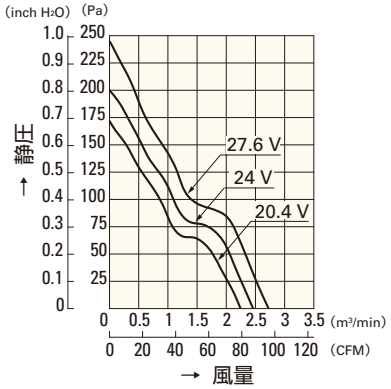

9WF0924H201

□120mm

San Ace 120WF

38mm厚

一般仕様

パルスセンサ付 パルスセンサ仕様 ⇨ P.309参照

・材質 ……フレーム：樹脂（難燃グレード　UL94V-0），
羽根：樹脂（難燃グレード　UL94V-0）
・期待寿命 ……各型番による（L10：残存率90% 60℃，定格電圧，連続運転，フリーエアー状態）
・ファン電源リード線 ……⊕赤色 ⊖黒色 センサ 黄色
・保存温度範囲 ……－30℃～＋70℃（結露なきこと）

オイルミスト環境下で使用できます。※

※**オイルミスト環境下**…切削油などが霧状に飛散するような環境。
ご採用にあたっては使用される油での評価が必要です。

□120mm×38mm厚 〔質量：355g〕 IP55（防じん・防噴流形）

仕様

型　番	定格電圧 [V]	使用電圧範囲 [V]	定格電流 [A]	定格入力 [W]	定格回転速度 [min⁻¹]	最大風量 [m³/min]	最大風量 [CFM]	最大静圧 [Pa]	最大静圧 [inchH₂O]	音圧レベル [dB(A)]	使用温度範囲 [℃]	期待寿命 [h]
9WF1224H101	24	20.4 ～ 27.6	0.32	7.68	3,100	3.34	118	100	0.40	46	－10 ～＋70	40,000

センサなし パルスセンサ …すべての機種でご用意できます。　ロックセンサ …機種によって異なりますのでお問い合わせください。

外形図

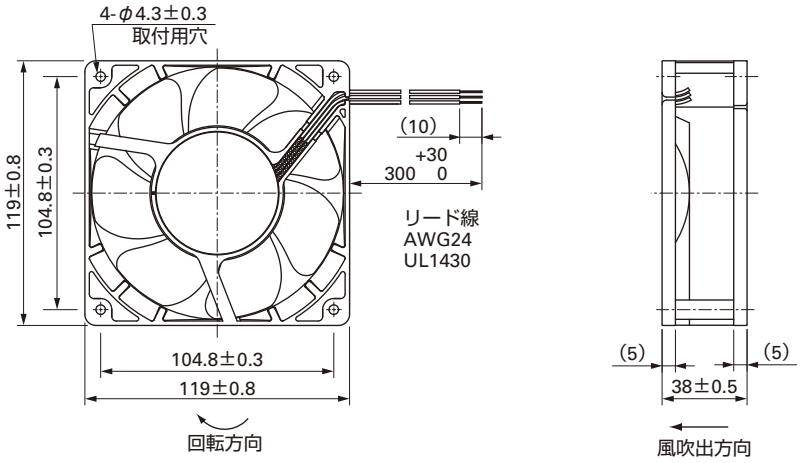

取付穴参考寸法図

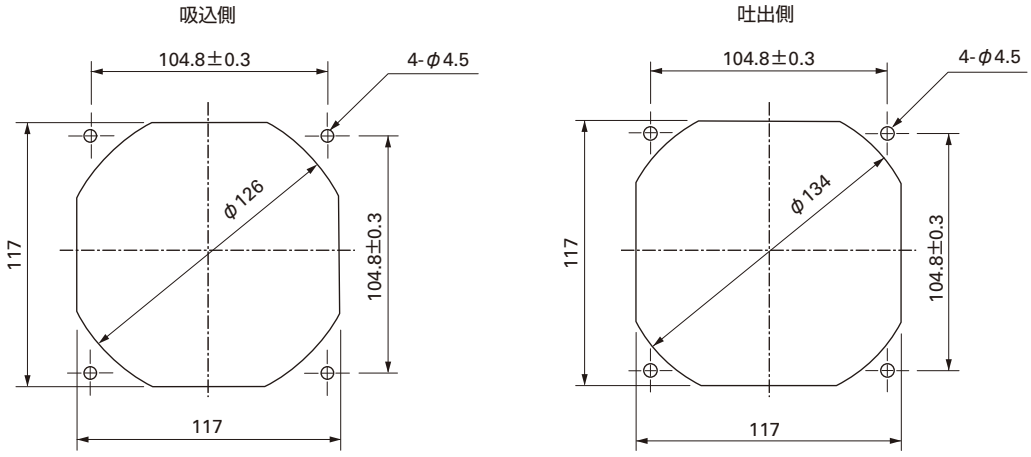

オプション

フィンガーガード

型番：109-019C　表面処理：ニッケルクロムメッキ（銀色）
　　：109-019H　　：カチオン電着塗装（黒色）

吐出側

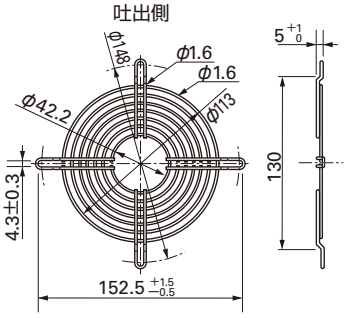

型番：109-019E　表面処理：ニッケルクロムメッキ（銀色）
　　：109-019K　　：カチオン電着塗装（黒色）

吸込側，吐出側兼用

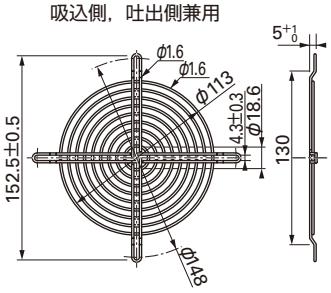

風量・静圧特性例

Hスピード

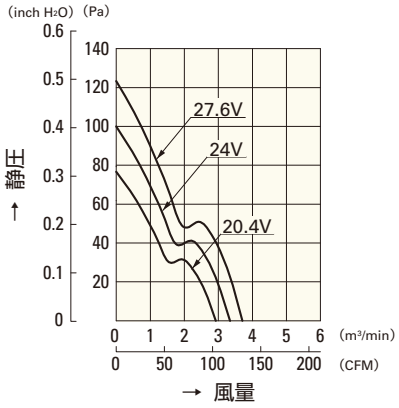

9WF1224H101

□40mm

San Ace 40L

28mm厚

一般仕様

パルスセンサ付 パルスセンサ仕様 ⇨ P.309参照

- 材質 ……フレーム：アルミニウム，羽根：樹脂（難燃グレード　UL94V-0）
- 期待寿命 ……各型番による（L10：残存率90% 60℃，定格電圧，連続運転，フリーエアー状態）
- ファン電源リード線 ……⊕赤色 ⊖黒色 センサ 黄色
- 保存温度範囲 ……－30℃～＋70℃（結露なきこと）

□40mm×28mm厚 〔質量：55g〕

仕様

型　番	定格電圧 [V]	使用電圧範囲 [V]	定格電流 [A]	定格入力 [W]	定格回転速度 [min^{-1}]	最大風量 [m^3/min]	最大風量 [CFM]	最大静圧 [Pa]	最大静圧 [$inchH_2O$]	音圧レベル [dB(A)]	使用温度範囲 [℃]	期待寿命 [h]
9L0412J301	12	10.2 ～ 13.8	0.31	3.72	11,700	0.52	18.4	206	0.827	48	－10 ～＋70	100,000
9L0412H301			0.15	1.80	8,400	0.37	13.1	106	0.426	40		
9L0412M301			0.045	0.54	4,000	0.16	5.65	24	0.096	19		

センサなし パルスセンサ …すべての機種でご用意できます。　ロックセンサ …機種によって異なりますのでお問い合わせください。

外形図

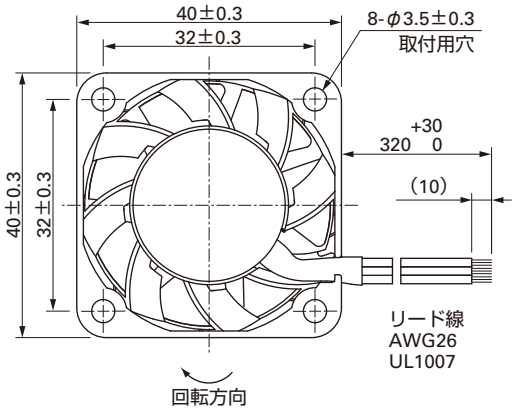

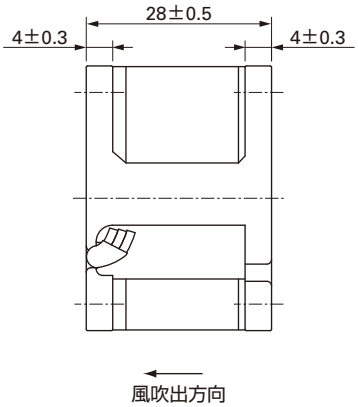

取付穴参考寸法図

吸込側，吐出側

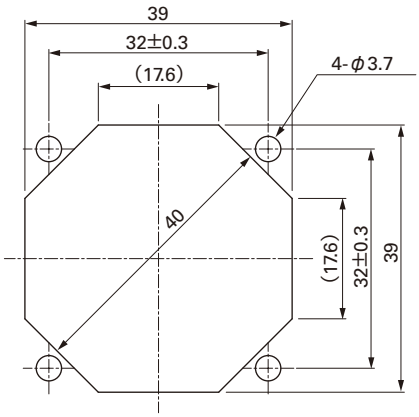

オプション

フィンガーガード

型番：109-059　　表面処理：ニッケルクロムメッキ（銀色）

吸込側，吐出側兼用

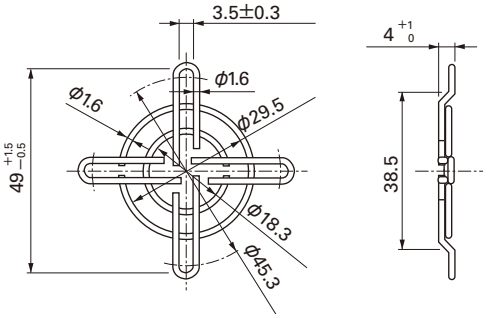

風量・静圧特性例

J スピード

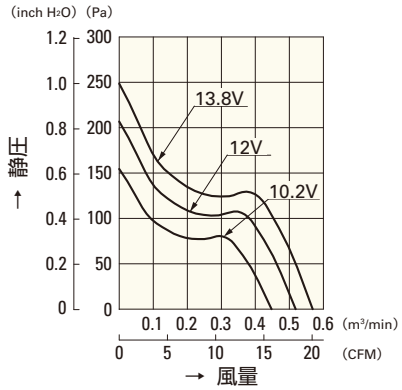

9L0412J301

H スピード

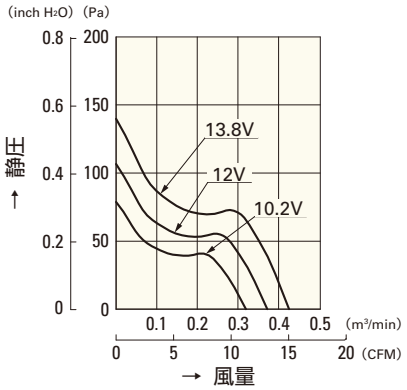

9L0412H301

M スピード

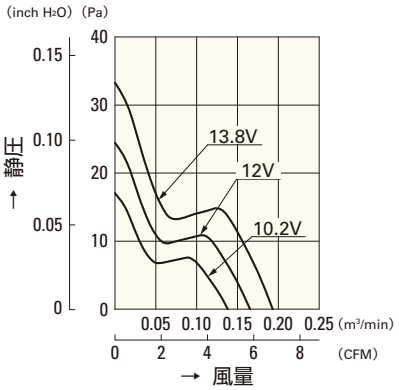

9L0412M301

□60mm

San Ace 60L

25mm厚

一般仕様

パルスセンサ付 パルスセンサ仕様 ⇨ P.309参照

- 材質 ……フレーム：アルミニウム，羽根：樹脂（難燃グレード　UL94V-1）
- 期待寿命 ……各型番による（L10：残存率90% 60℃，定格電圧，連続運転，フリーエアー状態）
- ファン電源リード線 ……⊕赤色 ⊖黒色または青色 センサ 黄色
- 保存温度範囲 ……－30℃～＋70℃（結露なきこと）

□60mm×25mm厚 〔質量：100g〕

仕様

型　番	定格電圧 [V]	使用電圧範囲 [V]	定格電流 [A]	定格入力 [W]	定格回転速度 [min⁻¹]	最大風量 [m³/min]	最大風量 [CFM]	最大静圧 [Pa]	最大静圧 [inchH₂O]	音圧レベル [dB(A)]	使用温度範囲 [℃]	期待寿命 [h]
109L0612G401	12	10.2～13.8	0.24	2.88	5,600	0.78	27.5	87.3	0.35	39	－10～＋70	100,000
109L0612S401			0.17	2.04	4,600	0.65	23.0	56.8	0.228	33		
109L0612H401			0.11	1.32	3,800	0.53	18.7	40.2	0.161	28		
109L0612F401			0.09	1.08	3,200	0.44	15.5	29.4	0.118	24		
109L0612M401			0.06	0.72	2,600	0.36	12.7	19.6	0.079	20		
109L0624D401	24	20.4～27.6	0.12	2.88	5,150	0.72	25.4	73.8	0.296	37		
109L0624S401			0.08	1.92	4,600	0.65	23.0	56.8	0.230	33		
109L0624H401			0.06	1.44	3,800	0.53	18.7	40.2	0.161	28		
109L0624F401			0.05	1.20	3,200	0.44	15.5	29.4	0.118	24		
109L0624M401			0.04	0.96	2,600	0.36	12.7	19.6	0.079	20		
109L0648G401	48	40.8～55.2	0.07	3.36	5,600	0.78	27.5	87.3	0.35	39	－10～＋60	80,000
109L0648H401		40　～53	0.04	1.92	3,800	0.53	18.7	40.2	0.161	28	－10～＋70	100,000

センサなし　パルスセンサ …すべての機種でご用意できます。　ロックセンサ　ロースピードセンサ …機種によって異なりますのでお問い合わせください。

外形図

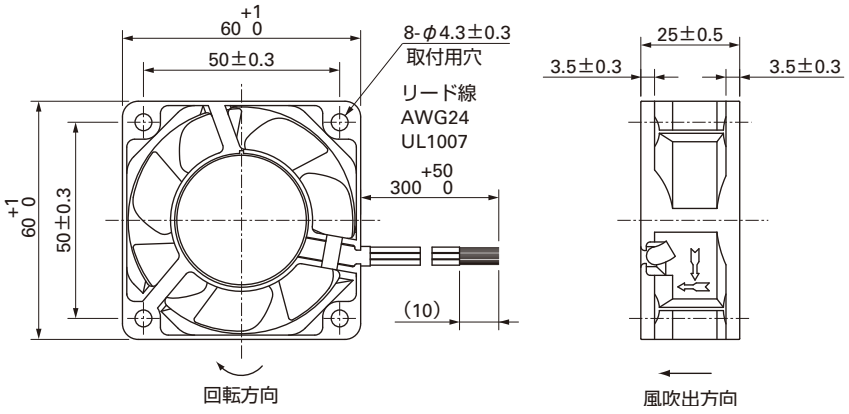

取付穴参考寸法図

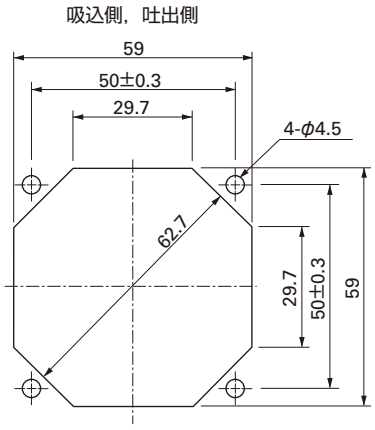

オプション

フィンガーガード
型番：109-139E　表面処理：ニッケルクロムメッキ（銀色）
　　：109-139H　　：カチオン電着塗装（黒色）

吸込側，吐出側兼用

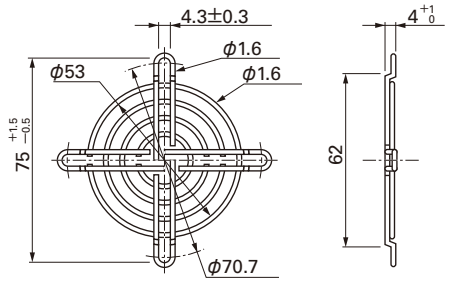

樹脂フィンガーガード
型番：109-1003G

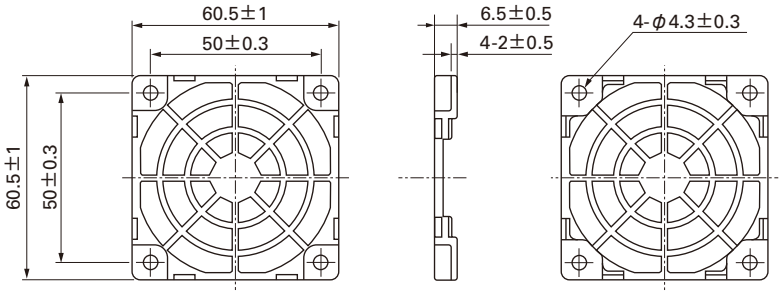

オプション

樹脂フィルターキット
型番：109-1003F13（13PPI），109-1003F20（20PPI）
：109-1003F30（30PPI），109-1003F40（40PPI）

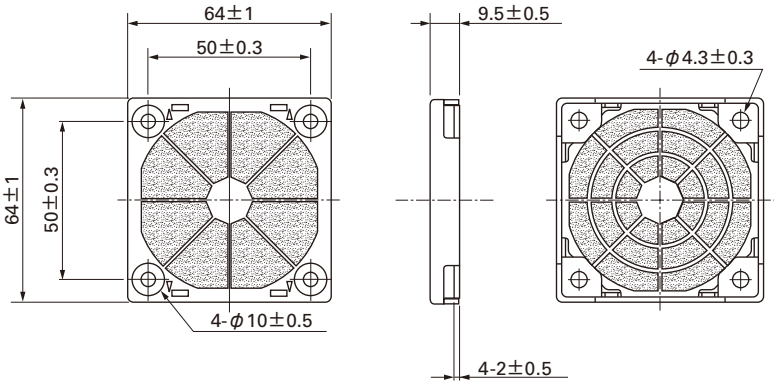

風量・静圧特性例

G スピード

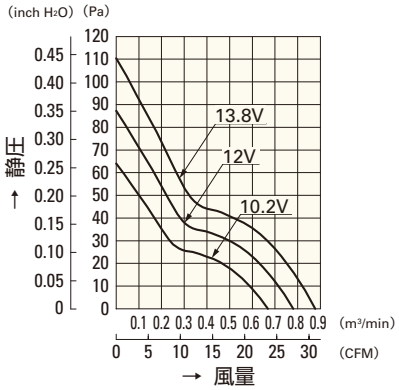

109L0612G401

G スピード

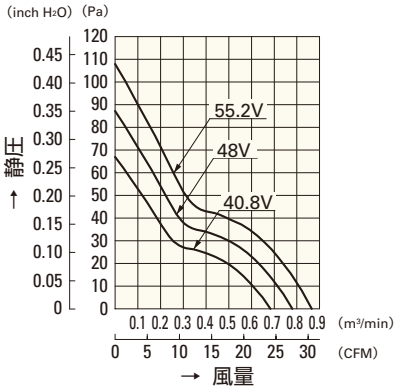

109L0648G401

D スピード

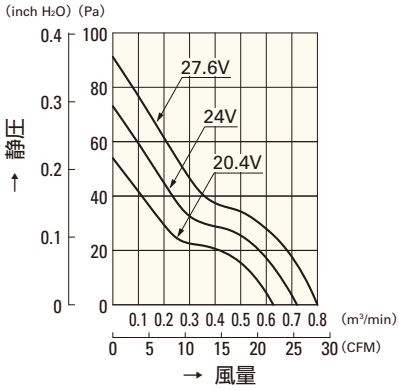

109L0624D401

S スピード

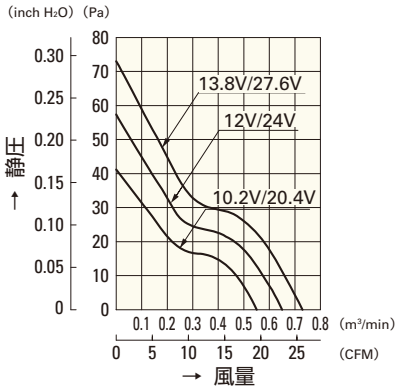

109L0612S401
109L0624S401

H スピード

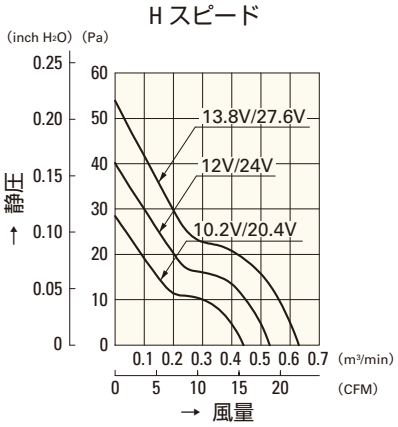

109L0612H401
109L0624H401

H スピード

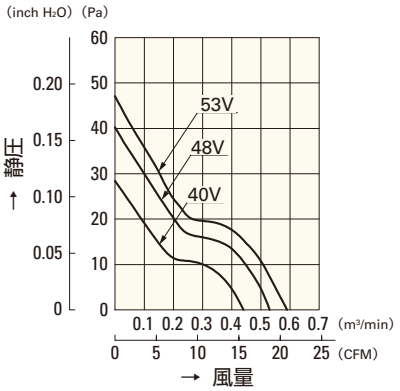

109L0648H401

F スピード

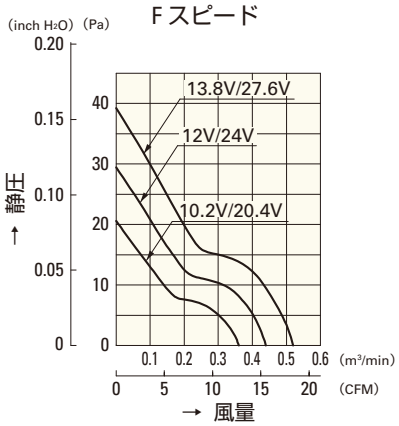

109L0612F401
109L0624F401

M スピード

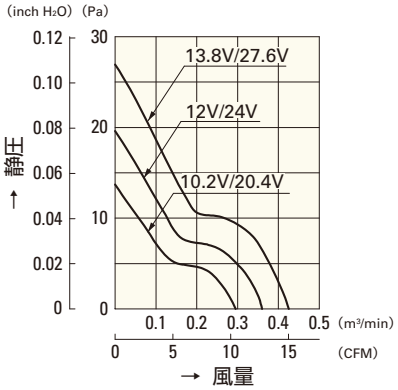

109L0612M401
109L0624M401

□80mm

San Ace 80L

25mm厚

一般仕様

パルスセンサ付 パルスセンサ仕様 ⇨ P.309参照

- 材質 ……フレーム：アルミニウム，羽根：樹脂（難燃グレード　UL94V-1）
- 期待寿命 ……各型番による（L10：残存率90% 60℃，定格電圧，連続運転，フリーエアー状態）
- ファン電源リード線 ……⊕赤色 ⊖黒色または青色 センサ 黄色
- 保存温度範囲 ……－30℃～＋70℃（結露なきこと）

□80mm×25mm厚 〔質量：150g〕

仕様

型　番	定格電圧 [V]	使用電圧範囲 [V]	定格電流 [A]	定格入力 [W]	定格回転速度 [min⁻¹]	最大風量 [m³/min]	最大風量 [CFM]	最大静圧 [Pa]	最大静圧 [inchH₂O]	音圧レベル [dB(A)]	使用温度範囲 [℃]	期待寿命 [h]
109L0812S401	12	10.2 ～ 13.8	0.26	3.12	3,400	1.2	42.4	50	0.2	37	－10 ～＋70	100,000
109L0812H401			0.18	2.16	3,000	1.06	37.4	39.2	0.157	32		
109L0812F401			0.14	1.68	2,700	0.93	32.8	32.3	0.130	29		
109L0812M401			0.1	1.2	2,400	0.83	29.3	26.5	0.106	26		
109L0812L401			0.08	0.96	1,900	0.63	22.2	16.7	0.067	22		
109L0824S401	24	20.4 ～ 27.6	0.11	2.64	3,400	1.2	42.4	50	0.2	37		
109L0824H401			0.09	2.16	3,000	1.06	37.4	39.2	0.157	32		
109L0824F401			0.08	1.92	2,700	0.93	32.8	32.3	0.130	29		
109L0824M401			0.07	1.68	2,400	0.83	29.3	26.5	0.106	26		
109L0824L401			0.05	1.2	1,900	0.63	22.2	16.7	0.067	22		
109L0848H401	48	40.8 ～ 55.2	0.06	2.88	3,150	1.1	38.8	43.1	0.173	34		

センサなし パルスセンサ …すべての機種でご用意できます。　ロックセンサ ロースピードセンサ …機種によって異なりますのでお問い合わせください。

外形図

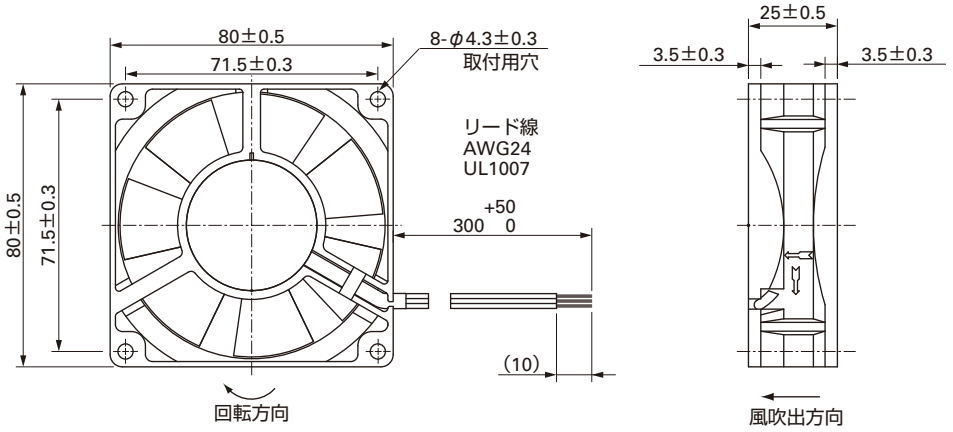

取付穴参考寸法図

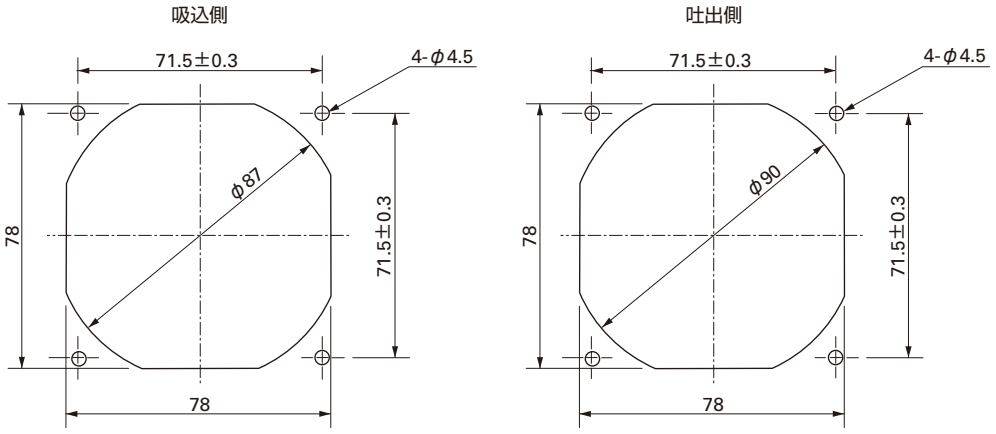

オプション

フィンガーガード

型番：109-049C　　表面処理：ニッケルクロムメッキ（銀色）

吐出側

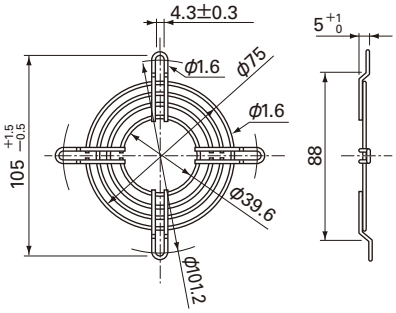

型番：109-049E　　表面処理：ニッケルクロムメッキ（銀色）
　　：109-049H　　：カチオン電着塗装（黒色）

吸込側，吐出側兼用

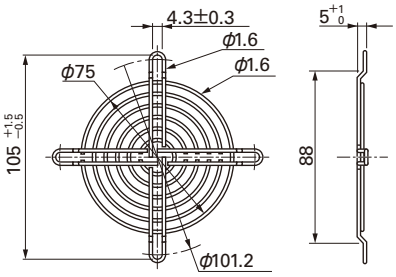

樹脂フィンガーガード

型番：109-1002G

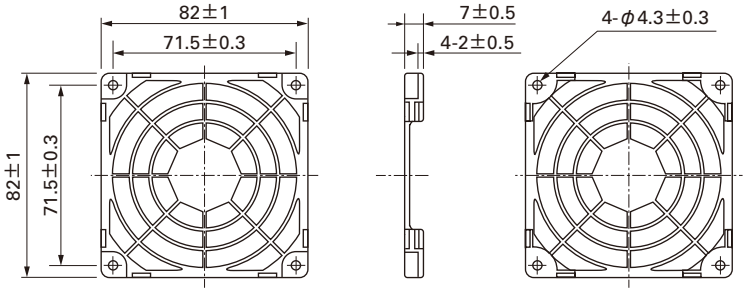

樹脂フィルターキット

型番：109-1002F13（13PPI），109-1002F20（20PPI）
　　：109-1002F30（30PPI），109-1002F40（40PPI）

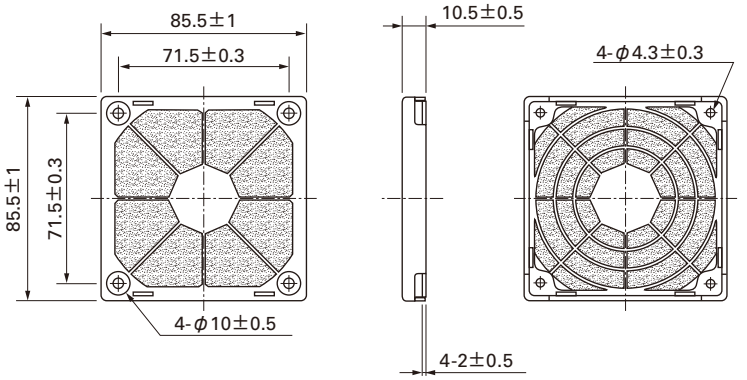

風量・静圧特性例

S スピード

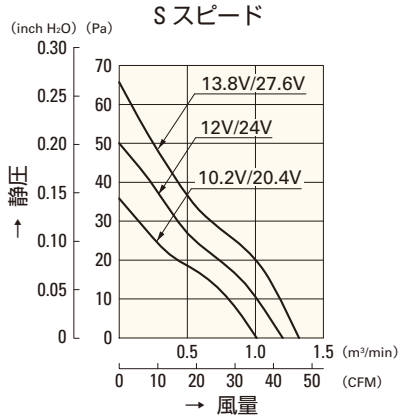

109L0812S401
109L0824S401

H スピード

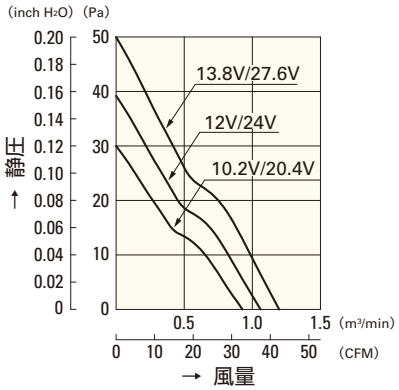

109L0812H401
109L0824H401

F スピード

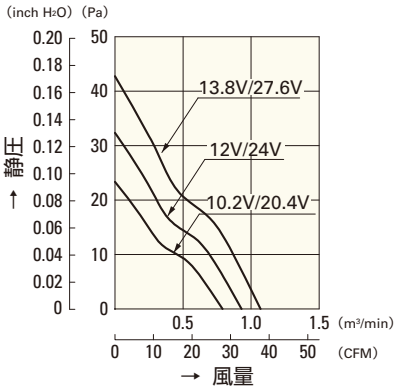

109L0812F401
109L0824F401

M スピード

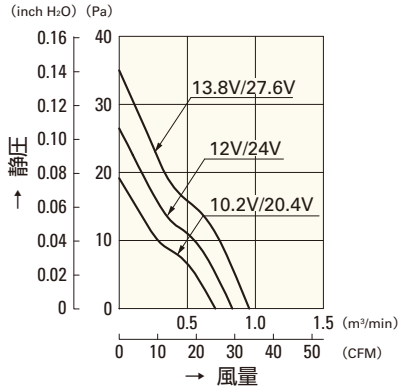

109L0812M401
109L0824M401

L スピード

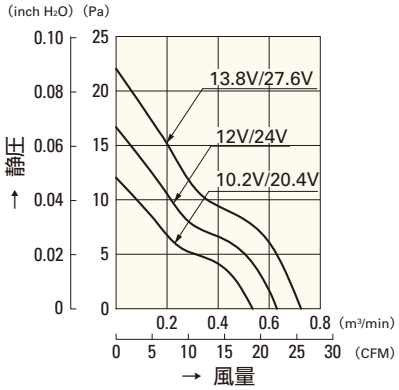

109L0812L401
109L0824L401

H スピード

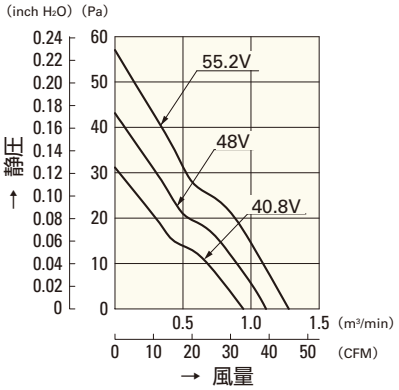

109L0848H401

□92mm

San Ace 92L

25mm厚

一般仕様

パルスセンサ付 パルスセンサ仕様 ⇨ P.309参照

- 材質 ……フレーム：アルミニウム，羽根：樹脂（難燃グレード　UL94V-1）
- 期待寿命 ……各型番による（L10：残存率90% 60℃，定格電圧，連続運転，フリーエアー状態）
- ファン電源リード線 ……⊕赤色 ⊖黒色または青色 センサ 黄色
- 保存温度範囲 ……－30℃～＋70℃（結露なきこと）

□92mm×25mm厚 〔質量：170g〕

仕様

型　番	定格電圧 [V]	使用電圧範囲 [V]	定格電流 [A]	定格入力 [W]	定格回転速度 [min⁻¹]	最大風量 [m³/min]	最大風量 [CFM]	最大静圧 [Pa]	最大静圧 [inchH₂O]	音圧レベル [dB(A)]	使用温度範囲 [℃]	期待寿命 [h]
109L0912S401	12	10.2 ～ 13.8	0.32	3.84	3,500	1.69	59.7	66.6	0.267	39	－10 ～＋70	100,000
109L0912H401			0.21	2.52	2,850	1.38	48.7	45.1	0.181	33		
109L0912F401			0.14	1.68	2,450	1.18	41.7	32.3	0.130	30		
109L0912M401			0.11	1.32	2,100	1.01	35.7	23.5	0.094	27		
109L0912L401			0.08	0.96	1,700	0.80	28.2	16.7	0.067	23		
109L0924H401	24	20.4 ～ 27.6	0.12	2.88	2,850	1.38	48.7	45.1	0.181	33		
109L0924F401			0.08	1.92	2,450	1.18	41.7	32.3	0.130	30		
109L0924M401			0.06	1.44	2,100	1.01	35.7	23.5	0.094	27		
109L0924L401			0.05	1.2	1,700	0.80	28.2	16.7	0.067	23		
109L0948C401	48	43 ～ 53	0.1	4.8	3,400	1.65	58.3	64.2	0.258	38		80,000
109L0948H401		40.8 ～ 55.2	0.06	2.88	2,850	1.38	48.7	45.1	0.181	33		100,000

センサなし パルスセンサ …すべての機種でご用意できます。　ロックセンサ ロースピードセンサ …機種によって異なりますのでお問い合わせください。

外形図

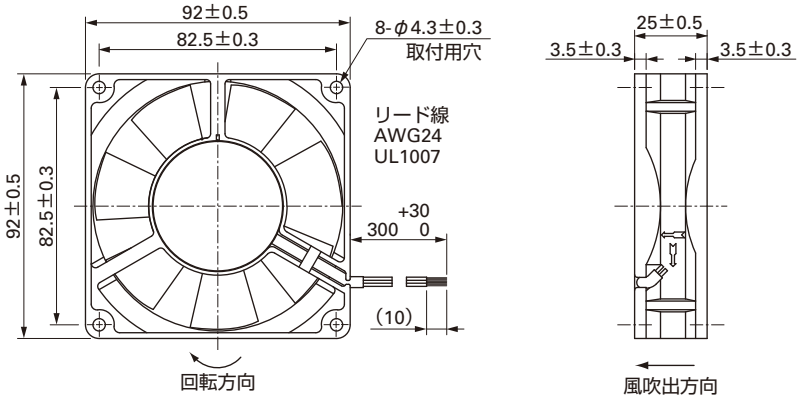

取付穴参考寸法図

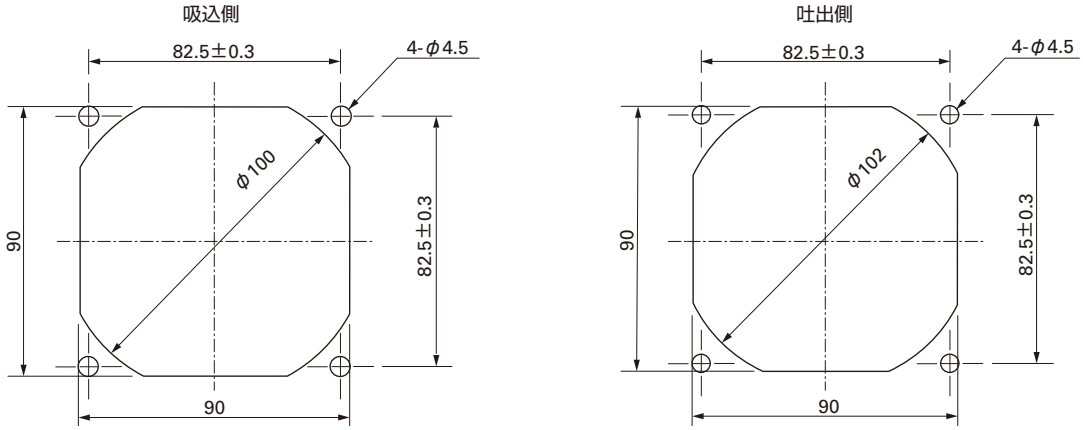

オプション

フィンガーガード

型番：109-099C　　表面処理：ニッケルクロムメッキ（銀色）

吐出側

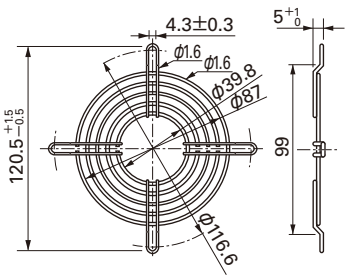

樹脂フィンガーガード

型番：109-1001G

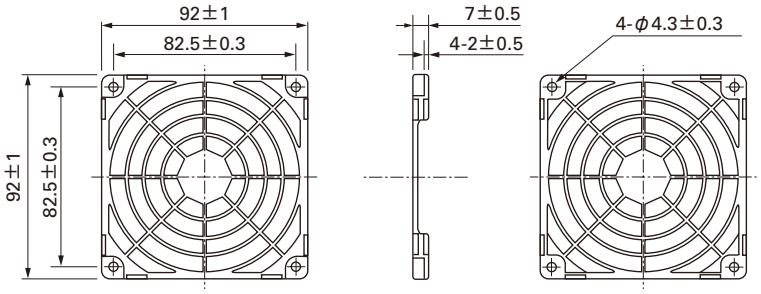

型番：109-099E　　表面処理：ニッケルクロムメッキ（銀色）
　　：109-099H　　　　：カチオン電着塗装（黒色）

吸込側，吐出側兼用

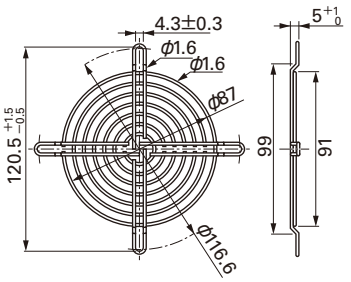

樹脂フィルターキット

型番：109-1001F13（13PPI），109-1001F20（20PPI）
　　：109-1001F30（30PPI），109-1001F40（40PPI）

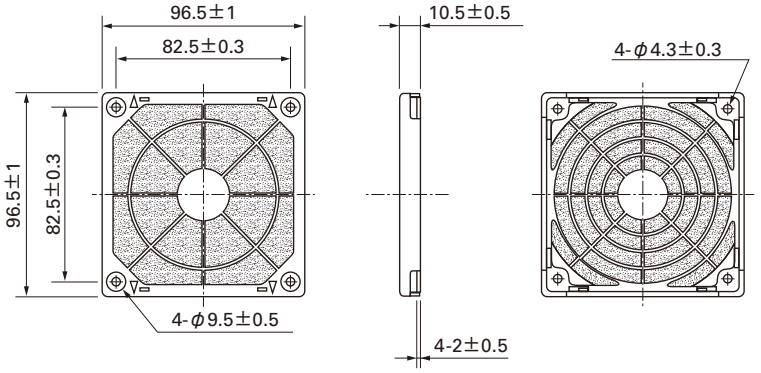

風量・静圧特性例

S スピード

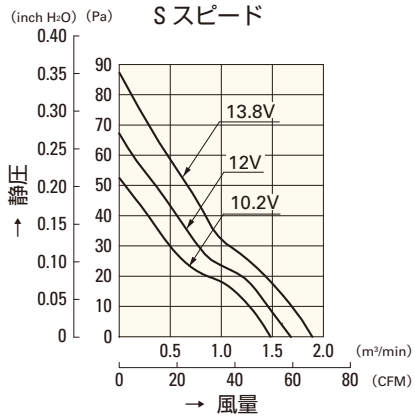

109L0912S401

C スピード

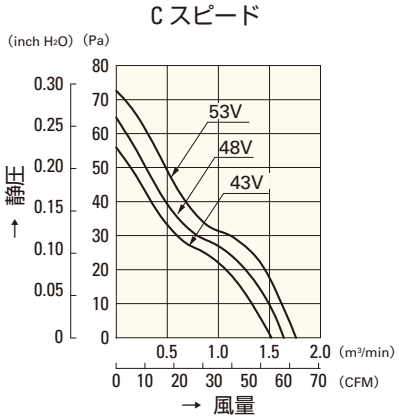

109L0948C401

H スピード

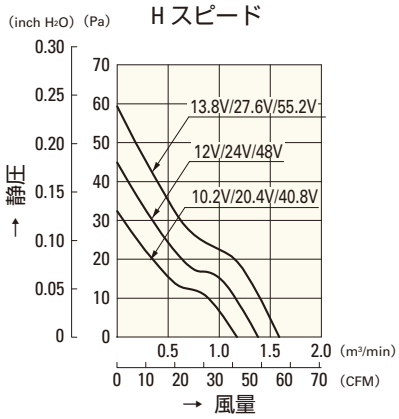

109L0912H401
109L0924H401
109L0948H401

F スピード

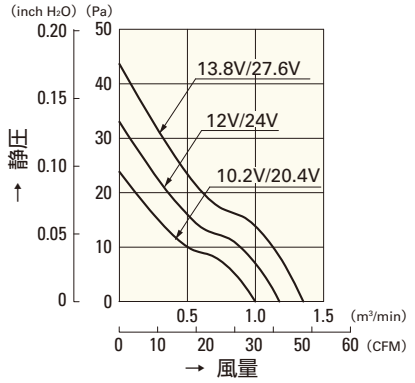

109L0912F401
109L0924F401

M スピード

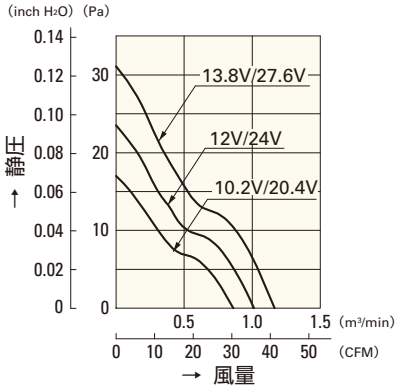

109L0912M401
109L0924M401

L スピード

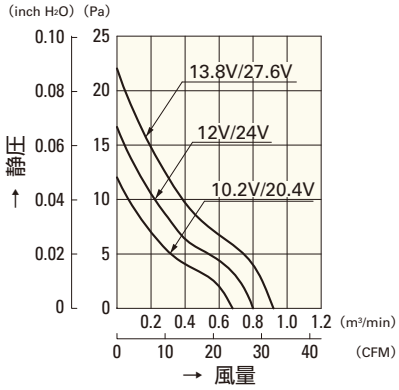

109L0912L401
109L0924L401

□120mm

San Ace 120L

38mm厚（LBタイプ）
38mm厚（GLタイプ）

一般仕様

パルスセンサ付 パルスセンサ仕様 ⇨ P.309参照

- 材質 ……フレーム：アルミニウム，羽根：樹脂（難燃グレード　UL94V-1）
- 期待寿命 ……各型番による（L10：残存率90% 60℃，定格電圧，連続運転，フリーエアー状態）
- ファン電源リード線 ……⊕赤色 ⊖黒色または青色 センサ 黄色
- 保存温度範囲 ……－30℃～＋70℃（結露なきこと）

□120mm×38mm厚 〔質量：370g〕 LB タイプ

仕様

型　番	定格電圧 [V]	使用電圧範囲 [V]	定格電流 [A]	定格入力 [W]	定格回転速度 [min⁻¹]	最大風量 [m³/min]	最大風量 [CFM]	最大静圧 [Pa]	最大静圧 [inchH₂O]	音圧レベル [dB(A)]	使用温度範囲 [℃]	期待寿命 [h]
9LB1212H101	12	10.2 ～ 13.8	0.39	4.68	2,600	2.9	102.4	67.62	0.272	39	－10 ～＋70	200,000
9LB1212M101			0.22	2.64	2,000	2.2	77.7	42.14	0.169	32		
9LB1224S101	24	20.4 ～ 27.6	0.46	11.04	3,500	3.88	137.0	120.8	0.485	48		100,000
9LB1224H101			0.19	4.56	2,600	2.9	102.4	67.62	0.272	39		200,000
9LB1224M101			0.11	2.64	2,000	2.2	77.7	42.14	0.169	32		
9LB1248H101	48	40.8 ～ 55.2	0.11	5.28	2,600	2.9	102.4	67.62	0.272	39		
9LB1248M101			0.06	2.88	2,000	2.2	77.7	42.14	0.169	32		

センサなし パルスセンサ …すべての機種でご用意できます。　ロックセンサ ロースピードセンサ …機種によって異なりますのでお問い合わせください。

外形図

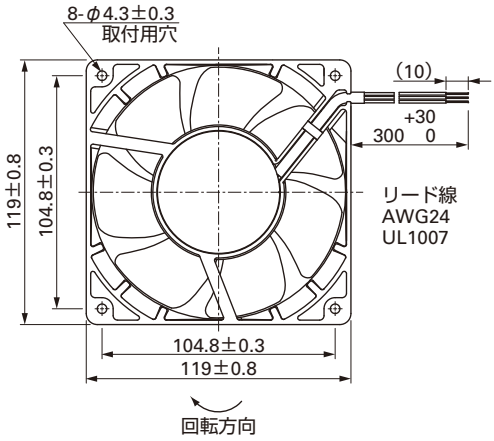

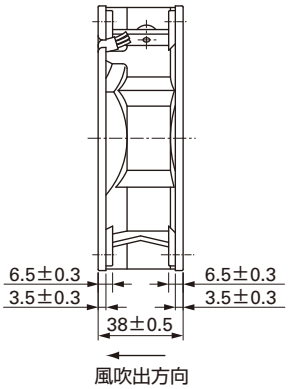

取付穴参考寸法図

吸込側

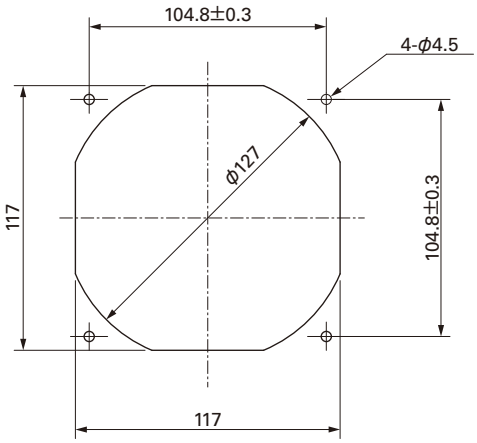

吐出側

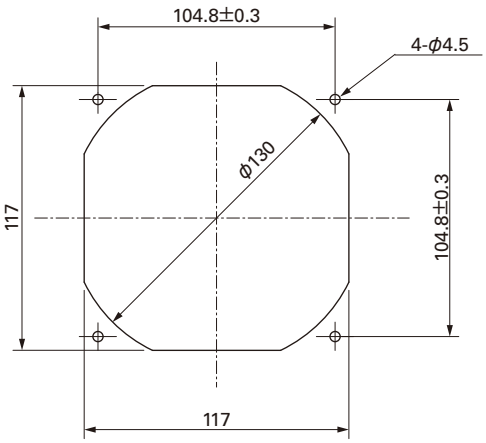

オプション

フィンガーガード

型番：109-019C　表面処理：ニッケルクロムメッキ（銀色）
　　：109-019H　　：カチオン電着塗装（黒色）

吐出側

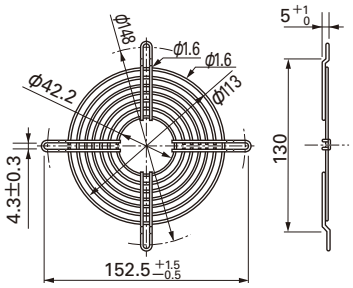

樹脂フィンガーガード

型番：109-1000G

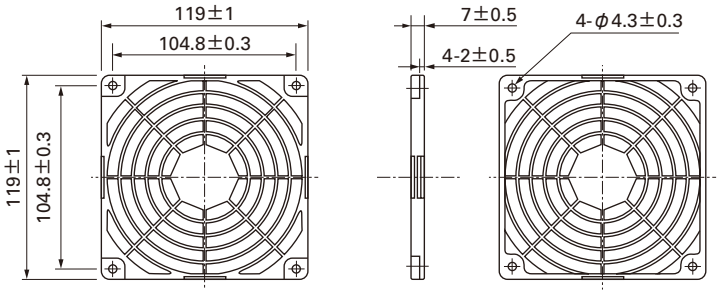

型番：109-019E　表面処理：ニッケルクロムメッキ（銀色）
　　：109-019K　　：カチオン電着塗装（黒色）

吸込側，吐出側兼用

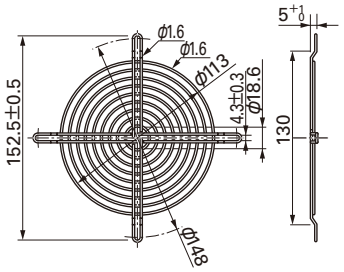

樹脂フィルターキット

型番：109-1000F13（13PPI），109-1000F20（20PPI）
　　：109-1000F30（30PPI），109-1000F40（40PPI）

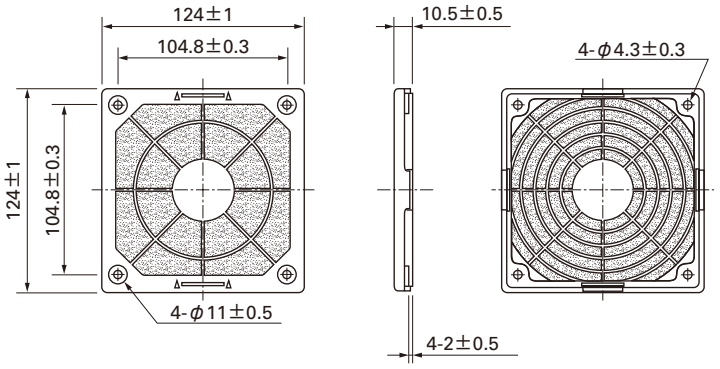

風量・静圧特性例

H スピード

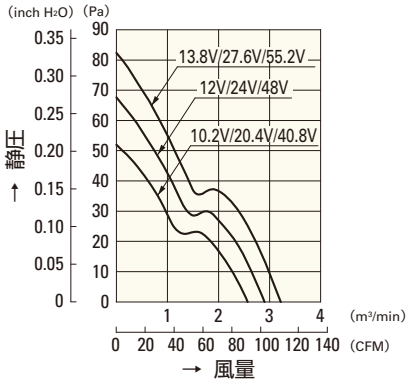

9LB1212H101
9LB1224H101
9LB1248H101

M スピード

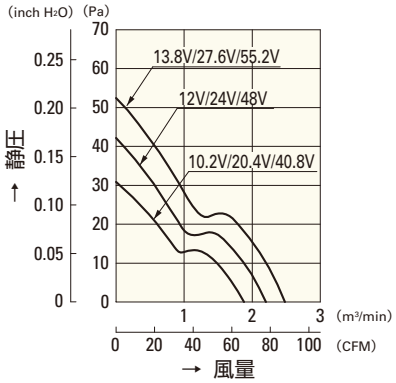

9LB1212M101
9LB1224M101
9LB1248M101

S スピード

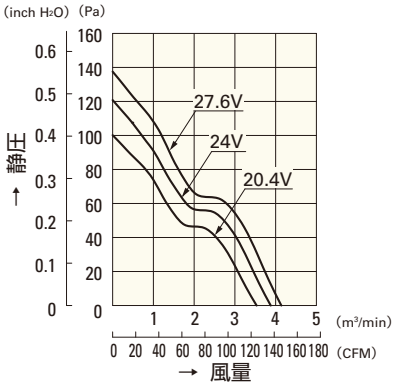

9LB1224S101

□120mm

San Ace 120L

38mm厚（LBタイプ）
38mm厚（GLタイプ）

一般仕様

パルスセンサ付 パルスセンサ仕様 ⇨ P.309参照

- 材質 ……フレーム：アルミニウム，羽根：樹脂（難燃グレード　UL94V-1）
- 期待寿命 ……各型番による（L10：残存率90% 60℃，定格電圧，連続運転，フリーエアー状態）
- ファン電源リード線 ……⊕赤色 ⊖黒色または青色 センサ 黄色
- 保存温度範囲 ……－30℃～＋70℃（結露なきこと）

□120mm×38mm厚 〔質量：370g〕 GLタイプ

仕様

型　番	定格電圧 [V]	使用電圧範囲 [V]	定格電流 [A]	定格入力 [W]	定格回転速度 [min⁻¹]	最大風量 [m³/min]	最大風量 [CFM]	最大静圧 [Pa]	最大静圧 [inchH₂O]	音圧レベル [dB(A)]	使用温度範囲 [℃]	期待寿命 [h]
9GL1212G101	12	10.2 ～ 13.8	0.98	11.8	3,600	3.88	137	135	0.542	49	－10 ～＋70	80,000
9GL1212E101			0.61	7.32	3,100	3.34	118	100	0.402	46		
9GL1212H101		7 ～ 13.8	0.38	4.56	2,600	2.80	99	70.4	0.283	39		100,000
9GL1212F101			0.28	3.36	2,280	2.45	87	54.2	0.218	36		
9GL1212M101			0.21	2.52	1,950	2.10	74	39.6	0.159	32		
9GL1224G101	24	20.4 ～ 27.6	0.5	12.0	3,600	3.88	137	135	0.542	49		80,000
9GL1224E101			0.34	8.16	3,100	3.34	118	100	0.402	46		
9GL1224H101		14 ～ 27.6	0.22	5.28	2,600	2.80	99	70.4	0.283	39		100,000
9GL1224F101			0.16	3.84	2,280	2.45	87	54.2	0.218	36		
9GL1224M101			0.11	2.64	1,950	2.10	74	39.6	0.159	32		
9GL1248G101	48	40.8 ～ 55.2	0.25	12.0	3,600	3.88	137	135	0.542	49		80,000
9GL1248E101			0.17	8.16	3,100	3.34	118	100	0.402	46		
9GL1248H101			0.11	5.28	2,600	2.80	99	70.4	0.283	39		100,000
9GL1248F101			0.09	4.32	2,280	2.45	87	54.2	0.218	36		
9GL1248M101			0.07	3.36	1,950	2.10	74	39.6	0.159	32		

センサなし　パルスセンサ …すべての機種でご用意できます。　ロックセンサ　ロースピードセンサ　PWMコントロール …機種によって異なりますのでお問い合わせください。

外形図

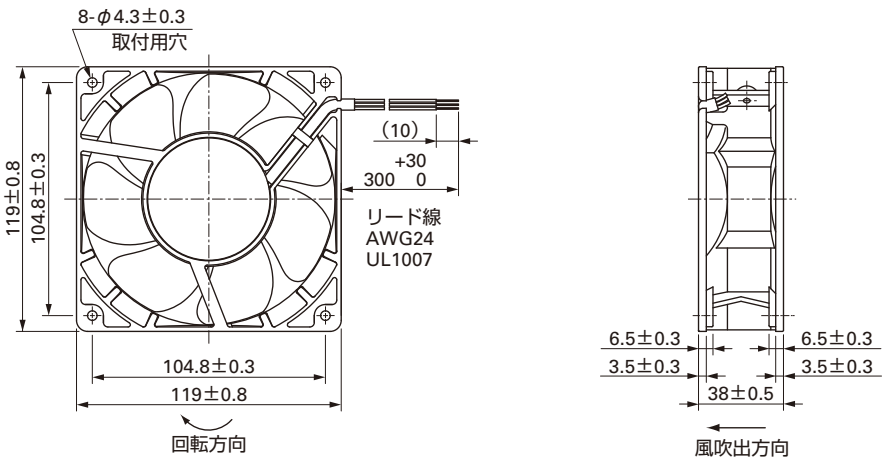

取付穴参考寸法図

吸込側

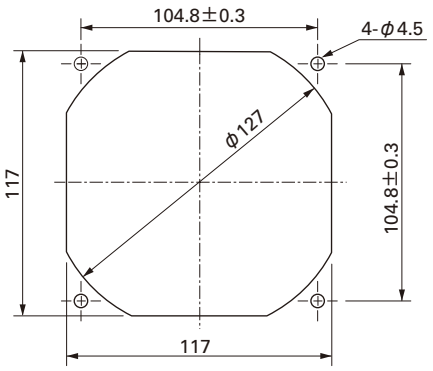

吐出側

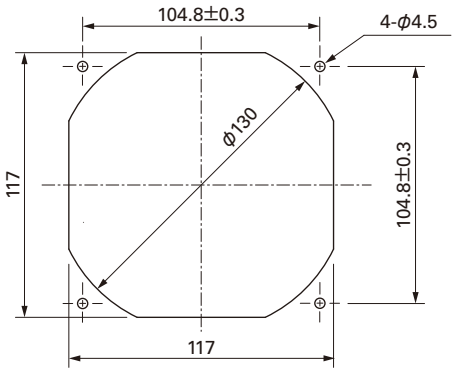

オプション

フィンガーガード

型番：109-019C　表面処理：ニッケルクロムメッキ（銀色）
　　：109-019H　　：カチオン電着塗装（黒色）

吐出側

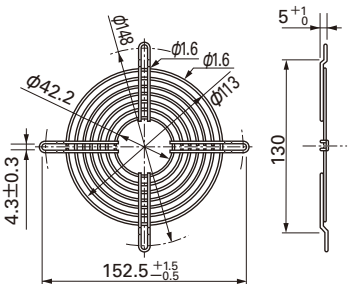

型番：109-019E　表面処理：ニッケルクロムメッキ（銀色）
　　：109-019K　　：カチオン電着塗装（黒色）

吸込側，吐出側兼用

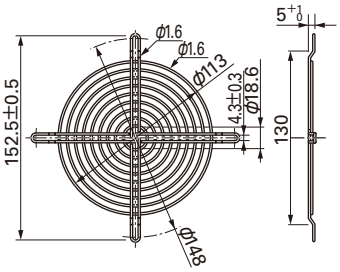

樹脂フィンガーガード

型番：109-1000G

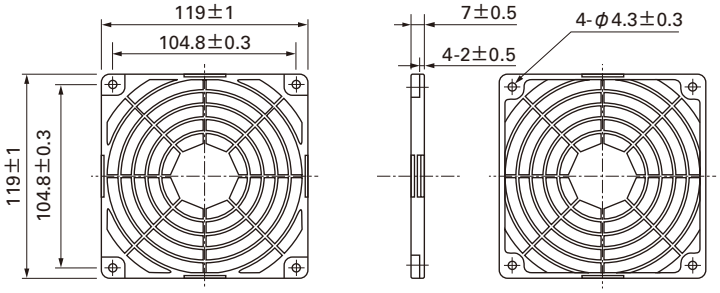

樹脂フィルターキット

型番：109-1000F13（13PPI），109-1000F20（20PPI）
　　：109-1000F30（30PPI），109-1000F40（40PPI）

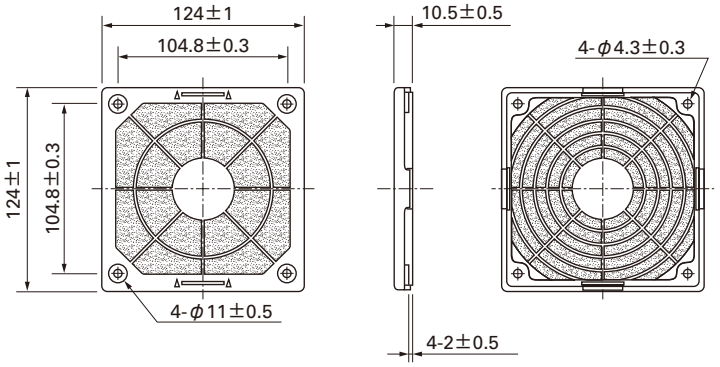

□120mm

San Ace 120L

□120mm×38mm厚 〔質量：370g〕

風量静圧特性図

Gスピード

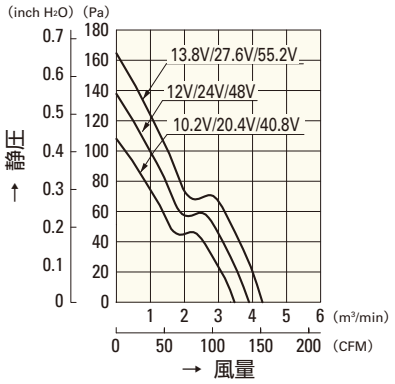

9GL1212G101
9GL1224G101
9GL1248G101

Eスピード

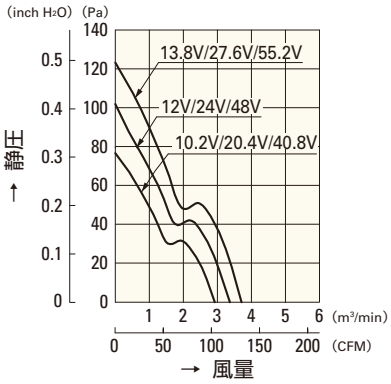

9GL1212E101
9GL1224E101
9GL1248E101

Hスピード

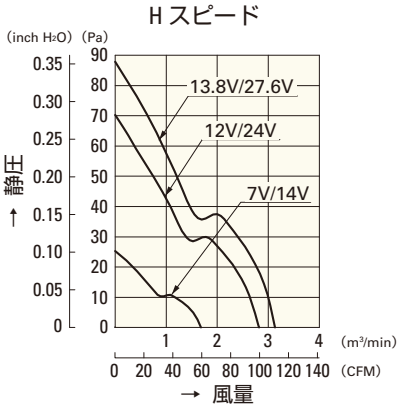

9GL1212H101
9GL1224H101

Mスピード

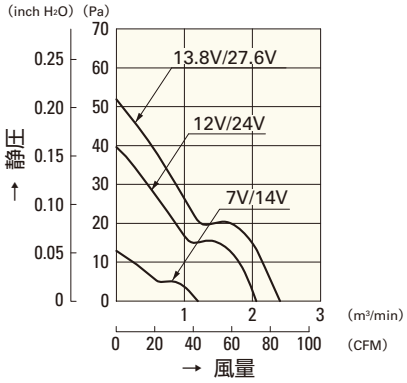

9GL1212M101
9GL1224M101

Mスピード

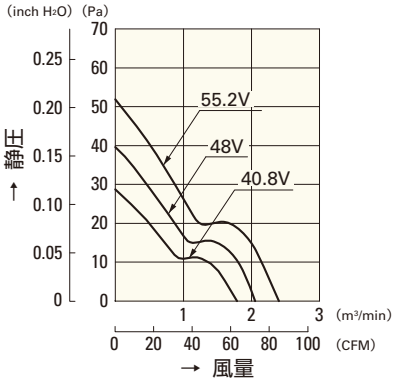

9GL1248M101

Hスピード

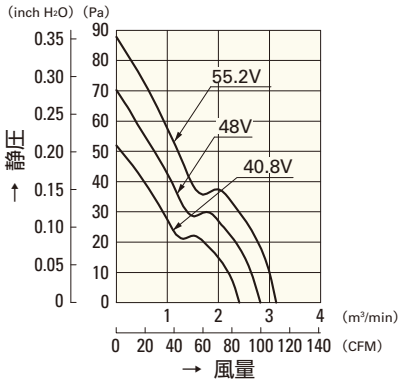

9GL1248H101

Fスピード

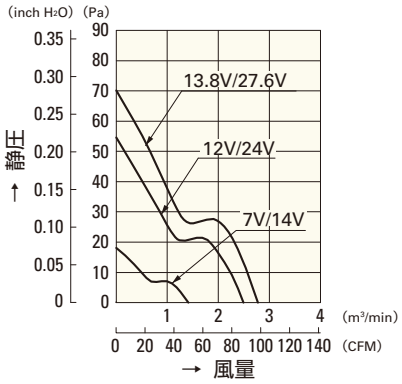

9GL1212F101
9GL1224F101

Fスピード

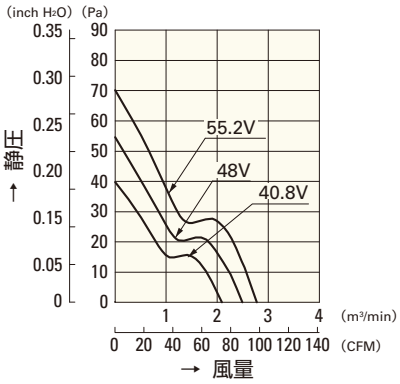

9GL1248F101

□140mm

San Ace 140L

38mm厚
51mm厚（LBタイプ）

一般仕様

パルスセンサ付 パルスセンサ仕様 ⇨ P.309参照

- 材質 ……フレーム：アルミニウム，羽根：樹脂（難燃グレード　UL94V-1）
- 期待寿命 ……各型番による（L10：残存率90% 60℃，定格電圧，連続運転，フリーエアー状態）
- ファン電源リード線 ……⊕赤色 ⊖黒色または青色 センサ 黄色
- 保存温度範囲 ……－30℃～＋70℃（結露なきこと）

□140mm×38mm厚 〔質量：600g〕

仕様

型　番	定格電圧 [V]	使用電圧範囲 [V]	定格電流 [A]	定格入力 [W]	定格回転速度 [min⁻¹]	最大風量 [m³/min]	最大風量 [CFM]	最大静圧 [Pa]	最大静圧 [inchH₂O]	音圧レベル [dB(A)]	使用温度範囲 [℃]	期待寿命 [h]
109L1412H101	12	10.2 ～ 13.8	0.73	8.76	2,600	4.6	159	98	0.394	46	－10 ～＋70	100,000
109L1412M101			0.3	3.6	1,900	3.3	117	52	0.209	38		
109L1424H101	24	20.4 ～ 27.6	0.37	8.88	2,600	4.6	159	98	0.394	46		
109L1424M101			0.16	3.84	1,900	3.3	117	52	0.209	38		
109L1448H101	48	40.8 ～ 55.2	0.2	9.6	2,600	4.6	159	98	0.394	46		
109L1448M101			0.09	4.32	1,900	3.3	117	52	0.209	38		

センサなし パルスセンサ …すべての機種でご用意できます。　ロックセンサ ロースピードセンサ …機種によって異なりますのでお問い合わせください。

外形図

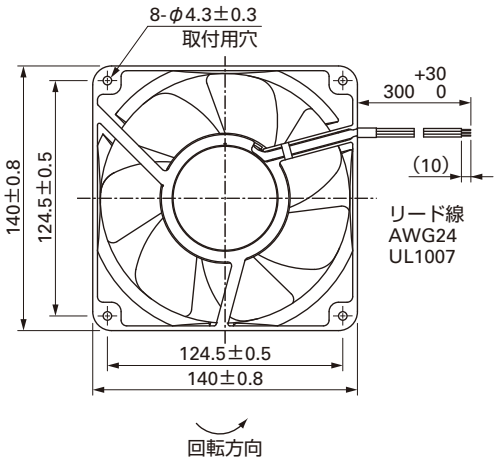

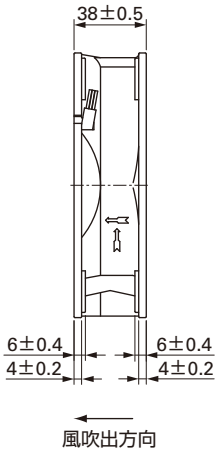

取付穴参考寸法図

吸込側

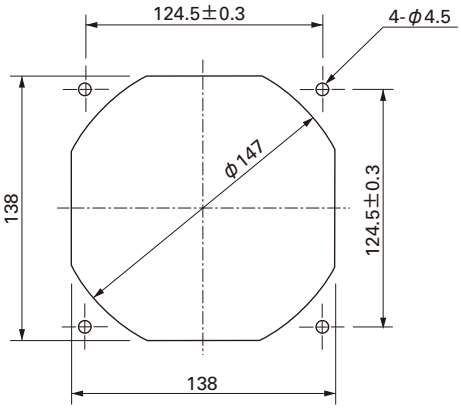

吐出側

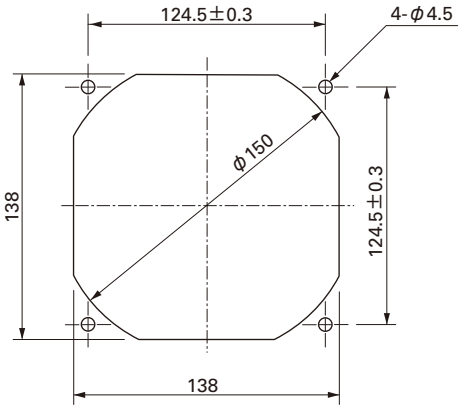

オプション

フィンガーガード

型番：109-719　　表面処理：ニッケルクロムメッキ（銀色）　　型番：109-719H　　表面処理：カチオン電着塗装（黒色）

吸込側，吐出側兼用

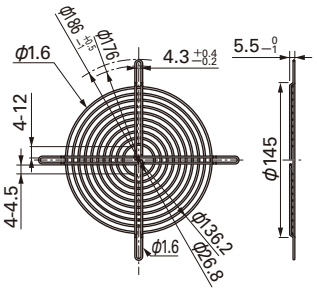

吸込側，吐出側兼用

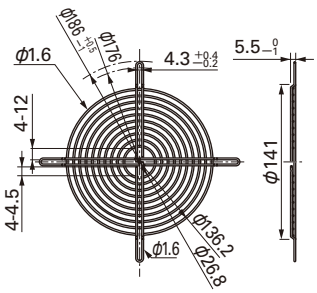

風量・静圧特性例

H スピード

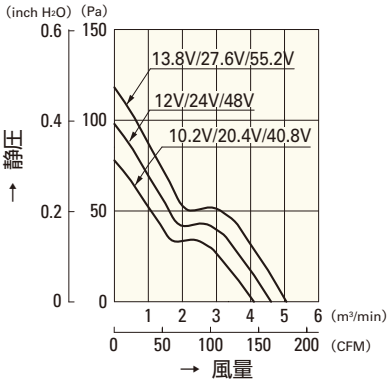

109L1412H101
109L1424H101
109L1448H101

M スピード

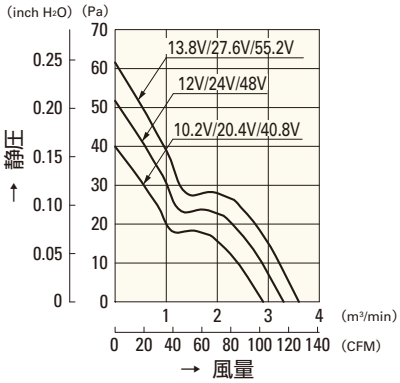

109L1412M101
109L1424M101
109L1448M101

□140mm

San Ace 140L

38mm厚
51mm厚（LBタイプ）

一般仕様

パルスセンサ付 パルスセンサ仕様 ⇨ P.309参照

- 材質 ……フレーム：アルミニウム，羽根：樹脂（難燃グレード　UL94V-1）
- 期待寿命 ……各型番による（L10：残存率90% 60℃，定格電圧，連続運転，フリーエアー状態）
- ファン電源リード線 ……⊕赤色 ⊖黒色または青色 センサ 黄色
- 保存温度範囲 ……－30℃～＋70℃（結露なきこと）

□140mm×51mm厚 〔質量：610g〕 LBタイプ

仕様

型　番	定格電圧 [V]	使用電圧範囲 [V]	定格電流 [A]	定格入力 [W]	定格回転速度 [min⁻¹]	最大風量 [m³/min]	最大風量 [CFM]	最大静圧 [Pa]	最大静圧 [inchH₂O]	音圧レベル [dB(A)]	使用温度範囲 [℃]	期待寿命 [h]
9LB1412S501	12	10.2 ～ 13.8	2.7	32.4	4,200	8.1	286.2	240	0.96	57	－10 ～＋70	60,000
9LB1412H501			1.25	15.0	3,100	5.9	208.5	130	0.52	49		100,000
9LB1412M501			0.46	5.52	2,050	3.9	138	63	0.25	39		
9LB1424S501	24	20.4 ～ 27.6	1.38	33.12	4,200	8.1	286.2	240	0.96	57		60,000
9LB1424B501			0.97	23.3	3,700	7.1	251	186	0.75	55		
9LB1424H501			0.60	14.4	3,100	5.9	208.5	130	0.52	49		100,000
9LB1424M501			0.22	5.28	2,050	3.9	138	63	0.25	39		
9LB1448S501	48	40.8 ～ 55.2	0.71	34.08	4,200	8.1	286.2	240	0.96	57		60,000
9LB1448H501			0.27	12.96	3,100	5.9	208.5	130	0.52	49		100,000
9LB1448F501			0.18	8.6	2,550	4.8	169	91	0.37	44		
9LB1448M501			0.12	5.76	2,050	3.9	138	63	0.25	39		

センサなし パルスセンサ …すべての機種でご用意できます。　ロックセンサ ロースピードセンサ …機種によって異なりますのでお問い合わせください。

外形図

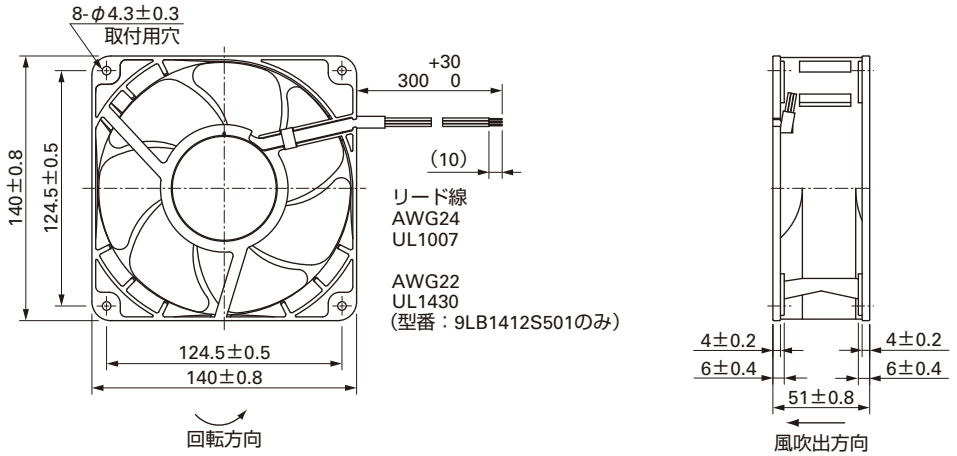

取付穴参考寸法図

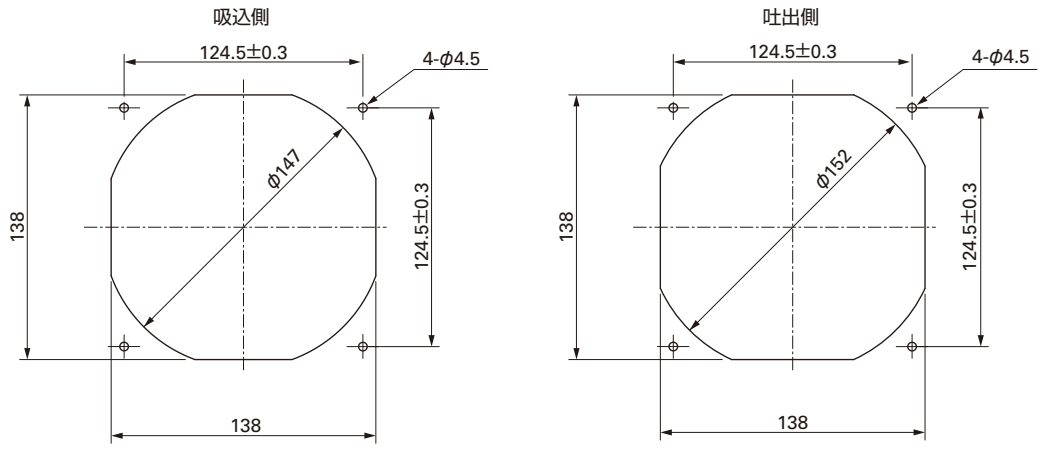

オプション

フィンガーガード

型番：109-719　　表面処理：ニッケルクロムメッキ（銀色）　　型番：109-719H　　表面処理：カチオン電着塗装（黒色）

吸込側，吐出側兼用

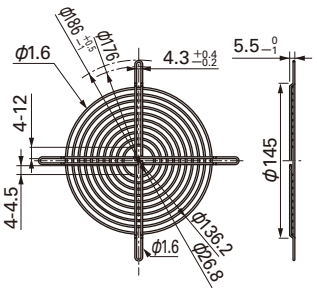

吸込側，吐出側兼用

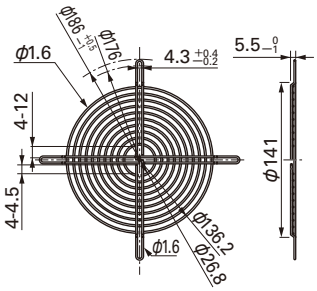

風量・静圧特性例

S スピード

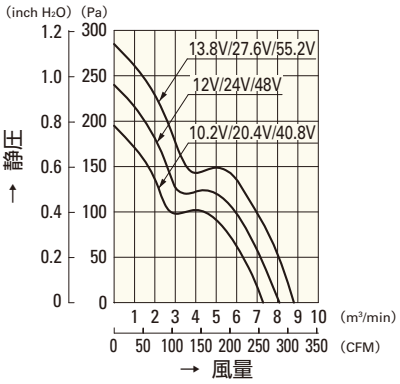

9LB1412S501
9LB1424S501
9LB1448S501

B スピード

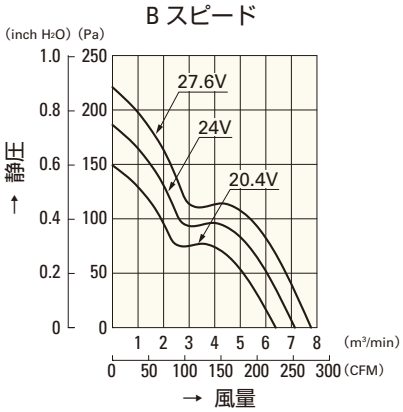

9LB1424B501

H スピード

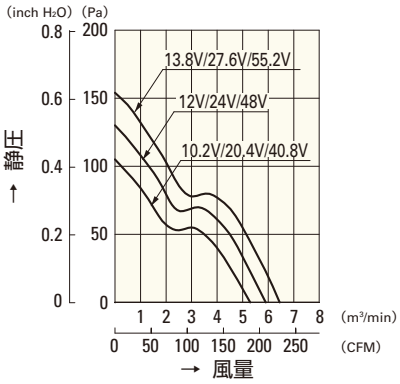

9LB1412H501
9LB1424H501
9LB1448H501

F スピード

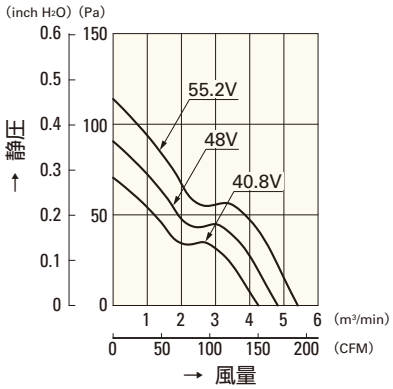

9LB1448F501

M スピード

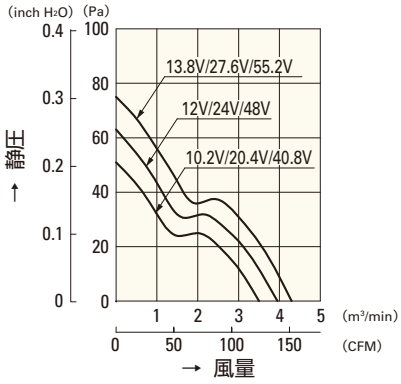

9LB1412M501
9LB1424M501
9LB1448M501

φ172mm

San Ace 172L

51mm厚（サイドカット型）
51mm厚（丸型）

一般仕様

パルスセンサ付 パルスセンサ仕様 ⇨ P.309参照

- 材質 ……フレーム：アルミニウム，羽根：樹脂（難燃グレード　UL94V-1）
- 期待寿命 ……各型番による（L10：残存率90% 60℃，定格電圧，連続運転，フリーエアー状態）
- ファン電源リード線 ……⊕赤色 ⊖黒色または青色 センサ 黄色
- 保存温度範囲 ……－30℃～＋70℃（結露なきこと）

φ172mm×150mm×51mm厚 〔質量：760g〕 サイドカット型

仕様

型　番	定格電圧 [V]	使用電圧範囲 [V]	定格電流 [A]	定格入力 [W]	定格回転速度 [min⁻¹]	最大風量 [m³/min]	最大風量 [CFM]	最大静圧 [Pa]	最大静圧 [inchH₂O]	音圧レベル [dB(A)]	使用温度範囲 [℃]	期待寿命 [h]
109L5712H501	12	10.2 ～ 13.8	1.2	14.4	3,050	6.4	226	137.2	0.551	52	－10 ～＋70	100,000
109L5712M501			0.48	5.76	2,000	4.2	148	67.6	0.271	41		
109L5724H501	24	20.4 ～ 27.6	0.58	13.92	3,050	6.4	226	137.2	0.551	52		
109L5724M501			0.2	4.8	2,000	4.2	148	67.6	0.271	41		
109L5748H501	48	40.8 ～ 55.2	0.28	13.44	3,050	6.4	226	137.2	0.551	52		
109L5748M501			0.11	5.28	2,000	4.2	148	67.6	0.271	41		

センサなし パルスセンサ …すべての機種でご用意できます。　ロックセンサ ロースピードセンサ …機種によって異なりますのでお問い合わせください。

外形図

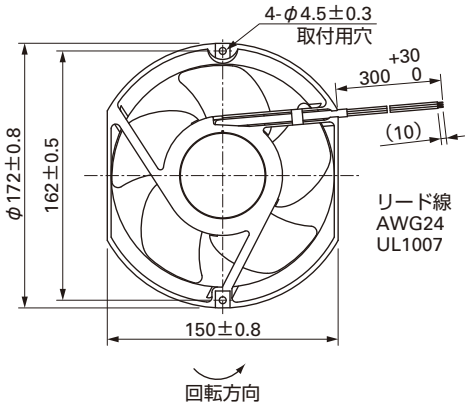

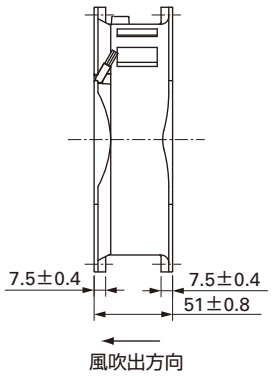

取付穴参考寸法図

吸込側，吐出側

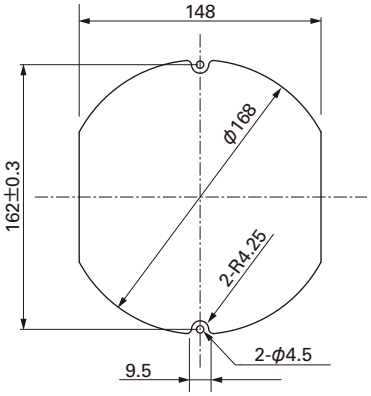

オプション

フィンガーガード

型番：109-319E　表面処理：ニッケルクロムメッキ（銀色）
　　：109-319H　　：カチオン電着塗装（黒色）

吸込側，吐出側兼用

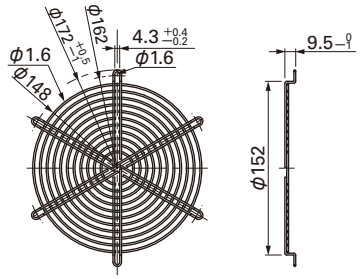

型番：109-320　表面処理：ニッケルクロムメッキ（銀色）

吐出側

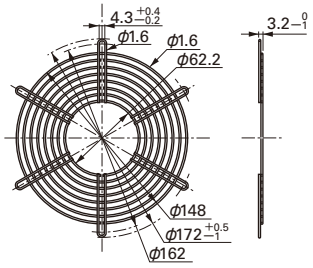

風量・静圧特性例

Hスピード

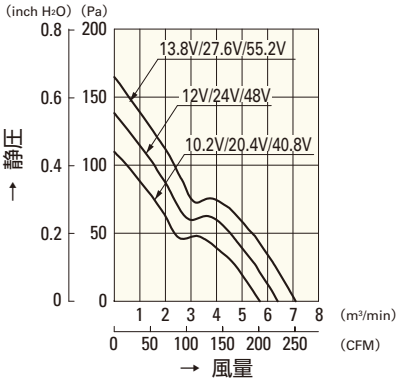

109L5712H501
109L5724H501
109L5748H501

Mスピード

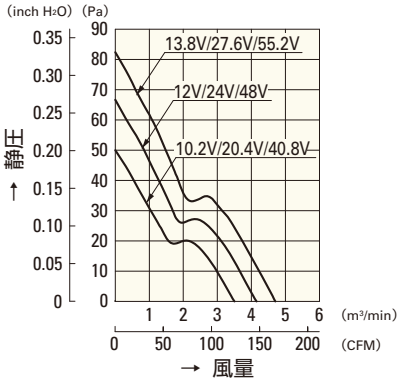

109L5712M501
109L5724M501
109L5748M501

φ172mm

San Ace 172L

51mm厚（サイドカット型）
51mm厚（丸型）

一般仕様

パルスセンサ付 パルスセンサ仕様 ⇨ P.309参照

- 材質 ……フレーム：アルミニウム，羽根：樹脂（難燃グレード　UL94V-1）
- 期待寿命 ……各型番による（L10：残存率90% 60℃，定格電圧，連続運転，フリーエアー状態）
- ファン電源リード線 ……⊕赤色 ⊖黒色または青色 センサ 黄色
- 保存温度範囲 ……－30℃～＋70℃（結露なきこと）

φ172mm×51mm厚 〔質量：780g〕 丸型

仕様

型　番	定格電圧 [V]	使用電圧範囲 [V]	定格電流 [A]	定格入力 [W]	定格回転速度 [min⁻¹]	最大風量 [m³/min]	最大風量 [CFM]	最大静圧 [Pa]	最大静圧 [inchH₂O]	音圧レベル [dB(A)]	使用温度範囲 [℃]	期待寿命 [h]
109L1712H501	12	10.2 ～ 13.8	1.2	14.4	3,050	6.4	226	137.2	0.551	47	－10 ～＋70	100,000
109L1712M501			0.48	5.76	2,000	4.2	148	67.6	0.271	36		
109L1724H501	24	20.4 ～ 27.6	0.58	13.92	3,050	6.4	226	137.2	0.551	47		
109L1724M501			0.2	4.8	2,000	4.2	148	67.6	0.271	36		
109L1748H501	48	40.8 ～ 55.2	0.28	13.44	3,050	6.4	226	137.2	0.551	47		
109L1748M501			0.11	5.28	2,000	4.2	148	67.6	0.271	36		

センサなし パルスセンサ …すべての機種でご用意できます。　ロックセンサ …機種によって異なりますのでお問い合わせください。

外形図

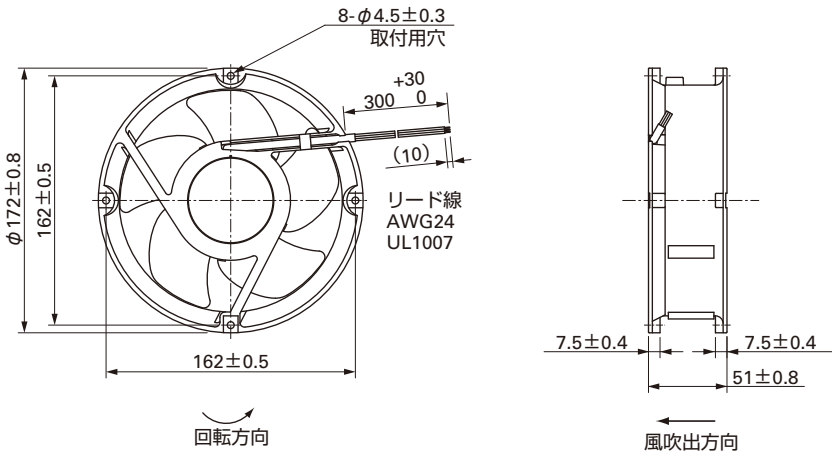

取付穴参考寸法図

吸込側，吐出側

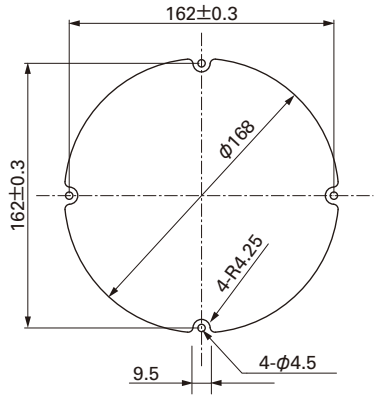

オプション

フィンガーガード

型番：109-1066　表面処理：ニッケルクロムメッキ（銀色）

吸込側，吐出側兼用

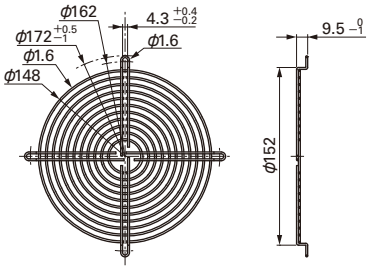

型番：109-1068　表面処理：ニッケルクロムメッキ（銀色）

吐出側

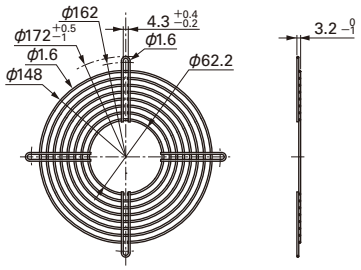

型番：109-319E　表面処理：ニッケルクロムメッキ（銀色）
　　：109-319H　　：カチオン電着塗装（黒色）

吸込側，吐出側兼用

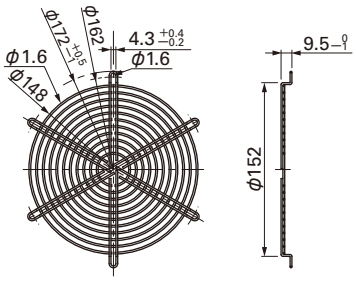

型番：109-320　表面処理：ニッケルクロムメッキ（銀色）

吐出側

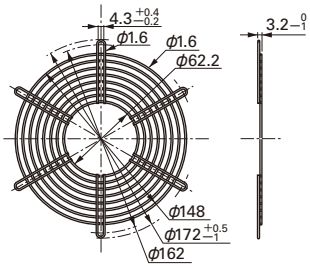

風量・静圧特性例

Hスピード

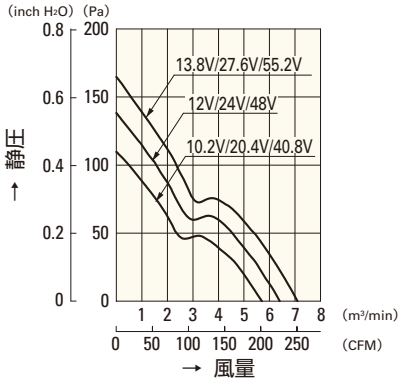

109L1712H501
109L1724H501
109L1748H501

Mスピード

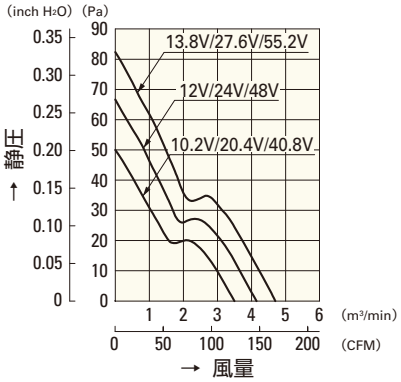

109L1712M501
109L1724M501
109L1748M501

φ100mm

San Ace C100

25mm厚

一般仕様

パルスセンサ付 パルスセンサ仕様 ⇨ P.309参照

PWMコントロール機能付 ⇨ P.311参照

・材質 ……モータケース：アルミニウム，
羽根：樹脂（難燃グレード　UL94V-0）
・期待寿命 ……各型番による（L10：残存率90% 60℃，定格電圧，連続運転，フリーエアー状態）
・ファン電源リード線 ……⊕赤色 ⊖黒色 センサ 黄色 コントロール 茶色
・保存温度範囲 ……－30℃～＋70℃（結露なきこと）

φ100mm×25mm厚 〔質量：150g〕

仕様

当社インレットノズル［別売（型番：109-1080）］装着時

型　番	定格電圧 [V]	使用電圧範囲 [V]	PWMデューティサイクル[※] [%]	定格電流 [A]	定格入力 [W]	定格回転速度 [min⁻¹]	最大風量 [m³/min]	最大風量 [CFM]	最大静圧 [Pa]	最大静圧 [inchH₂O]	音圧レベル [dB(A)]	使用温度範囲 [℃]	期待寿命 [h]
9TM48P4H01	48	36 ～ 60	100	0.22	10.56	6,400	1.77	62.5	560	2.25	60	－10 ～＋70	40,000
			0	0.04	1.92	2,000	0.51	18.0	48	0.19	34		

注：定格電圧における最大入力は14[W]　　※入力PWM周波数：25kHz

センサなし　パルスセンサ　PWMコントロール …すべての機種でご用意できます。

外形図

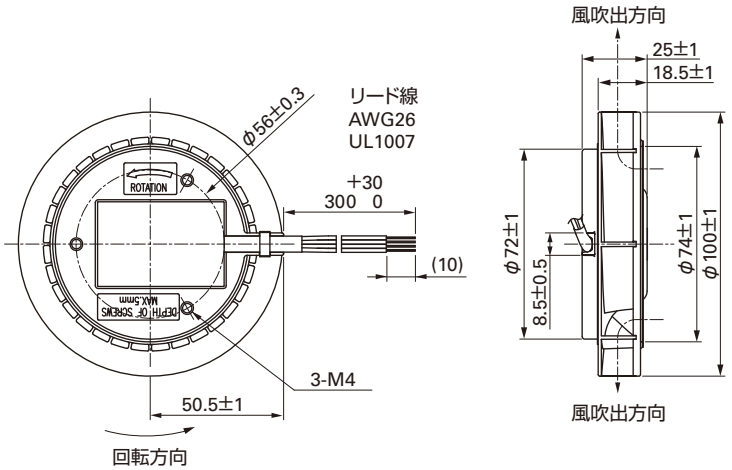

取付穴参考寸法図

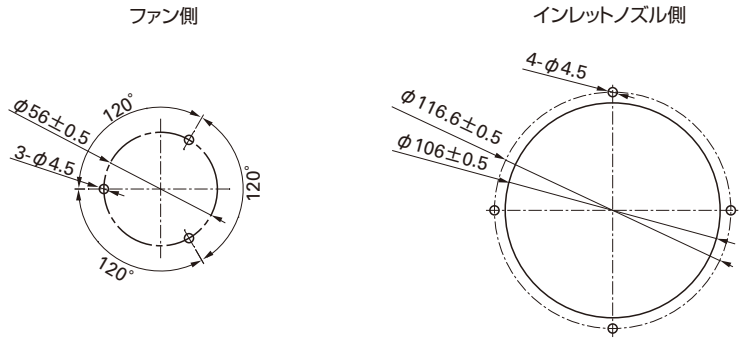

オプション

インレットノズル

型番：109-1080　材質：鋼板　表面処理：電解ニッケルメッキ

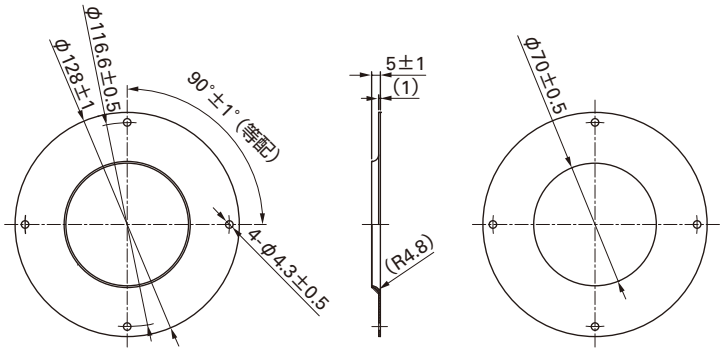

フィンガーガード

型番：109-099E　表面処理：ニッケルクロムメッキ（銀色）
　　：109-099H　　：カチオン電着塗装（黒色）

吸込側，吐出側兼用

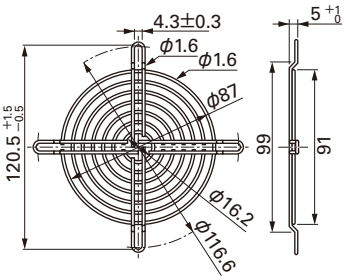

インレットノズル：吸引される空気の流れを整えるためにファン吸込み側に取り付けるノズル

取付例

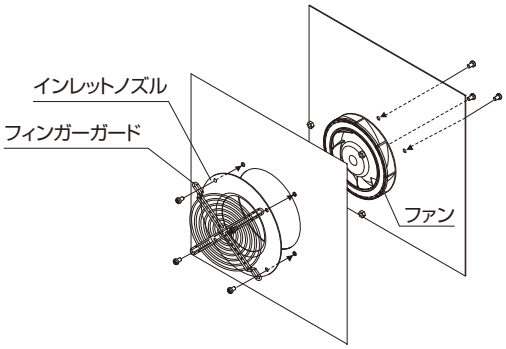

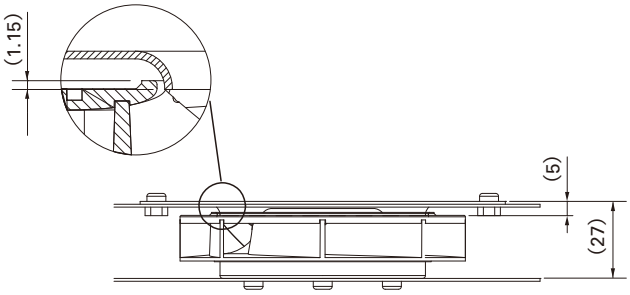

ネジ長さはファン端面より5mm以下

風量・静圧特性例

PWM デューティサイクル

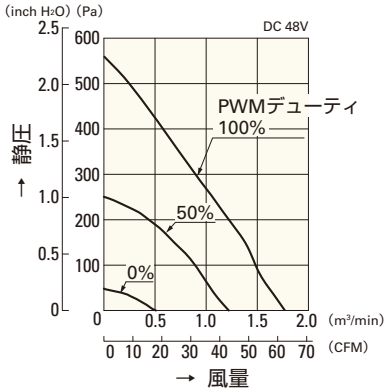

9TM48P4H01

使用電圧範囲

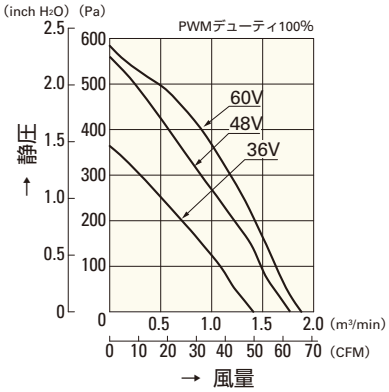

9TM48P4H01

PWM デューティ 回転速度特性例

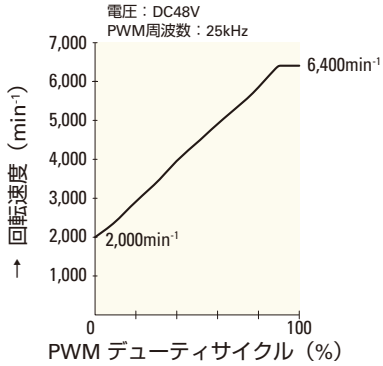

9TM48P4H01

φ133mm

San Ace C133

91mm厚

一般仕様

パルスセンサ付 パルスセンサ仕様 ⇨ P.309参照

PWMコントロール機能付 ⇨ P.311参照

・材質 ……モータケース：アルミニウム，
羽根：樹脂（難燃グレード　UL94V-1以上）
・期待寿命 ……各型番による（L10：残存率90% 60℃，定格電圧，連続運転，フリーエアー状態）
・ファン電源リード線 ……⊕赤色 ⊖黒色 センサ 黄色 コントロール 茶色
・保存温度範囲 ……－30℃～＋70℃（結露なきこと）

φ133mm×91mm厚 〔質量：660g〕

仕様

当社インレットノズル［別売（型番：109-1069）］装着時

型　番	定格電圧 [V]	使用電圧範囲 [V]	PWMデューティサイクル注1 [%]	定格電流 [A]	定格入力 [W]	定格回転速度 [min⁻¹]	最大風量 [m³/min]	最大風量 [CFM]	最大静圧 [Pa]	最大静圧 [inchH₂O]	音圧レベル [dB(A)]	使用温度範囲 [℃]	期待寿命 [h]
9TJ24P0H61	24	20.4 ～ 27.6	100	1.2	28.8	4,150	6.39	226	395	1.59	61	－10 ～＋70	40,000
9TJ48P0H01	48	36 ～ 72	100	0.55	26.4	4,150	6.39	226	395	1.59	61		

注1：PWMデューティサイクル0%時の回転速度は0min⁻¹

※入力PWM周波数：25kHz

センサなし　パルスセンサ　PWMコントロール …すべての機種でご用意できます。

外形図

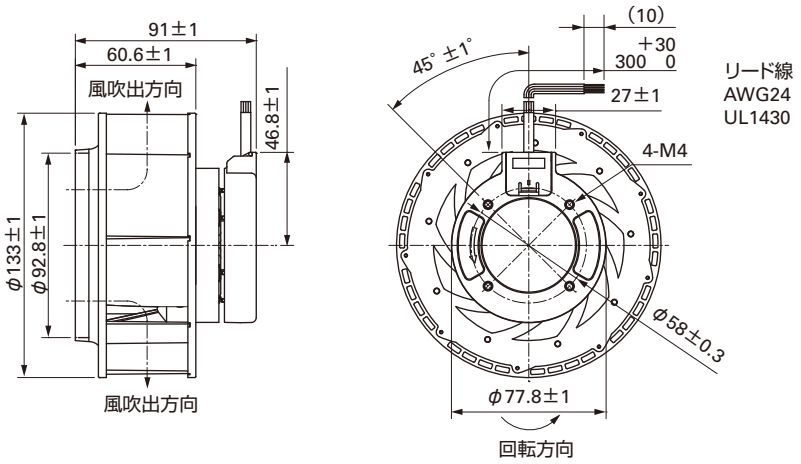

取付穴参考寸法図

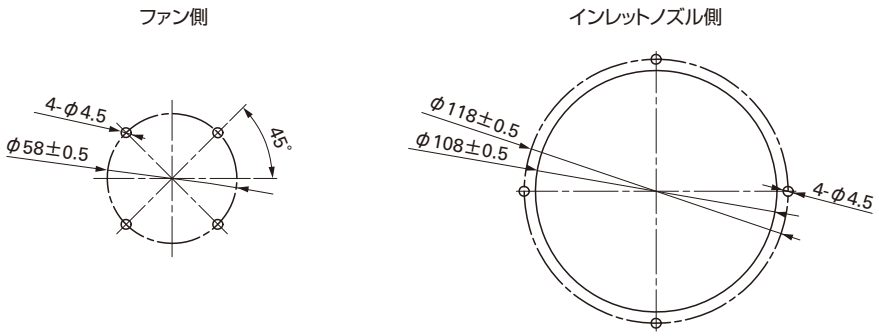

オプション

インレットノズル

型番：109-1069　材質：鋼板　表面処理：電解ニッケルメッキ

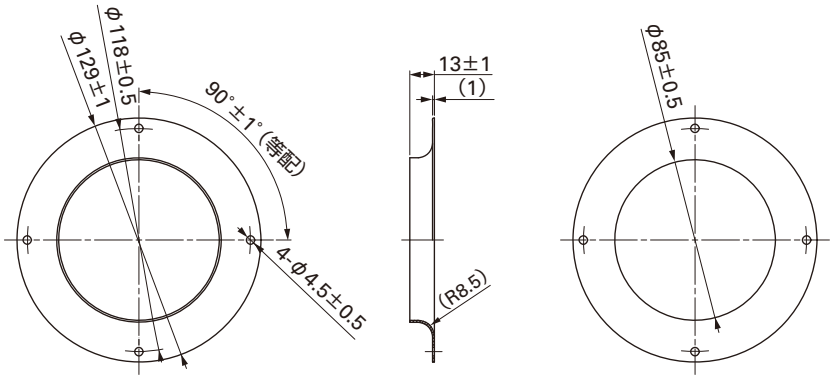

フィンガーガード

型番：109-1112　表面処理：ニッケルクロムメッキ（銀色）

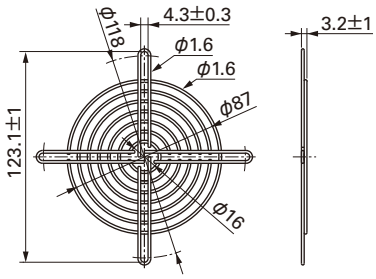

インレットノズル：吸引される空気の流れを整えるためにファン吸込み側に取り付けるノズル

取付例

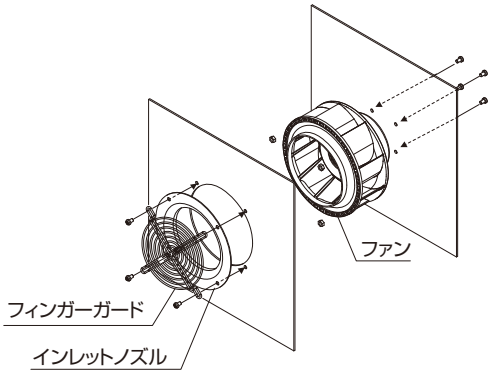

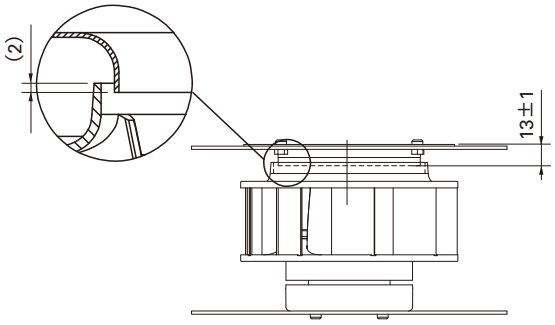

ネジ長さはファン端面より6mm以下

風量・静圧特性例

PWM デューティサイクル

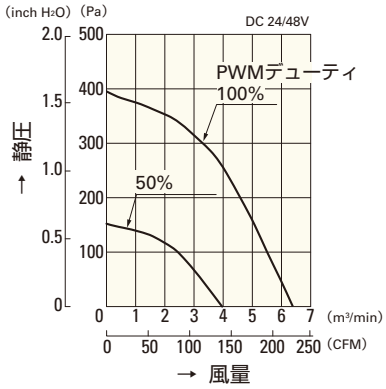

9TJ24P0H61
9TJ48P0H01

使用電圧範囲

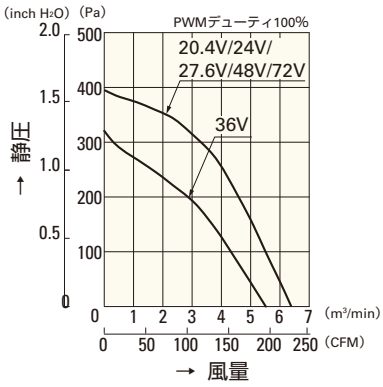

9TJ24P0H61
9TJ48P0H01

PWM デューティ 回転速度特性例

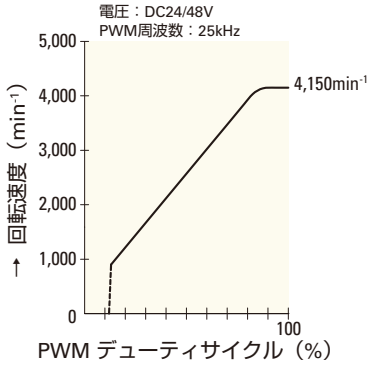

9TJ24P0H61
9TJ48P0H01

φ150mm

San Ace C150

35mm厚

一般仕様

パルスセンサ付 パルスセンサ仕様 ⇨ P.309参照

PWMコントロール機能付 ⇨ P.311参照

・材質 ……モータケース：アルミニウム，
羽根：樹脂（難燃グレード　UL94V-0）
・期待寿命 ……各型番による（L10：残存率90% 60℃，定格電圧，連続運転，フリーエアー状態）
・ファン電源リード線 ……⊕赤色 ⊖黒色 センサ 黄色 コントロール 茶色
・保存温度範囲 ……−30℃～+70℃（結露なきこと）

φ150mm×35mm厚 〔質量：330g〕

ECO PRODUCTS

仕様

当社インレットノズル［別売（型番：109-1081）］装着時

型　番	定格電圧 [V]	使用電圧範囲 [V]	PWMデューティサイクル注1 [%]	定格電流 [A]	定格入力 [W]	定格回転速度 [min⁻¹]	最大風量 [m³/min]	最大風量 [CFM]	最大静圧 [Pa]	最大静圧 [inchH₂O]	音圧レベル [dB(A)]	使用温度範囲 [℃]	期待寿命 [h]
9TN24P1H01	24	20.4 ～ 27.6	100	0.62	14.9	3,800	3.83	135	410	1.65	59	−10 ～+70	40,000
9TN48P1H01	48	36.0 ～ 55.2	100	0.32	15.4	3,800	3.83	135	390	1.57	59		

注1：PWMデューティサイクル0%時の回転速度は0min⁻¹
注2：定格電圧における最大入力は，9TN24P1H01：21.4W，9TN48P1H01：22W

※入力PWM周波数：25kHz

センサなし　パルスセンサ　PWMコントロール …すべての機種でご用意できます。

外形図

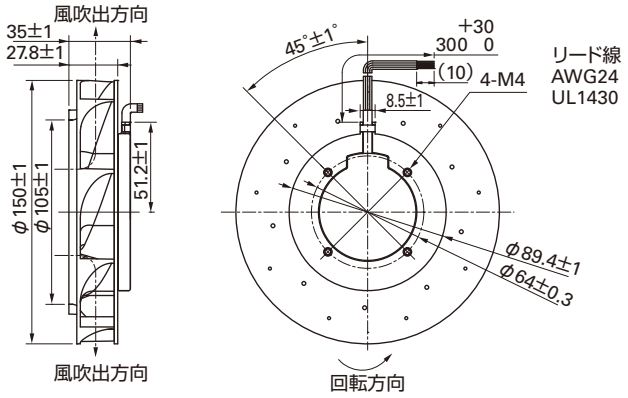

取付穴参考寸法図

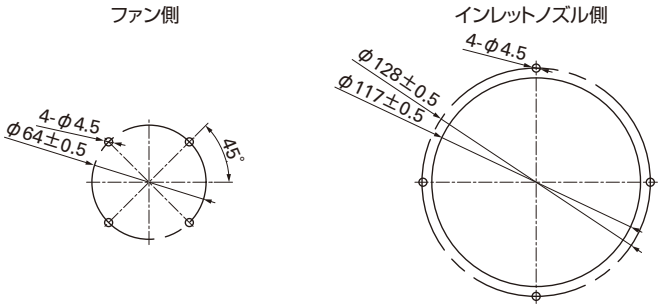

オプション

インレットノズル

型番：109-1081　材質：鋼板　表面処理：電解ニッケルメッキ

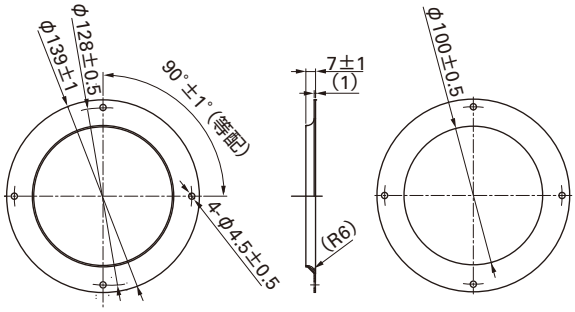

インレットノズル：吸引される空気の流れを整えるためにファン吸込み側に取り付けるノズル

フィンガーガード

型番：109-1104　表面処理：ニッケルクロムメッキ（銀色）

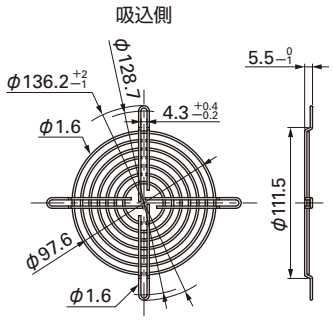

取付例

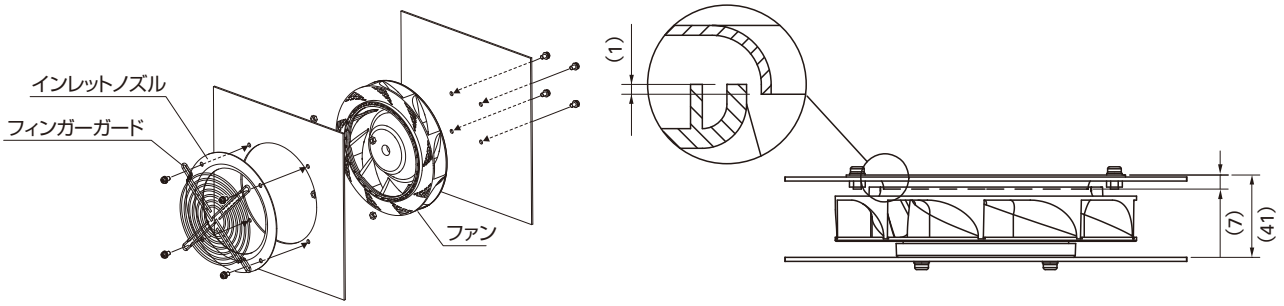

ネジ長さはファン端面より4mm以上6mm以下

風量・静圧特性例

PWM デューティサイクル

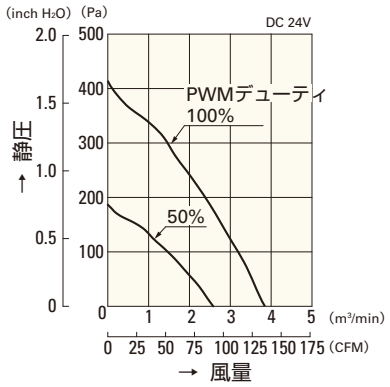

9TN24P1H01

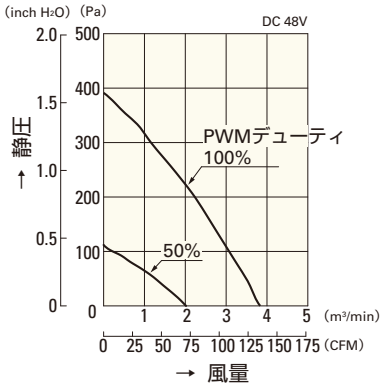

9TN48P1H01

使用電圧範囲

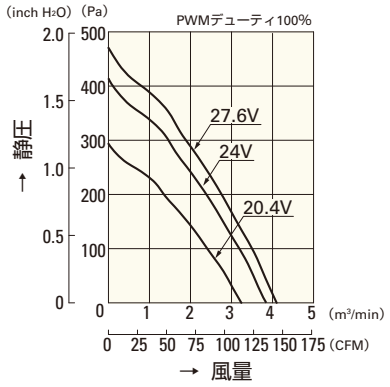

9TN24P1H01

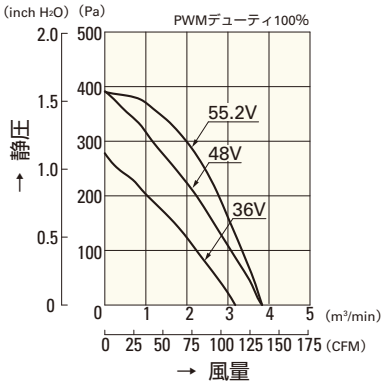

9TN48P1H01

PWM デューティ 回転速度特性例

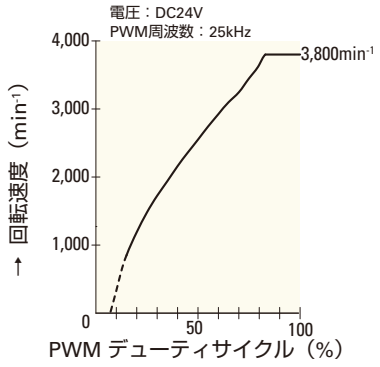

9TN24P1H01

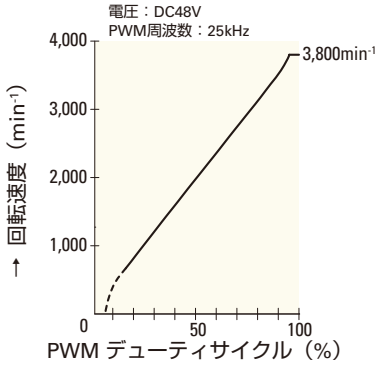

9TN48P1H01

φ175mm

San Ace C175

69mm厚

一般仕様

パルスセンサ付 パルスセンサ仕様 ⇨ P.309参照

PWMコントロール機能付 ⇨ P.311参照

- 材質 ……モータケース：アルミニウム，
  羽根：樹脂（難燃グレード　UL94V-1以上）
- 期待寿命 ……各型番による（L10：残存率90% 60℃，定格電圧，連続運転，フリーエアー状態）
- ファン電源リード線 ……⊕赤色 ⊖黒色 センサ 黄色 コントロール 茶色
- 保存温度範囲 ……−30℃～+70℃（結露なきこと）

φ175mm×69mm厚 〔質量：750g〕

仕様

当社インレットノズル［別売（型番：109-1073）］装着時

型　番	定格電圧 [V]	使用電圧範囲 [V]	PWMデューティサイクル注1 [%]	定格電流 [A]	定格入力 [W]	定格回転速度 [min⁻¹]	最大風量 [m³/min]	最大風量 [CFM]	最大静圧 [Pa]	最大静圧 [inchH₂O]	音圧レベル [dB(A)]	使用温度範囲 [℃]	期待寿命 [h]
9TG24P0G01	24	20.4 ～ 27.6	100	3.9	93.6	4,700	14.0	494.7	885	3.55	73	−10 ～ +60	40,000
9TG48P0G01	48	36 ～ 55.2		1.95	93.6							−10 ～ +70	

注1：PWMデューティサイクル0%時の回転速度は0min⁻¹
注2：定格電圧における最大入力は130[W]

※入力PWM周波数：25kHz

センサなし　パルスセンサ　PWMコントロール …すべての機種でご用意できます。

外形図

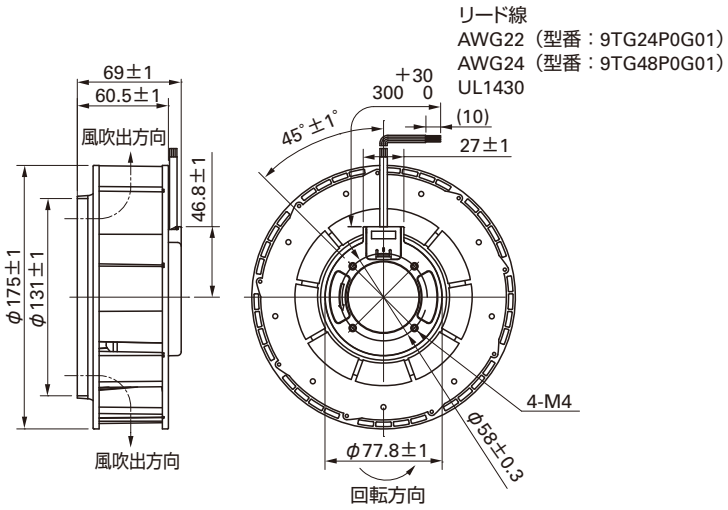

取付穴参考寸法図

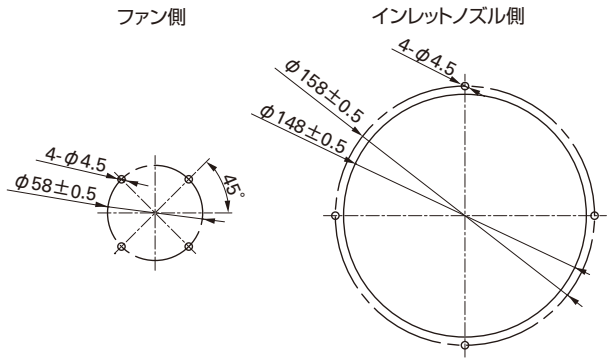

オプション

インレットノズル

型番：109-1073　材質：鋼板　表面処理：電解ニッケルメッキ

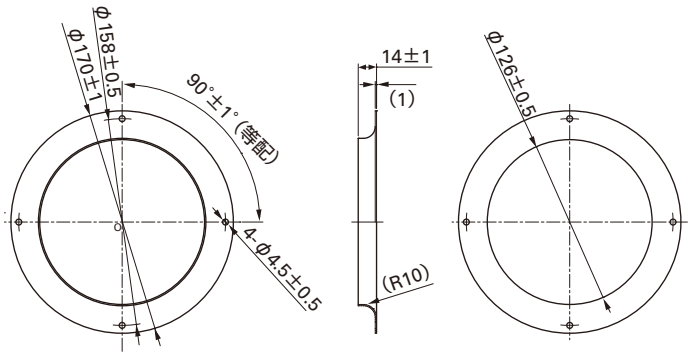

フィンガーガード

型番：109-722　表面処理：ニッケルクロムメッキ（銀色）

吸込側，吐出側兼用

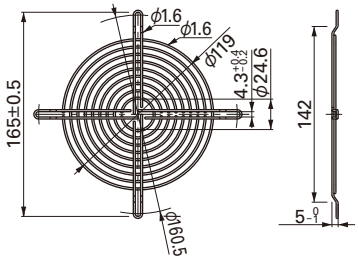

インレットノズル：吸引される空気の流れを整えるためにファン吸込み側に取り付けるノズル

取付例

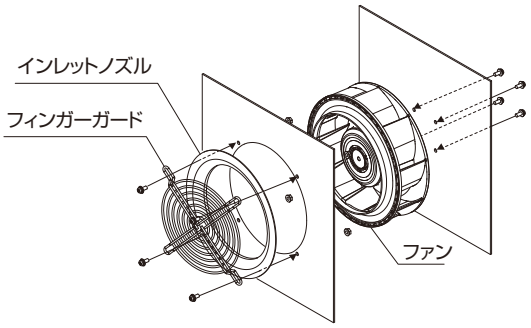

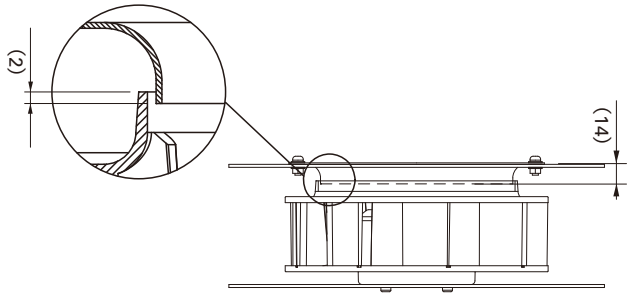

ネジ長さはファン端面より4mm以上6mm以下
ゆるみ防止のため平座金･バネ座金の使用を推奨

風量・静圧特性例

PWM デューティサイクル

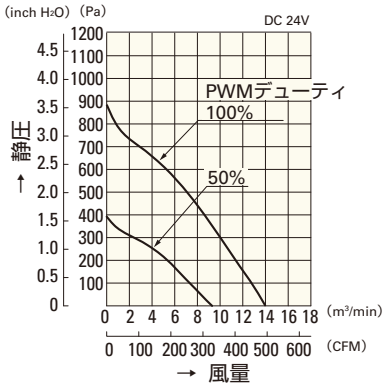

9TG24P0G01

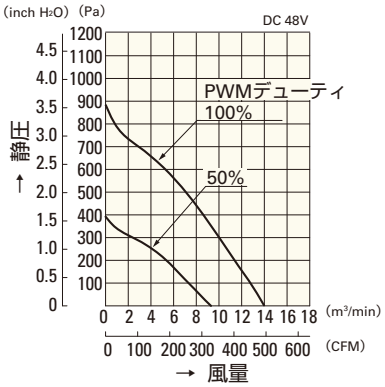

9TG48P0G01

使用電圧範囲

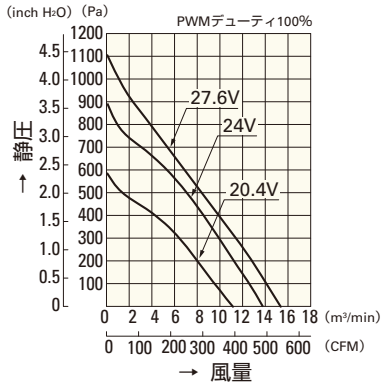

9TG24P0G01

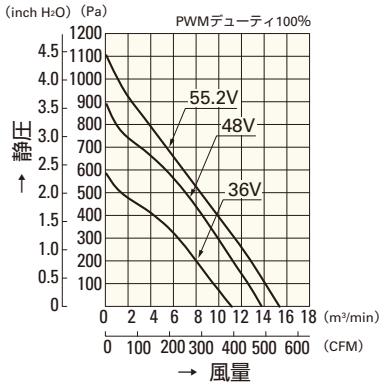

9TG48P0G01

PWM デューティ 回転速度特性例

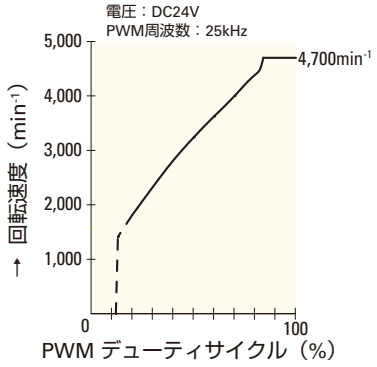

9TG24P0G01

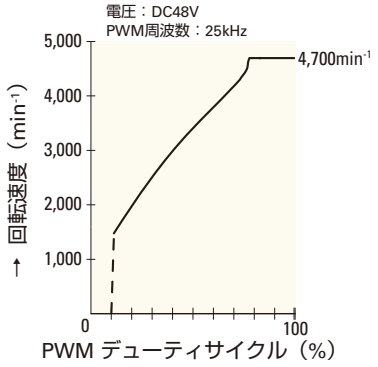

9TG48P0G01

76mm

San Ace B76

20mm厚・**30mm厚**

一般仕様

パルスセンサ付 パルスセンサ仕様 ⇨ P.309参照

・材質 ……フレーム：樹脂（難燃グレード　UL94V-0），
羽根：樹脂（難燃グレード　UL94V-1）
・期待寿命 ……各型番による（L10：残存率90% 60℃，定格電圧，連続運転，フリーエアー状態）
・ファン電源リード線 ……⊕赤色 ⊖黒色または青色 センサ 黄色
・保存温度範囲 ……－30℃～＋70℃（結露なきこと）

76mm×30mm厚 〔質量：100g〕

仕様

型　番	定格電圧 [V]	使用電圧範囲 [V]	定格電流 [A]	定格入力 [W]	定格回転速度 [min^{-1}]	最大風量 [m^3/min]	最大風量 [CFM]	最大静圧 [Pa]	最大静圧 [$inchH_2O$]	音圧レベル [dB(A)]	使用温度範囲 [℃]	期待寿命 [h]
109BD12HC2	12	10.2 ～ 13.8	0.37	4.44	3,000	0.36	12.7	151.9	0.610	41.5	－10 ～＋60	40,000
109BD12FC2			0.27	3.24	2,600	0.31	10.9	98	0.394	37	－10 ～＋70	
109BD12MC2			0.14	1.68	2,100	0.25	8.8	58.8	0.236	32.5		
109BD24HC2	24	20.4 ～ 27.6	0.17	4.08	3,000	0.36	12.7	151.9	0.610	41.5	－10 ～＋60	
109BD24FC2			0.14	3.36	2,600	0.31	10.9	98	0.394	37	－10 ～＋70	
109BD24MC2			0.10	2.40	2,100	0.25	8.8	58.8	0.236	32.5		

センサなし パルスセンサ …すべての機種でご用意できます。　ロックセンサ …機種によって異なりますのでお問い合わせください。

外形図

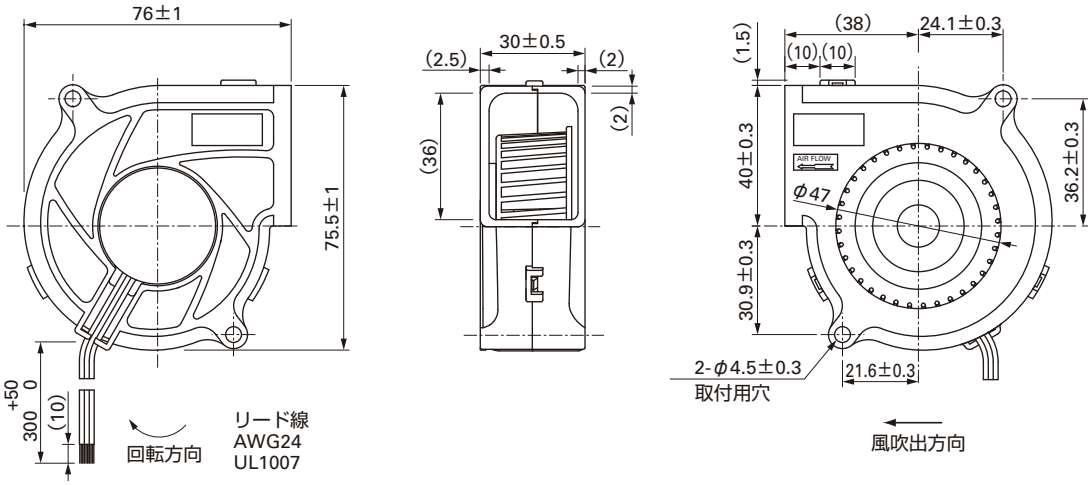

風量・静圧特性例

Hスピード

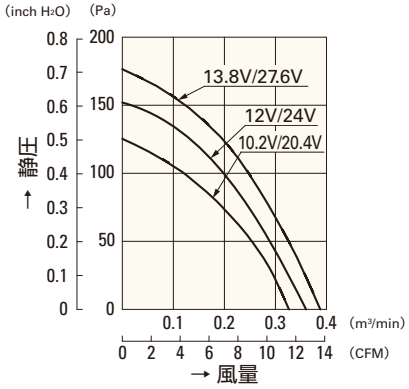

109BD12HC2
109BD24HC2

Fスピード

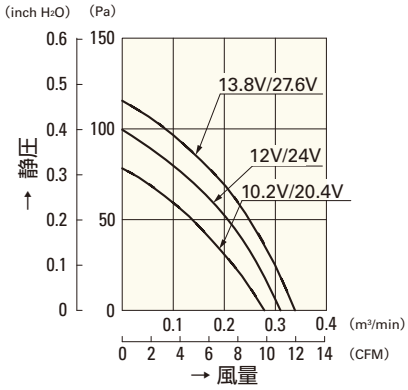

109BD12FC2
109BD24FC2

Mスピード

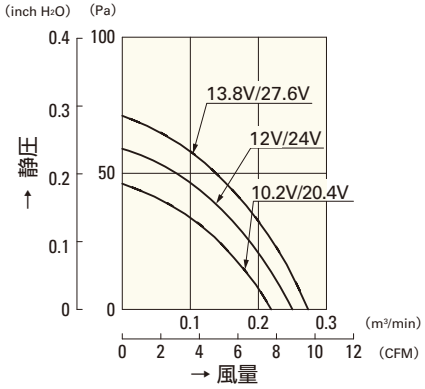

109BD12MC2
109BD24MC2

97mm

San Ace B97

33mm厚

一般仕様

パルスセンサ付 パルスセンサ仕様 ⇨ P.309参照

PWMコントロール機能付 ⇨ P.311参照

・材質 ……フレーム：樹脂（難燃グレード　UL94V-0），
羽根：樹脂（難燃グレード　UL94V-0）

・期待寿命 ……各型番による（L10：残存率90% 60℃，定格電圧，連続運転，フリーエアー状態）

・ファン電源リード線 ……⊕赤色 ⊖黒色 センサ 黄色 コントロール 茶色

・保存温度範囲 ……－30℃～＋70℃（結露なきこと）

97mm×33mm厚 〔質量：190g〕

ECO PRODUCTS

仕様　PWMコントロール・パルスセンサ付き

型　番	定格電圧 [V]	使用電圧範囲 [V]	PWMデューティサイクル注1 [%]	定格電流 [A]	定格入力 [W]	定格回転速度 [min⁻¹]	最大風量 [m³/min]	最大風量 [CFM]	最大静圧 [Pa]	最大静圧 [inchH₂O]	音圧レベル [dB(A)]	使用温度範囲 [℃]	期待寿命 [h]
9BMB12P2K01	12	10.8 ～ 13.2	100	3.4	40.8	6,850	1.61	56.8	1,280	5.14	66	－10～＋70	40,000
9BMB12P2F01		10.2 ～ 13.8	100	0.9	10.8	4,500	1.04	36.7	410	1.64	56		
9BMB24P2K01	24	21.6 ～ 26.4	100	1.62	38.88	6,850	1.61	56.8	1,280	5.14	66		
9BMB24P2G01			100	0.83	19.92	5,750	1.34	47.3	760	3.05	61		

注1：PWMデューティサイクル0%時の回転速度は0min⁻¹

※入力PWM周波数：25kHz

パルスセンサ付き

型　番	定格電圧 [V]	使用電圧範囲 [V]	定格電流 [A]	定格入力 [W]	定格回転速度 [min⁻¹]	最大風量 [m³/min]	最大風量 [CFM]	最大静圧 [Pa]	最大静圧 [inchH₂O]	音圧レベル [dB(A)]	使用温度範囲 [℃]	期待寿命 [h]
9BMB12G201	12	7 ～ 13.8	1.80	21.6	5,750	1.34	47.3	760	3.052	61	－10～＋70	40,000
9BMB12S201			1.40	16.8	5,250	1.22	43.1	610	2.450	59		
9BMB12H201			1.10	13.2	4,850	1.11	39.2	490	1.968	57		
9BMB12F201			0.90	10.8	4,500	1.04	36.7	410	1.647	56		
9BMB24G201	24	12 ～ 26.4	0.83	19.9	5,750	1.34	47.3	760	3.052	61		
9BMB24S201			0.70	16.8	5,250	1.22	43.1	610	2.450	59		
9BMB24H201			0.55	13.2	4,850	1.11	39.2	490	1.968	57		
9BMB24F201			0.45	10.8	4,500	1.04	36.7	410	1.647	56		

センサなし　パルスセンサ　PWMコントロール …すべての機種でご用意できます。

外形図 (PWMコントロール・パルスセンサ付き)

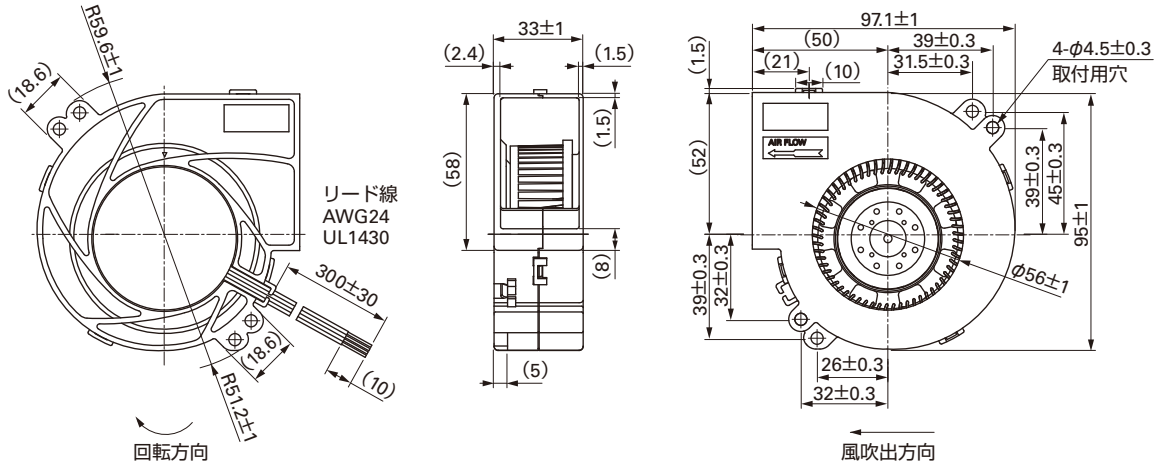

風量・静圧特性例

PWM デューティ 回転速度特性例

PWM デューティサイクル

使用電圧範囲

PWM コントロール・パルスセンサ付き

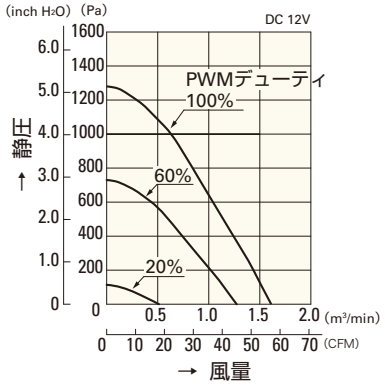

PWM コントロール・パルスセンサ付き

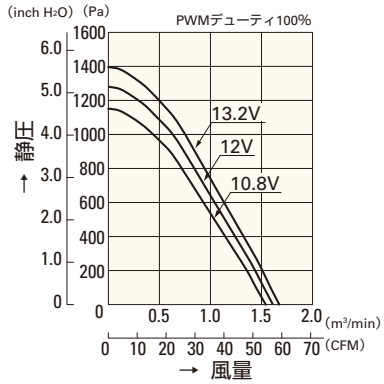

PWM コントロール・パルスセンサ付き

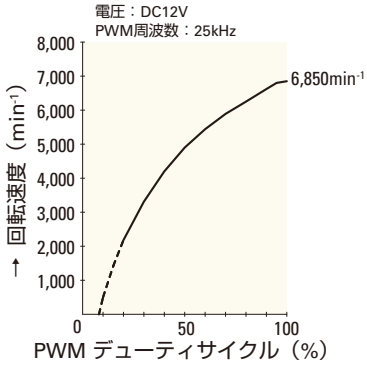

9BMB12P2K01

PWM コントロール・パルスセンサ付き

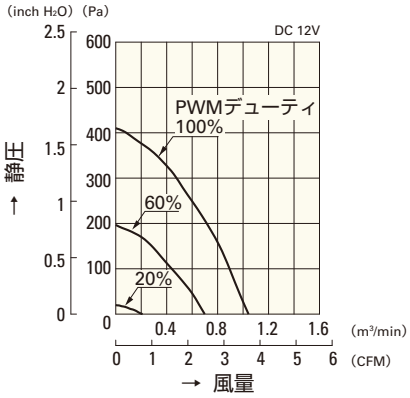

PWM コントロール・パルスセンサ付き

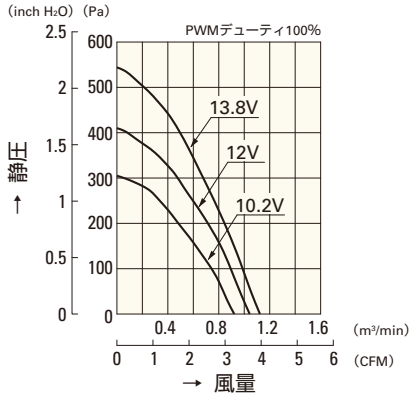

PWM コントロール・パルスセンサ付き

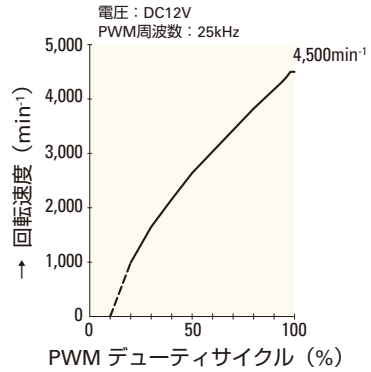

9BMB12P2F01

PWM コントロール・パルスセンサ付き

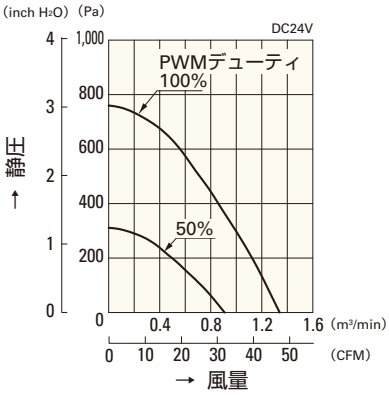

PWM コントロール・パルスセンサ付き

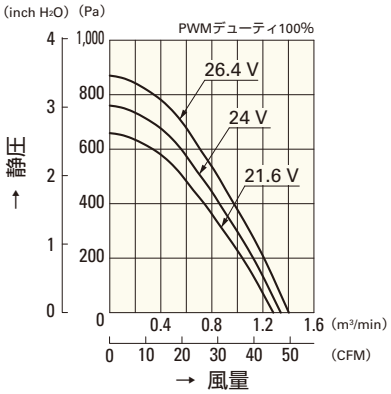

PWM コントロール・パルスセンサ付き

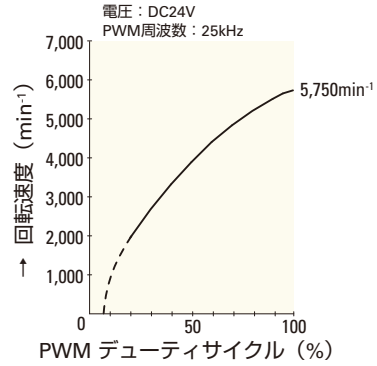

9BMB24P2G01

PWM コントロール・パルスセンサ付き

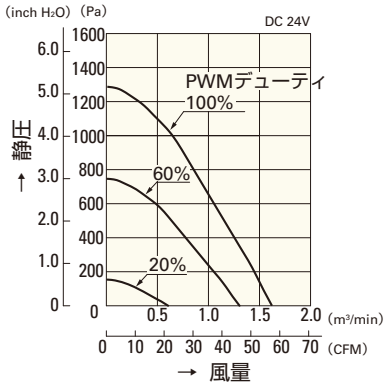

PWM コントロール・パルスセンサ付き

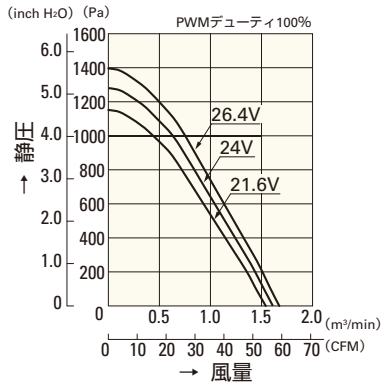

PWM コントロール・パルスセンサ付き

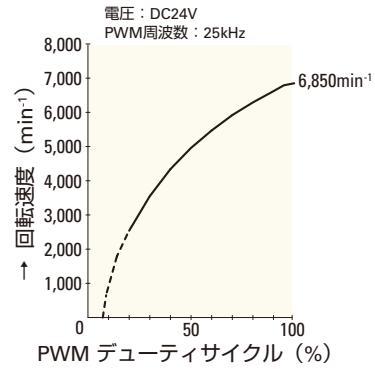

9BMB24P2K01

97mm

San Ace B97

97mm×33mm厚 〔質量：190g〕

風量・静圧特性例

使用電圧範囲

パルスセンサ付き

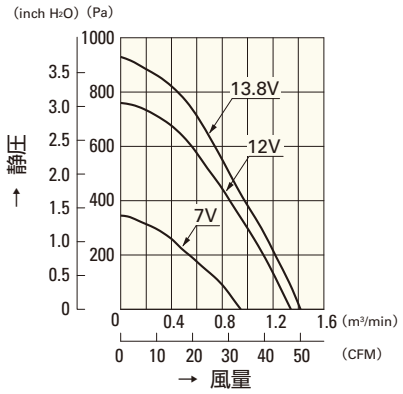

9BMB12G201

パルスセンサ付き

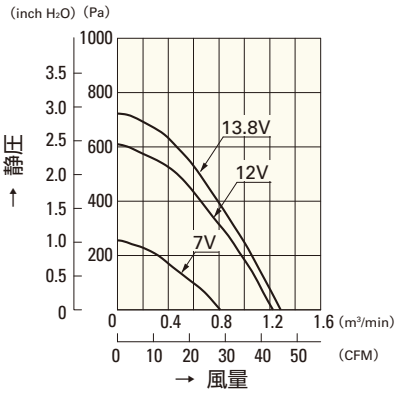

9BMB12S201

パルスセンサ付き

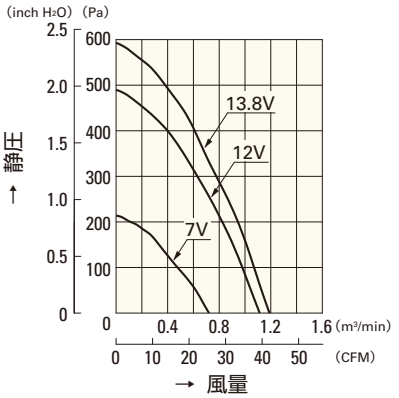

9BMB12H201

パルスセンサ付き

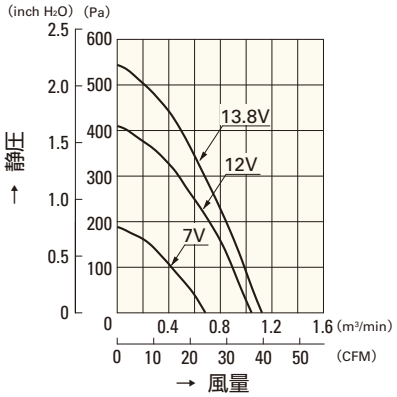

9BMB12F201

パルスセンサ付き

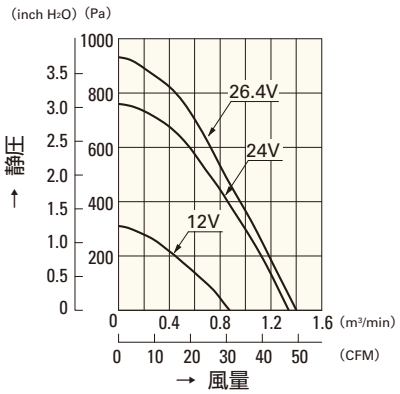

9BMB24G201

パルスセンサ付き

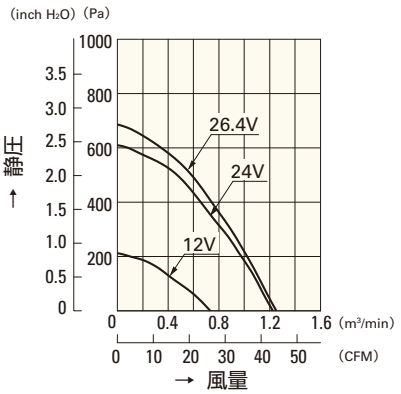

9BMB24S201

パルスセンサ付き

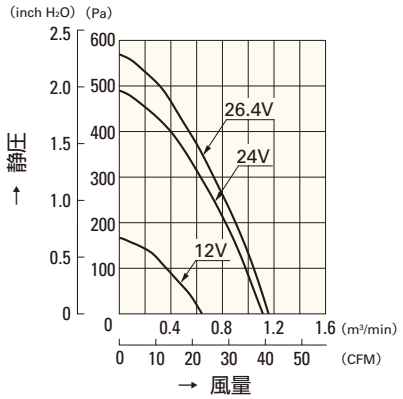

9BMB24H201

パルスセンサ付き

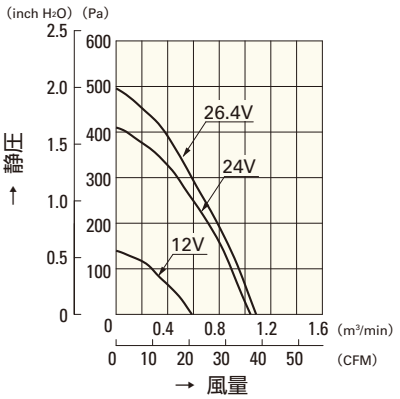

9BMB24F201

120mm

San Ace B120

32mm厚

一般仕様

パルスセンサ付 パルスセンサ仕様 ⇨ P.309参照

・材質 ……フレーム：樹脂（難燃グレード　UL94V-0），
羽根：樹脂（難燃グレード　UL94V-1）
・期待寿命 ……各型番による（L10：残存率90% 60℃，定格電圧，連続運転，フリーエアー状態）
・ファン電源リード線 ……⊕赤色 ⊖黒色または青色 センサ 黄色
・保存温度範囲 ……－30℃ ～＋70℃（結露なきこと）

120mm×32mm厚 〔質量：270g〕

仕様

型　番	定格電圧 [V]	使用電圧範囲 [V]	定格電流 [A]	定格入力 [W]	定格回転速度 [min⁻¹]	最大風量 [m³/min]	最大風量 [CFM]	最大静圧 [Pa]	最大静圧 [inchH₂O]	音圧レベル [dB(A)]	使用温度範囲 [℃]	期待寿命 [h]
109BF12HC2	12	10.2 ～ 13.8	0.6	7.2	2,400	0.78	27.5	175.4	0.704	52	－10 ～＋60	40,000
109BF12MC2			0.32	3.84	1,900	0.61	21.5	109.8	0.441	44		
109BF24HC2	24	20.4 ～ 27.6	0.3	7.2	2,400	0.78	27.5	175.4	0.704	52		
109BF24MC2			0.16	3.84	1,900	0.61	21.5	109.8	0.441	44		

センサなし パルスセンサ …すべての機種でご用意できます。　ロックセンサ …機種によって異なりますのでお問い合わせください。

外形図

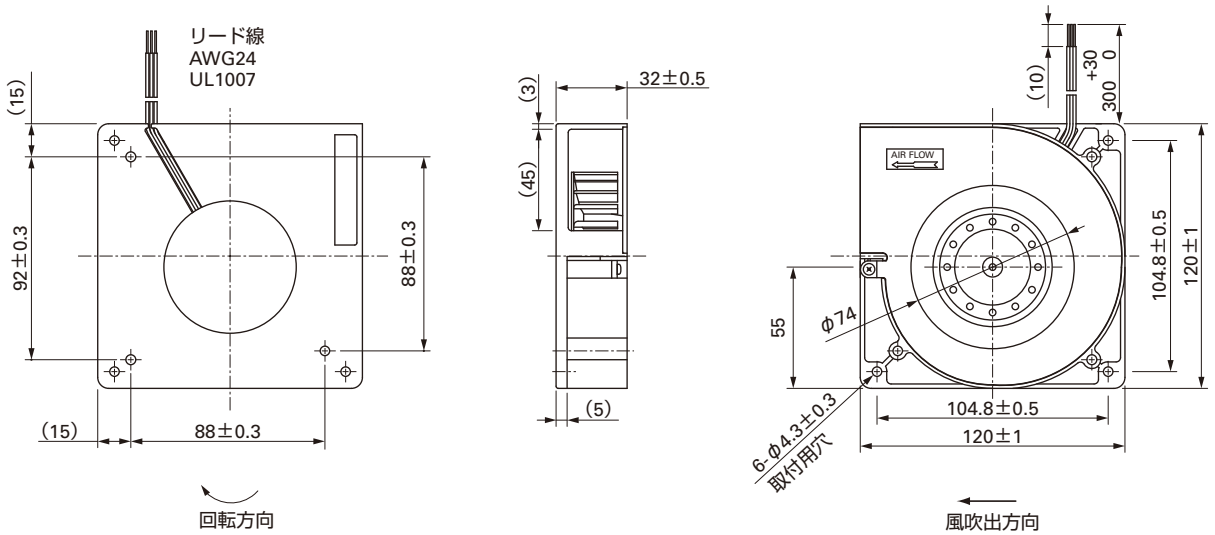

風量・静圧特性例

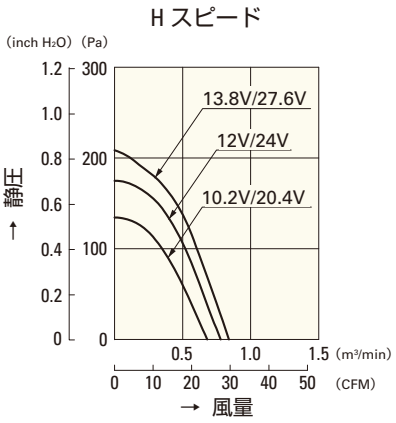

109BF12HC2
109BF24HC2

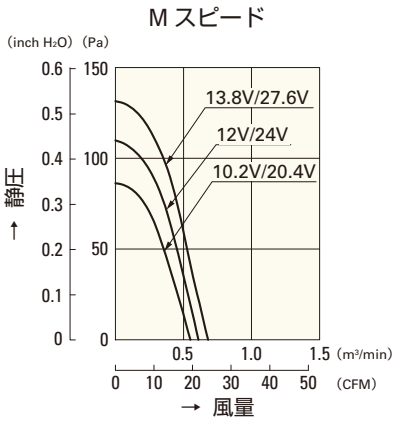

109BF12MC2
109BF24MC2

120mm

San Ace B120

32mm厚

一般仕様

パルスセンサ付 パルスセンサ仕様 ⇨ P.309参照

PWMコントロール機能付 ⇨ P.311参照

・材質 ……フレーム：樹脂（難燃グレード　UL94V-0），
羽根：樹脂（難燃グレード　UL94V-0）

・期待寿命 ……各型番による（L10：残存率90% 60℃，定格電圧，連続運転，フリーエアー状態）

・ファン電源リード線 ……⊕赤色 ⊖黒色 センサ 黄色 コントロール 茶色

・保存温度範囲 ……－30℃ ～＋70℃（結露なきこと）

120mm×32mm厚 〔質量：340g〕

ECO PRODUCTS

仕様

型　番	定格電圧 [V]	使用電圧範囲 [V]	PWMデューティサイクル注1) [%]	定格電流 [A]	定格入力 [W]	定格回転速度 [min^{-1}]	最大風量 [m^3/min]	最大風量 [CFM]	最大静圧 [Pa]	最大静圧 [inchH$_2$O]	音圧レベル [dB(A)]	使用温度範囲 [℃]	期待寿命注2) [h]
9BFB12P2H003	12	10.8 ～ 13.2	100	2.3	27.6	3,750	1.6	56.5	1,250	5.02	62	－20 ～＋70	40,000/60℃ (70,000/40℃)
9BFB24P2H003	24	21.6 ～ 26.4	100	1.1	26.4	3,750	1.6	56.5	1,250	5.02	62		
			0	0.12	2.88	1,300	0.46	16.2	43	0.17	41		

注1：9BFB12P2H003のPWMデューティサイクル0%時の回転速度は0min^{-1}
注2：周囲温度40℃の場合の期待寿命は参考値です。

※入力PWM周波数：25kHz

センサなし　パルスセンサ　PWMコントロール …すべての機種でご用意できます。

外形図

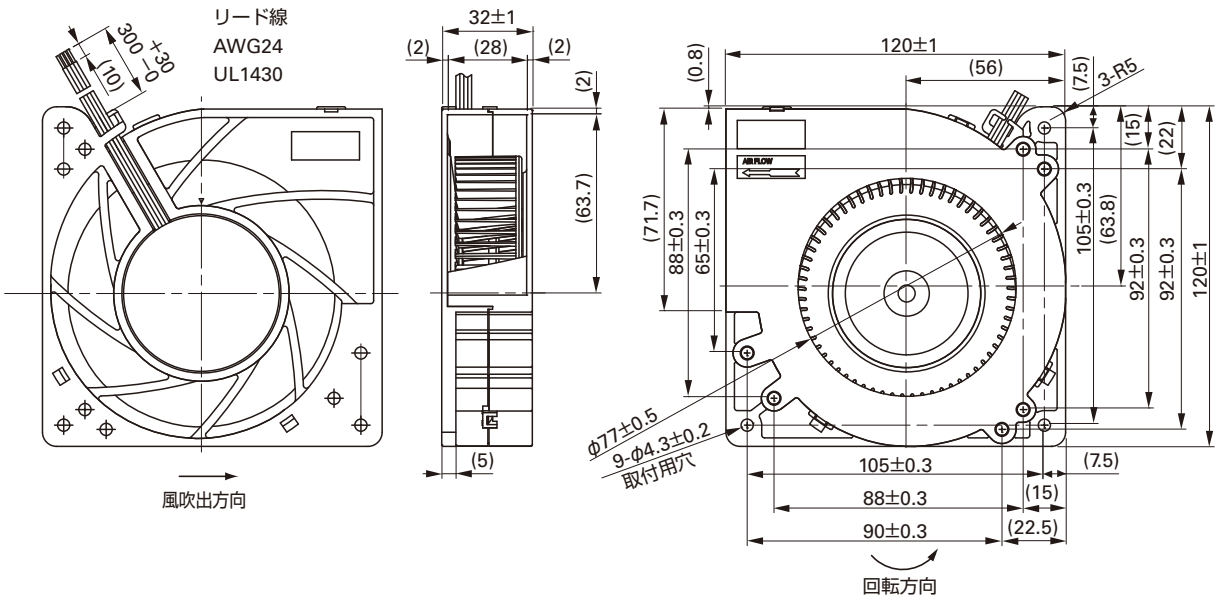

風量・静圧特性例

PWM デューティサイクル

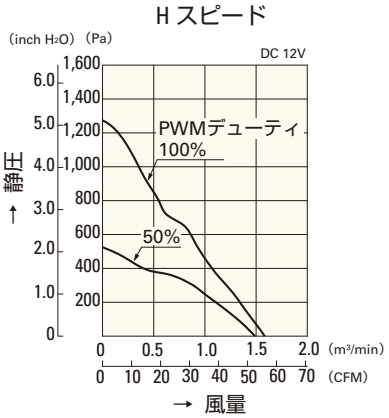

9BFB12P2H003

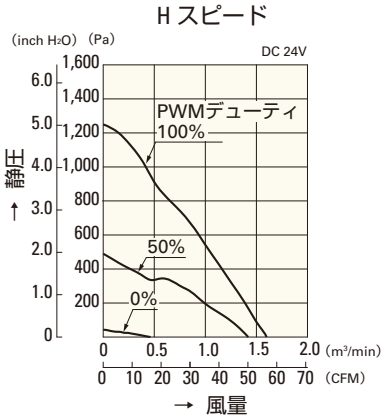

9BFB24P2H003

使用電圧範囲

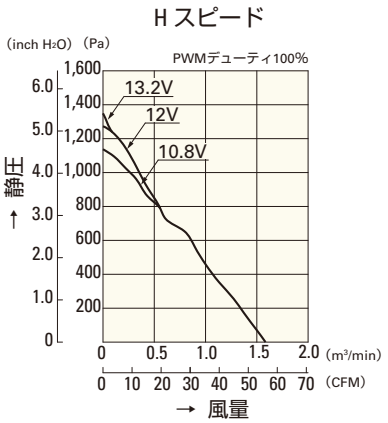

9BFB12P2H003

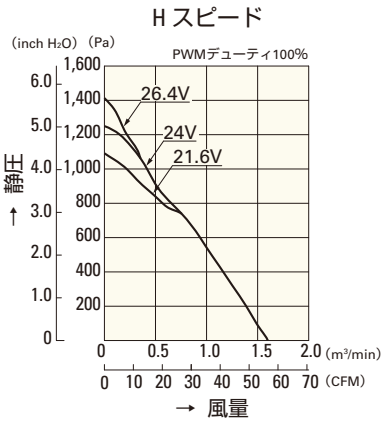

9BFB24P2H003

PWM デューティ 回転速度特性例

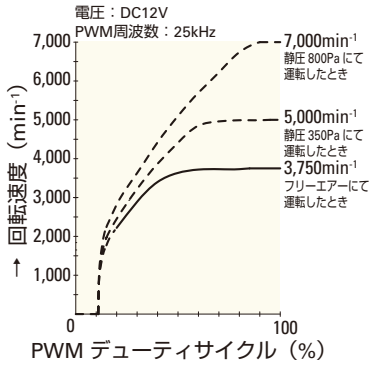

9BFB12P2H003

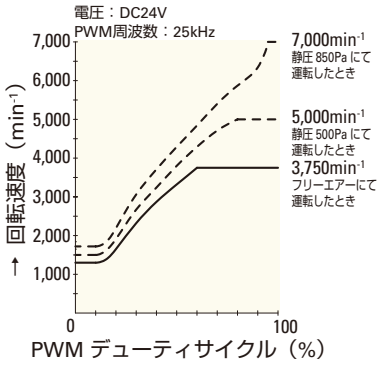

9BFB24P2H003

127mm

San Ace B127

32mm厚

一般仕様

パルスセンサ付 パルスセンサ仕様 ⇨ P.309参照

・材質 ……フレーム：樹脂（難燃グレード　UL94V-0），
羽根：樹脂（難燃グレード　UL94V-1）
・期待寿命 ……各型番による（L10：残存率90% 60℃，定格電圧，連続運転，フリーエアー状態）
・ファン電源リード線 ……⊕赤色 ⊖黒色または青色 センサ 黄色
・保存温度範囲 ……－30℃～＋70℃（結露なきこと）

127mm×32mm厚 〔質量：290g〕

仕様

型　番	定格電圧 [V]	使用電圧範囲 [V]	定格電流 [A]	定格入力 [W]	定格回転速度 [min^{-1}]	最大風量 [m^3/min]	最大風量 [CFM]	最大静圧 [Pa]	最大静圧 [inchH_2O]	音圧レベル [dB(A)]	使用温度範囲 [℃]	期待寿命 [h]
109BJ12HC2	12	10.2 ～ 13.8	0.52	6.24	2,400	0.78	27.5	205.8	0.826	46	－10 ～＋70	40,000
109BJ12MC2			0.29	3.48	1,900	0.61	21.5	109.8	0.441	40		
109BJ24HC2	24	20.4 ～ 27.6	0.26	6.24	2,400	0.78	27.5	205.8	0.826	46	－10 ～＋60	
109BJ24MC2			0.15	3.6	1,900	0.61	21.5	109.8	0.441	40		

センサなし パルスセンサ …すべての機種でご用意できます。　ロックセンサ …機種によって異なりますのでお問い合わせください。

外形図

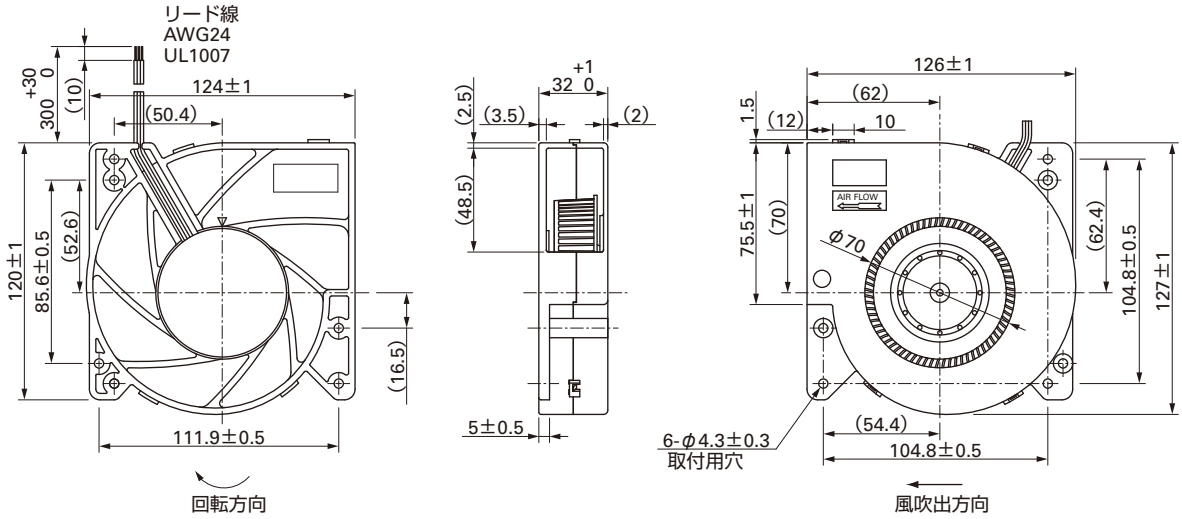

風量・静圧特性例

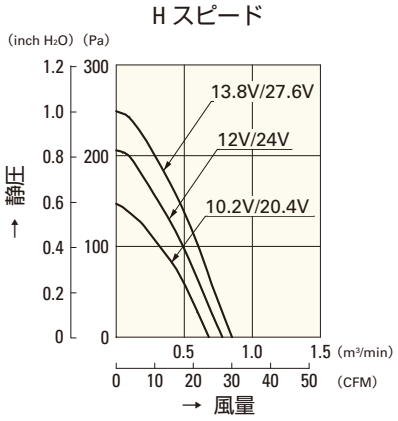

109BJ12HC2
109BJ24HC2

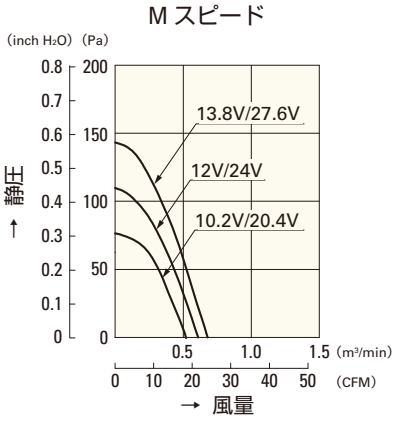

109BJ12MC2
109BJ24MC2

160mm

San Ace B160

40mm厚

一般仕様 パルスセンサ付 パルスセンサ仕様 ⇨ P.309参照

・材質 ……フレーム：樹脂（難燃グレード　UL94V-0），
　　羽根：樹脂（難燃グレード　UL94V-1）
・期待寿命 ……各型番による（L10：残存率90% 60℃，定格電圧，連続運転，フリーエアー状態）
・ファン電源リード線 ……⊕赤色 ⊖黒色または青色 センサ 黄色
・保存温度範囲 ……－30℃～＋70℃（結露なきこと）

160mm×40mm厚 〔質量：580g〕

仕様

型　番	定格電圧 [V]	使用電圧範囲 [V]	定格電流 [A]	定格入力 [W]	定格回転速度 [min^{-1}]	最大風量 [m^3/min]	最大風量 [CFM]	最大静圧 [Pa]	最大静圧 [inchH_2O]	音圧レベル [dB(A)]	使用温度範囲 [℃]	期待寿命 [h]
109BG12HC1	12	10.2 ～ 13.8	1.3	15.6	2,300	1.62	57.2	313.6	1.259	55	－10 ～＋60	40,000
109BG12MC1			0.64	7.68	1,800	1.26	44.5	156.8	0.629	50		
109BG24HC1	24	20.4 ～ 27.6	0.62	14.88	2,300	1.62	57.2	313.6	1.259	55		
109BG24MC1			0.31	7.44	1,800	1.26	44.5	156.8	0.629	50		

センサなし パルスセンサ …すべての機種でご用意できます。　ロックセンサ …機種によって異なりますのでお問い合わせください。

外形図

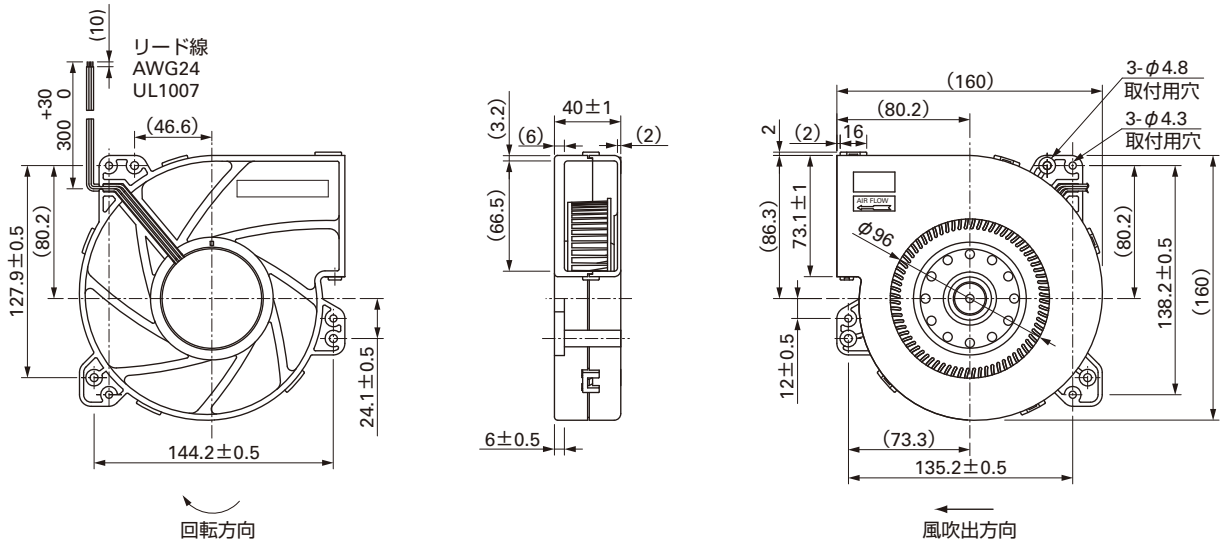

風量・静圧特性例

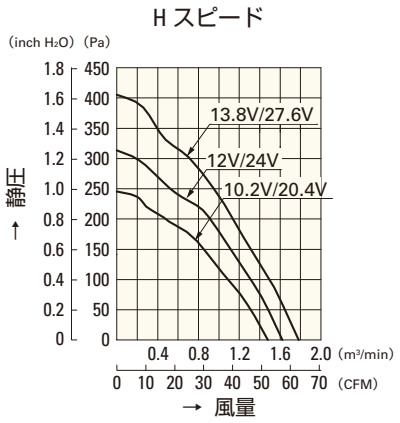

109BG12HC1
109BG24HC1

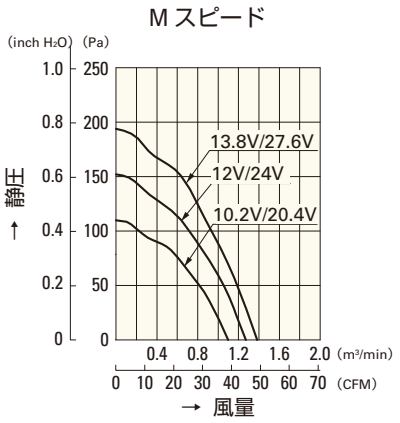

109BG12MC1
109BG24MC1

Intel® 775-land LGA Package対応 CPUクーラー

SAN ACE **MC**

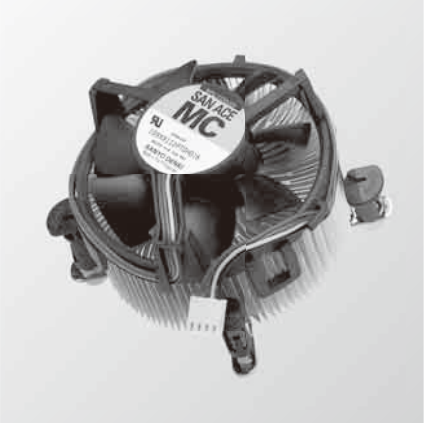

一般仕様

・材質 ……フレーム：樹脂（難燃グレード　UL94V-0），
羽根：樹脂（難燃グレード　UL94V-1）
ヒートシンク：アルミニウム（中央部：銅）
・ファン電源リード線 ……⊕黄色（コネクタNo.2側）⊖黒色（コネクタNo.1側）
センサ 緑色（コネクタNo.3側）コントロール 青色（コネクタNo.4側）
・コネクタ ……モレックスP/N 47054-1000 またはウィーソン2510C888-001
・コンタクト ……モレックスP/N 5159PBT または相当品 またはウィーソン2511-T1
・質量 ……575g

仕様

型　番	定格電圧 [V]	使用電圧範囲 [V]	定格電流 [A]	定格回転速度 [min⁻¹]	θc-a 熱抵抗 [K/W]	音圧レベル [dB(A)]	使用温度範囲 [℃]	期待寿命 [h]
109X9112PT0H016	12	10.8 ～ 13.2	0.31	3,900	0.266	42	0 ～＋70	40,000
				2,300	0.320	27		

外形図

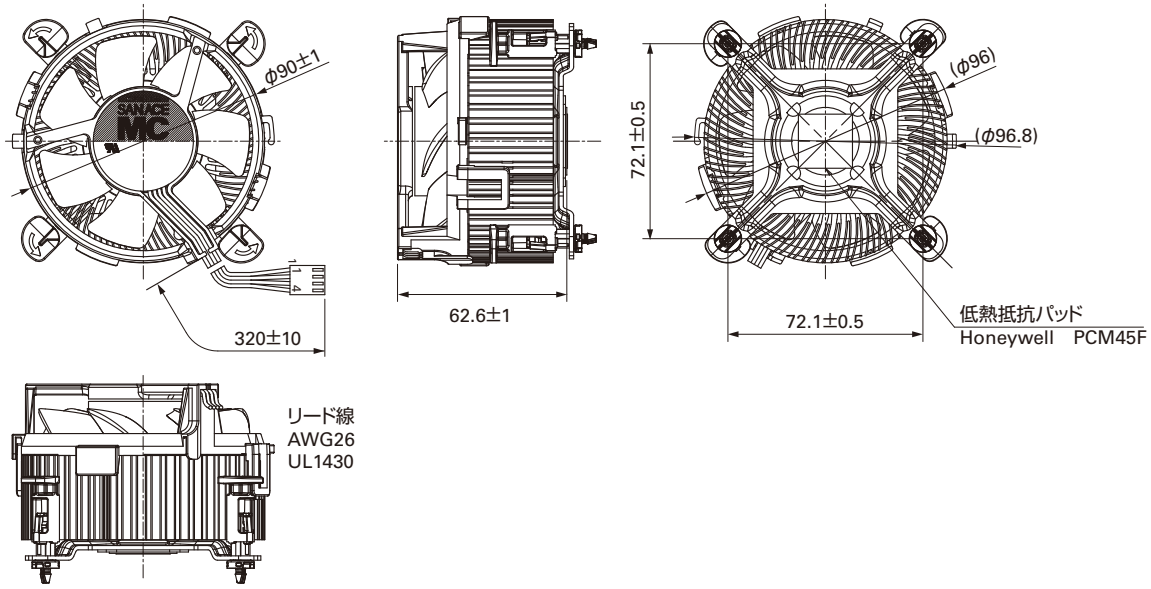

回転速度特性例

コントロール端子入力 PWM デューティー 回転速度特性例

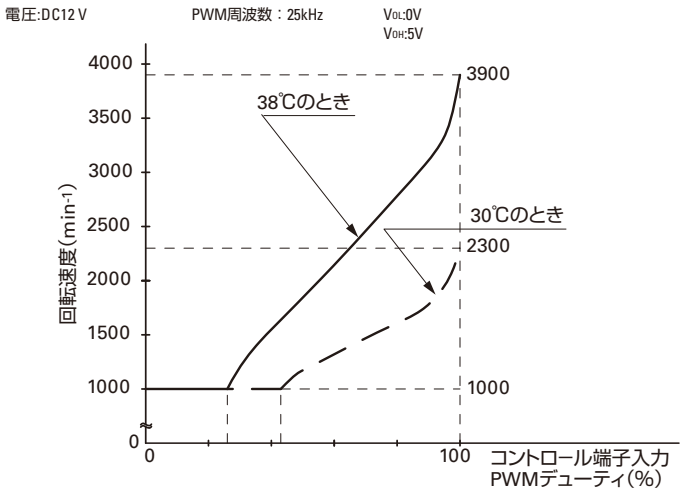

コントロール端子入力 PWM 波形
PWM信号入力：青リード−黒リード間

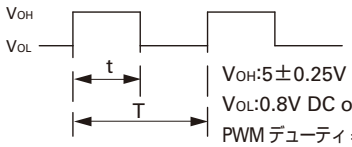

VOH:5±0.25V DC
VOL:0.8V DC or Less
PWM デューティ＝t / T×100
PWM 周波数＝1 / T＝21～28　kHz

コントロール端子電流
I SOURCE MAX.:5 mA (AT 0V CONTROL VOLTAGE)
I SINK MAX.:5 mA (AT 5V CONTROL VOLTAGE)

Intel® Pentium® 4 Processor（775-land LGA Package）対応 CPUクーラー

SAN ACE **MC**

ECO PRODUCTS

一般仕様

・材質 ……フレーム：樹脂（難燃グレード　UL94V-0），
羽根：樹脂（難燃グレード　UL94V-1）
ヒートシンク：アルミニウム（中央部：銅）
・ファン電源リード線 ……⊕黄色（コネクタNo.2側）⊖黒色（コネクタNo.1側）
センサ 緑色（コネクタNo.3側）コントロール 青色（コネクタNo.4側）
・コネクタ ……モレックスP/N 47054-1000 またはウィーソン2510C888-001
・コンタクト ……モレックスP/N 5159PBTまたは相当品またはウィーソン2511-T1
・質量 ……490g

仕様

型　番	定格電圧 [V]	使用電圧範囲 [V]	定格電流 [A]	定格回転速度 [min⁻¹]	θc-a 熱抵抗 [K/W]	音圧レベル [dB(A)]	使用温度範囲 [℃]	期待寿命 [h]
109X9212PT0H016	12	10.8 ～ 13.2	0.28	3,650	0.276	42	0 ～＋70	40,000
				2,200	0.340	28		

外形図

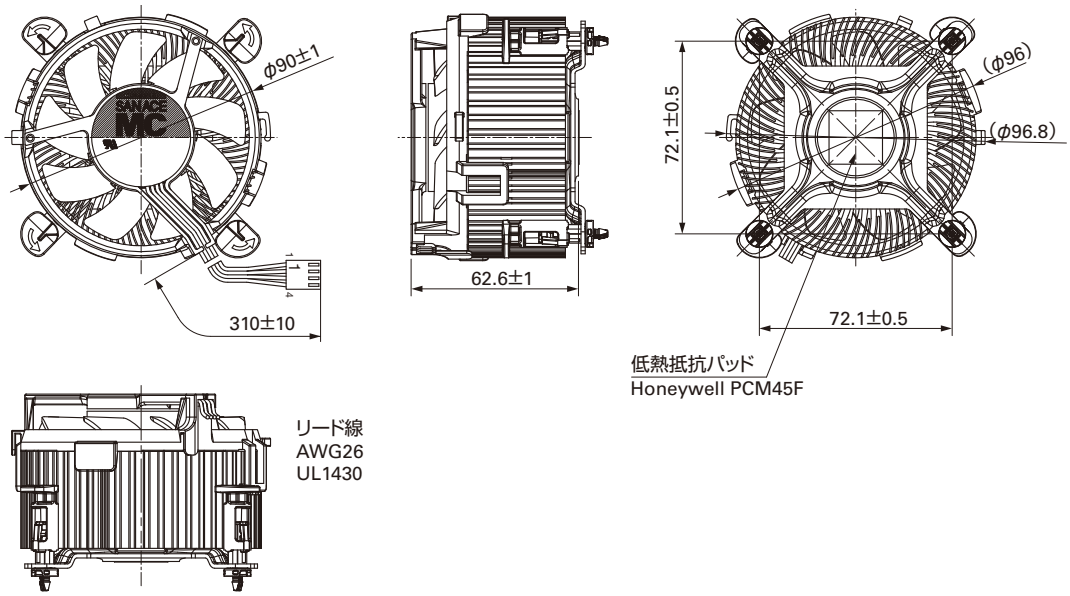

回転速度特性例

コントロール端子入力 PWM デューティ ー 回転速度特性例

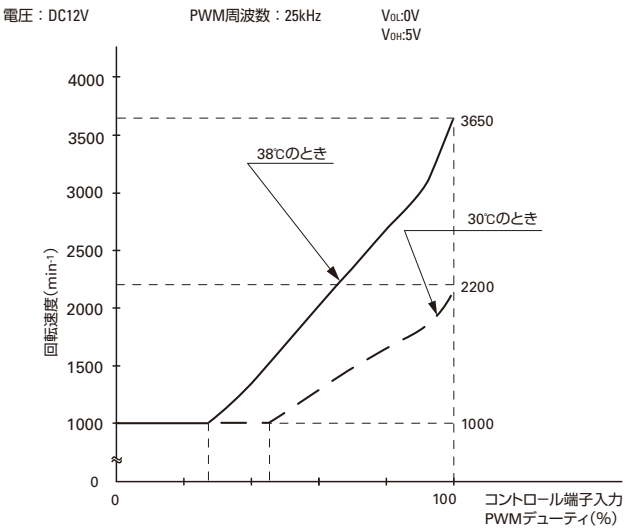

コントロール端子入力 PWM 波形

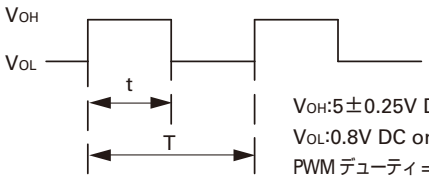

VOH:5±0.25V DC
VOL:0.8V DC or Less
PWM デューティ＝t / T×100
PWM 周波数＝1 / T＝21～28　kHz

コントロール端子電流
I SOURCE MAX.:5 mA (AT 0V CONTROL VOLTAGE)
I SINK MAX.:5 mA (AT 5V CONTROL VOLTAGE)

PWM コントロール機能付ファン

技術資料 P.311参照

本文に PWMコントロール機能付 マークがある機種の他にも，以下の型番があります。

写真は□38mm×28mm厚です。

■対応サイズと特性例

下記以外の仕様につきましては，当社営業部までお問い合わせください。

ClosedLoop …コントロールタイプ：クローズドループ（マークのないものはオープンループ）

サイズ (mm)	型番	フレーム材質	定格電圧 [V]	PWM 周波数 [kHz]	定格電流 [A]	定格回転速度 (min⁻¹) デューティサイクル 0%	定格回転速度 (min⁻¹) デューティサイクル 100%	最大風量 [m³/min]	最大風量 [CFM]	最大静圧 [Pa]	最大静圧 [inchH₂O]	音圧レベル [dB(A)]	期待寿命 [h]
□36mm×28mm 厚	9GV3612P3J03	樹脂	12	25.0	0.75	3,200	19,000	0.55	19.42	525	2.11	58.5	40,000
	9GV3612P3G03	樹脂	12	25.0	0.34	3,200	14,000	0.4	14.12	275	1.10	52	40,000
□38mm×28mm 厚	9GV0312P3J03	樹脂	12	25.0	0.6	3,000	15,900	0.57	20.13	315	1.27	54	40,000
□40mm×28mm 厚	109P0412P3J033	樹脂	12	25.0	0.41	0	12,500	0.46	16.24	210	0.84	44	40,000
	109P0412P3G033	樹脂	12	25.0	0.39	0	11,500	0.42	14.83	179	0.72	42	40,000
	9PH0412P3K033	樹脂	12	25.0	0.5	3,200	15,500	0.59	20.83	340	1.37	50	40,000
	9GV0412P3J02	樹脂	12	25.0	0.6	2,650	14,700	0.68	24.01	330	1.33	55	40,000
	9GV0412P3K03	樹脂	12	25.0	0.84	3,000	16,500	0.76	26.8	415	1.67	58	30,000
	9GV0412P3J03	樹脂	12	25.0	0.6	2,650	14,700	0.68	24.01	330	1.33	55	40,000
	9GV0412P3G03	樹脂	12	25.0	0.47	2,400	13,000	0.6	21.19	260	1.04	52	40,000
□40mm×56mm 厚	9CRA0412P5J03	樹脂	12	25.0	1.4	吸込側：2,850 吐出側：2,250	吸込側：15,800 吐出側：12,200	0.9	31.78	570	2.29	62	40,000
	9CRA0412P5K03	樹脂	12	25.0	1.8	吸込側：3,050 吐出側：2,300	吸込側：17,000 吐出側：13,000	0.95	33.5	650	2.61	65	30,000
	9CR0412P5S03	樹脂	12	25.0	0.88	吸込側：3,300 吐出側：2,000	吸込側：15,800 吐出側：10,600	0.7	24.72	450	1.81	57.5	40,000
	9CRA0412P5G03	樹脂	12	25.0	1	吸込側：2,800 吐出側：2,150	吸込側：14,000 吐出側：10,400	0.77	27.19	435	1.75	59	40,000
□60mm×25mm 厚	9AH0612P4G03	樹脂	12	25.0	0.21	1,120	5,600	0.78	27.54	87.3	0.35	39	30,000
	9AH0612P4H05	樹脂	12	25.0	0.11	0	3,800	0.53	18.71	40.2	0.16	28	40,000
□60mm×38mm 厚	9G0612P1G03	樹脂	12	25.0	1.54	3,550	11,800	1.84	64.97	435	1.75	58	40,000
	9G0612P1G04 ClosedLoop	樹脂	12	25.0	1.54	0	11,800	1.84	64.97	435	1.75	58	40,000
	9G0612P1M03	樹脂	12	25.0	0.35	1,200	6,000	0.94	33.19	112	0.45	41	40,000
□60mm×76mm 厚	9CR0612P0S03	樹脂	12	25.0	3.2	吸込側：1,300 吐出側：800	吸込側：11,500 吐出側：7,000	2.26	79.8	550	2.21	66	40,000
	9CR0612P0H03	樹脂	12	25.0	2.7	吸込側：1,200 吐出側：800	吸込側：10,300 吐出側：6,500	1.98	69.91	450	1.81	64	40,000
□80mm×15mm 厚	9PH0812P7S06	樹脂	12	1.8	0.26	1,000	4,000	1.17	41.31	49.6	0.20	40	40,000
□80mm×25mm 厚	9AH0812P4H04	樹脂	12	25.0	0.11	0	2,900	1.03	36.37	35.3	0.14	29	40,000
□80mm×38mm 厚	9G0812P1G04	樹脂	12	25.0	1.1	1,200	6,300	2.55	90.04	211	0.85	51	40,000
	9G0812P1H03	樹脂	12	25.0	0.9	1,000	5,700	2.28	80.51	171	0.69	49	40,000
	9G0848P1G03	樹脂	48	25.0	0.27	1,500	6,300	2.55	90.04	211	0.85	51	40,000
□80mm×80mm 厚	9CR0848P8S03	樹脂	48	25.0	1.29	吸込側：2,000 吐出側：1,300	吸込側：8,000 吐出側：5,300	4.53	159.95	520	2.09	71	40,000
□92mm×25mm 厚	9AH0912P4G03	樹脂	12	25.0	0.3	700	3,900	1.76	62.15	66.5	0.27	43	30,000
	9AH0912P4H03	樹脂	12	25.0	0.17	600	3,150	1.45	51.20	44	0.18	33	40,000
□92mm×32mm 厚	9G0912P2G03	樹脂	12	25.0	0.88	1,200	5,000	2.84	100.28	146	0.59	50	40,000
	9G0912P2B03	樹脂	12	25.0	0.52	1,200	4,000	2.27	80.15	93.4	0.38	43	40,000
□92mm×38mm 厚	9G0912P1G03	樹脂	12	25.0	1.1	1,000	5,000	3.1	109.46	150	0.60	50	40,000
□120mm×25mm 厚	9G1212P4G03	樹脂	12	25.0	0.9	1,000	4,100	3.68	129.94	120	0.48	51	40,000
	9G1212P4G031	樹脂	12	25.0	0.9	1,000	4,100	3.68	129.94	120	0.48	51	40,000
□120mm×38mm 厚	9SG1212P1G01	アルミニウム	12	16.0	4	3,900 (デューティサイクル50%)	6,000	7.35	259.53	340	1.37	64	40,000
	9SG1224P1G01	アルミニウム	24	16.0	2	3,600 (デューティサイクル50%)	6,000	7.35	259.53	340	1.37	64	40,000
	9SG1248P1G01	アルミニウム	48	16.0	1	3,600 (デューティサイクル50%)	6,000	7.35	259.53	340	1.37	64	40,000
□150mm×50mm 厚	9GV1512P5M03	樹脂	12	25.0	1.2	650	3,000	6.35	224.22	132	0.53	53	40,000
φ172mm×51mm 厚 サイドカット型	109E5712P5K04 ClosedLoop	アルミニウム	12	25.0	3.2	0	4,100	8.5	300.14	243	0.98	60	40,000
B97mm×33mm	9BAM12P2G09	樹脂	12	25.0	2.7	2,800	6,000	1.4	49.43	835	3.35	64	40,000

・定格電流，最大風量，最大静圧，音圧レベルはデューティサイクル 100% 時の値です。　・保存温度範囲はすべて −30℃～＋ 70℃です。
・PWM 制御によるスイッチングがセンサ出力に影響する場合があります。　・仕様は予告なく変更することがあります。

冷却ファンユニット

特長

装置の仕様やご要求に基づいて，最適なファンユニットを製作します。

アプリケーション例 ファンユニット

アプリケーション例 サーバ用1Uユニット

防電食ファン

技術資料 P.314参照

特長

電磁ノイズが発生する環境下でも，軸受（ベアリング）に「電食」が発生しない冷却ファンです。
軸受（ボールベアリング）のボール材質に，絶縁素材であるセラミックを採用することにより，電磁ノイズによる軸受電食の発生を抑えます。
「San Ace」シリーズすべてで製作します。

■構造図

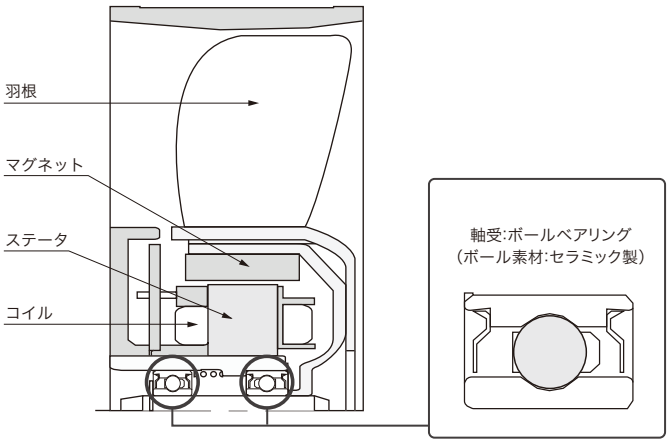

ご注意

防電食ファンは，軸受の電食発生を防ぐように設計されていますが，強力な電磁ノイズの環境下でのファンの正常動作を保証するものではありません。
ノイズによるファンへの影響（誤動作など）の度合については，あらかじめ十分な検証をお願いいたします。

フィンガーガード

■**外形図** (単位：mm)

□36mm用
型番：109-1050　表面処理:ニッケルクロムメッキ(銀色)

吸込側，吐出側兼用

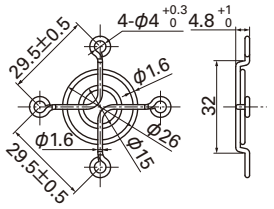

□38mm用
型番：109-1065　表面処理:ニッケルクロムメッキ(銀色)

吸込側，吐出側兼用

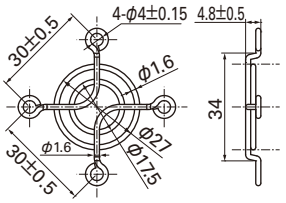

□40mm用
型番：109-059　表面処理:ニッケルクロムメッキ(銀色)

吸込側，吐出側兼用

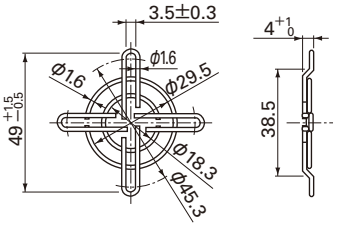

□52mm用
型番：109-149　表面処理:ニッケルクロムメッキ(銀色)

吐出側

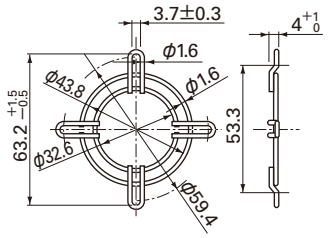

□52mm用
型番：109-149E　表面処理:ニッケルクロムメッキ(銀色)

吸込側，吐出側兼用

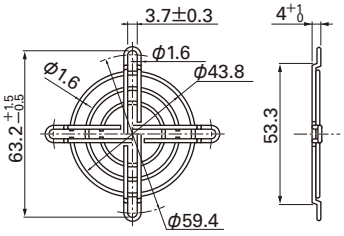

□60mm用
型番：109-139E　表面処理:ニッケルクロムメッキ(銀色)
　　：109-139H　　:カチオン電着塗装（黒色）

吸込側，吐出側兼用

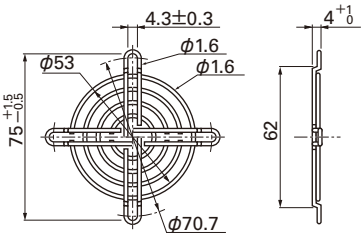

□80mm用
型番：109-049C　表面処理:ニッケルクロムメッキ(銀色)

吐出側

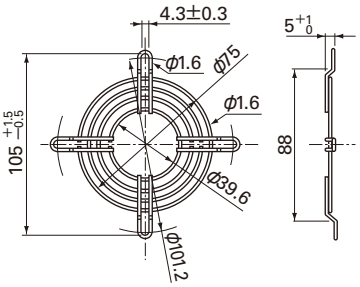

□80mm用
型番：109-049E　表面処理:ニッケルクロムメッキ(銀色)
　　：109-049H　　:カチオン電着塗装（黒色）

吸込側，吐出側兼用

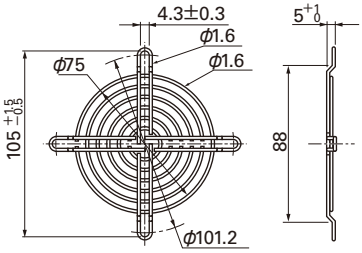

□92mm用
型番：109-099C　表面処理:ニッケルクロムメッキ(銀色)

吐出側

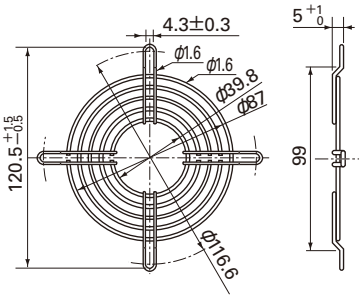

□92mm用
型番：109-099E　表面処理:ニッケルクロムメッキ(銀色)
　　：109-099H　　:カチオン電着塗装（黒色）

吸込側，吐出側兼用

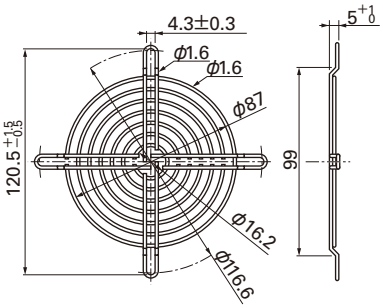

□120mm用
型番：109-019C　表面処理:ニッケルクロムメッキ(銀色)
　　：109-019H　　:カチオン電着塗装（黒色）

吐出側

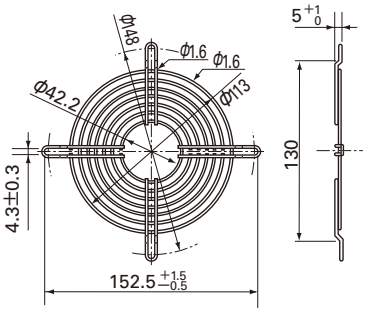

□120mm用
型番：109-019E　表面処理:ニッケルクロムメッキ(銀色)
　　：109-019K　　:カチオン電着塗装（黒色）

吸込側，吐出側兼用

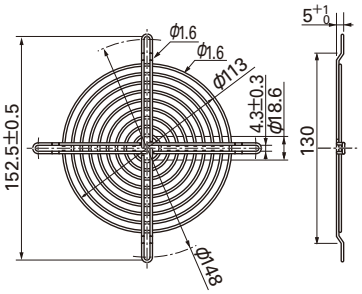

フィンガーガード

■**外形図** (単位：mm)

□127mm用
型番：109-722　表面処理:ニッケルクロムメッキ(銀色)

吸込側，吐出側兼用

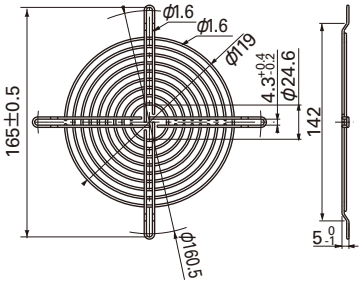

□127mm用
型番：109-723　表面処理:ニッケルクロムメッキ(銀色)

吐出側

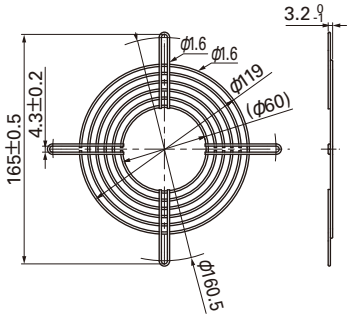

φ133mm用
型番：109-1112　表面処理:ニッケルクロムメッキ(銀色)

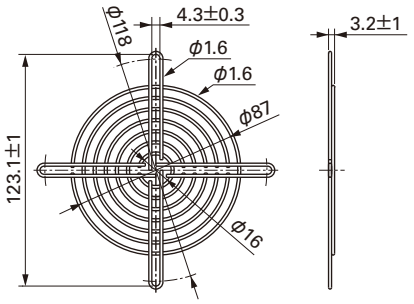

□140mm用
型番：109-719　表面処理:ニッケルクロムメッキ(銀色)

吸込側，吐出側兼用

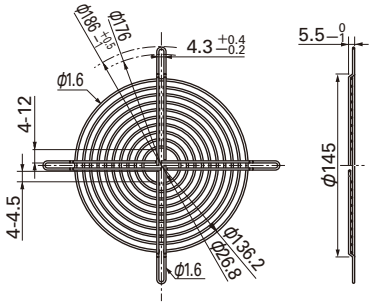

□140mm用
型番：109-719H　表面処理：カチオン電着塗装（黒色）

吸込側，吐出側兼用

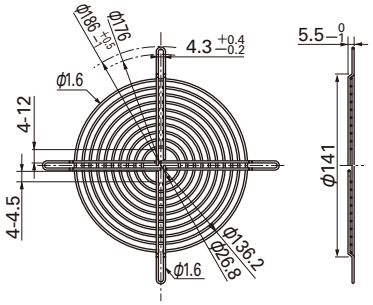

□150mm用
型番：109-1051　表面処理:ニッケルクロムメッキ(銀色)

吸込側，吐出側兼用

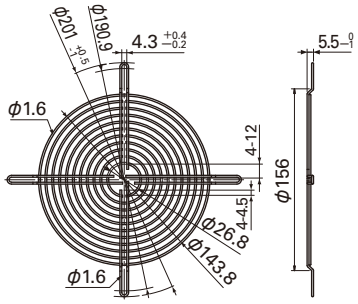

□150mm用
型番：109-1052　表面処理:ニッケルクロムメッキ(銀色)

吐出側

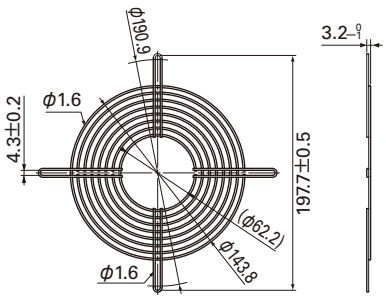

φ150mm用
型番：109-1104　表面処理:ニッケルクロムメッキ(銀色)

吸込側

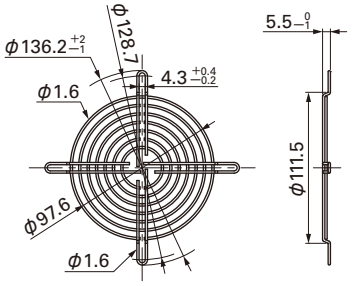

φ172mmサイドカット型用
型番：109-319J　表面処理：ニッケルクロムメッキ（銀色）
適合ファン型番：9SG57**P5***/9GV57**H501
9CR5748PG001/9WG5748P5*001

吸込側，吐出側兼用

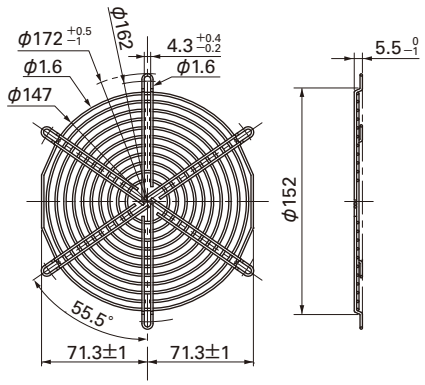

フィンガーガード 型番：109-319Jは，図のように4ヶ所でファンに取り付けてください。

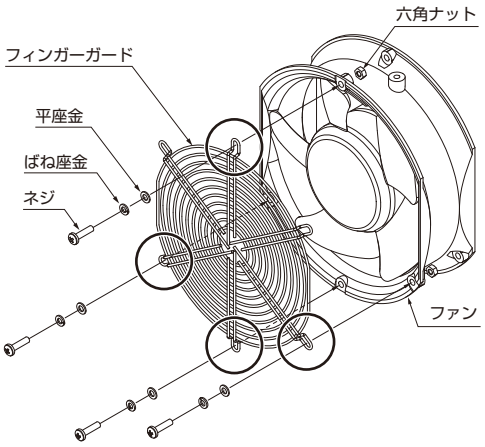

フィンガーガード

■外形図（単位：mm）

φ172mmサイドカット型・丸型用

型番：109-319E　表面処理:ニッケルクロムメッキ(銀色)
　　：109-319H　　:カチオン電着塗装（黒色）

吸込側，吐出側兼用

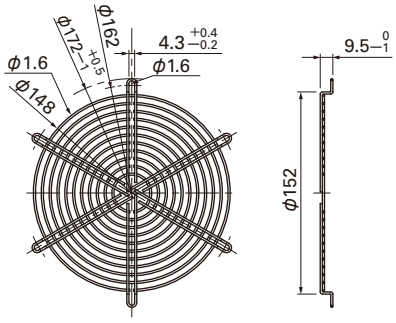

φ172mm用サイドカット型・丸型用

型番：109-320　表面処理:ニッケルクロムメッキ(銀色)

吐出側

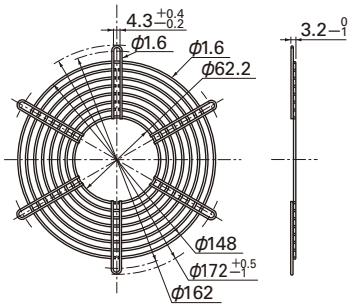

フィンガーガード 型番:109-319E，109-319H，109-320は，図のように2ヶ所でファンに取り付けてください。ほかの位置では取り付けないでください。

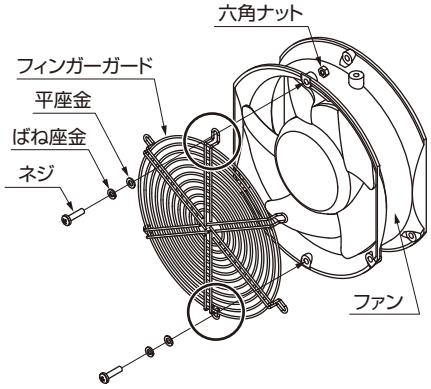

φ172mm丸型用

型番：109-1066　表面処理:ニッケルクロムメッキ(銀色)

吸込側，吐出側兼用

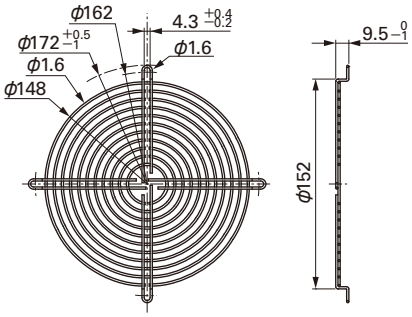

φ172mm丸型用

型番：109-1068　表面処理:ニッケルクロムメッキ(銀色)

吐出側

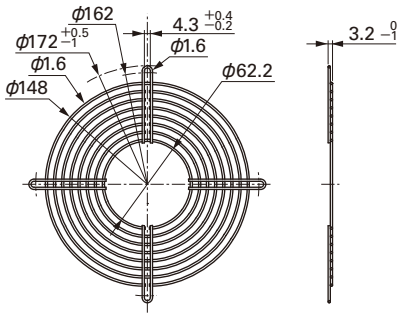

φ200mm用

型番：109-720　表面処理:ニッケルクロムメッキ(銀色)
　　：109-720H　　:カチオン電着塗装（黒色）

吸込側，吐出側兼用

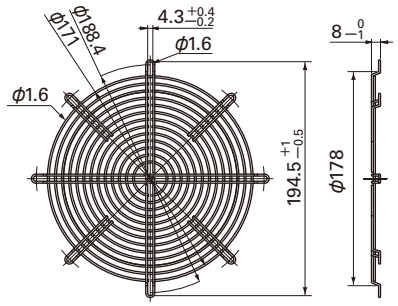

φ200mm用

型番：109-721　表面処理:ニッケルクロムメッキ(銀色)
　　：109-721H　　:カチオン電着塗装（黒色）

吐出側

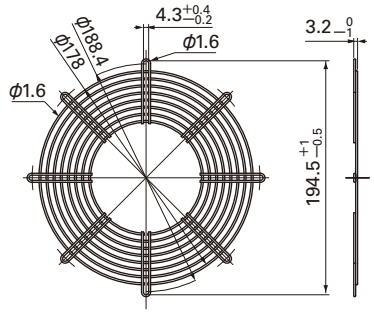

■取付例

軸流ファン

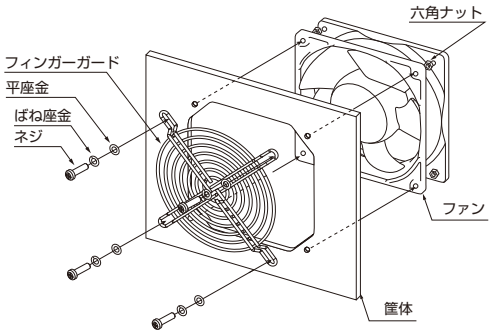

遠心ファン

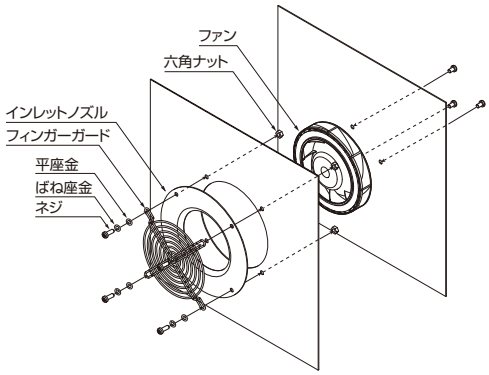

遠心ファン・防水遠心ファン用　インレットノズル

吸引される空気の流れを整えるためにファン吸込み側に取り付けるノズルです。

■外形図 (単位：mm)

φ100mm用

型番：109-1080

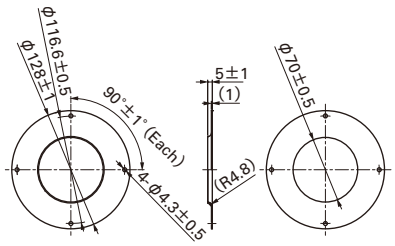

φ133mm用

型番：109-1069

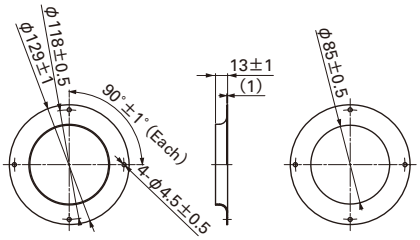

φ150mm用

型番：109-1081

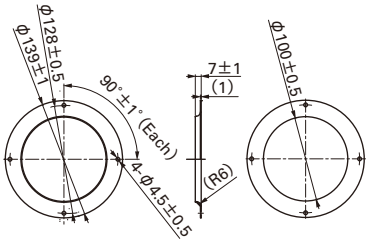

φ175mm用

型番：109-1073

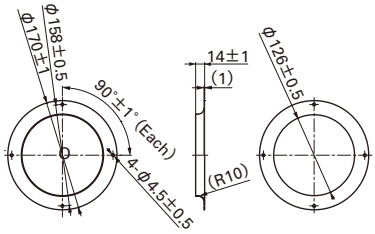

EMCガード

■外形図 (単位：mm)

□80mm用

型番：109-1038　表面処理:ニッケルクロムメッキ(銀色)
対応代表型番：109P08***6**/109P08***2**
109L08***4**

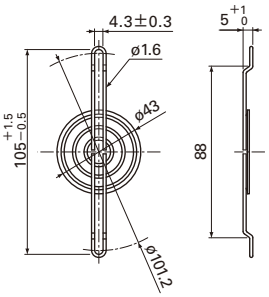

□80mm用

型番：109-1039　表面処理:ニッケルクロムメッキ(銀色)
対応代表型番：109P08***7**/109R08***4**/9A08***4**

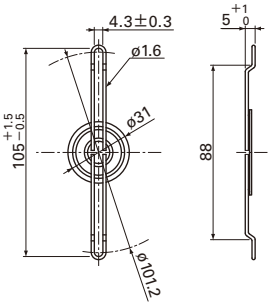

□92mm用

型番：109-1040　表面処理:ニッケルクロムメッキ(銀色)
対応代表型番：109P09***4**/109L09***4**

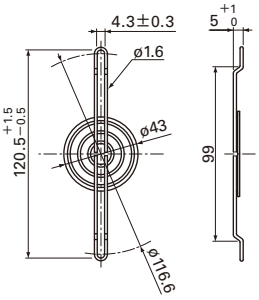

□120mm用

型番：109-1037　表面処理:ニッケルクロムメッキ(銀色)
対応代表型番：9G12***4**
9G12***1**/9LB12***1**/9GL12***1**

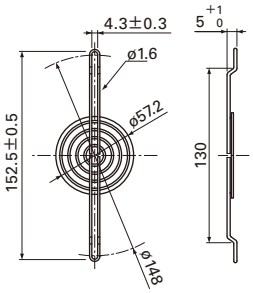

φ172mm用

型番：109-1036　表面処理:ニッケルクロムメッキ(銀色)
対応代表型番：109E47***4**/109E17***5**/109E57***5**
9GV57***5**/109L17***5**

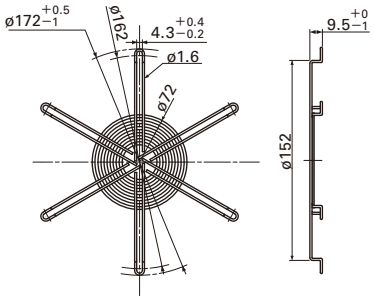

樹脂フィンガーガード

材質 フレーム：樹脂（SPS+PSアロイ）UL File No.E48268 94V−0

■外形図

□60mm用 型番：109-1003G

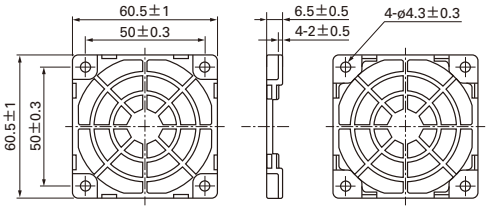

□80mm用 型番：109-1002G

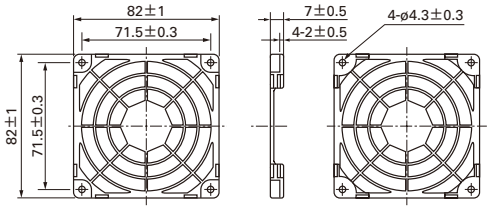

□92mm用 型番：109-1001G

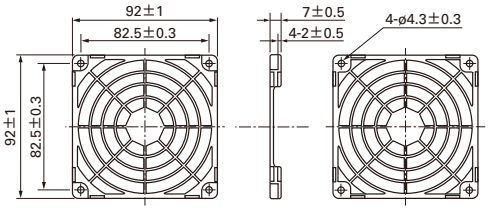

□120mm用 型番：109-1000G

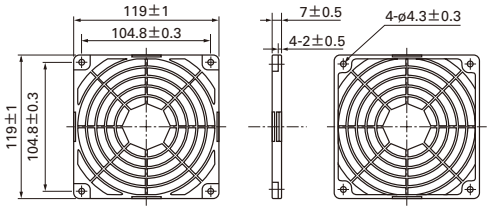

■風量・静圧特性例

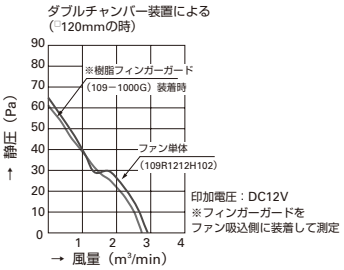

■取付例

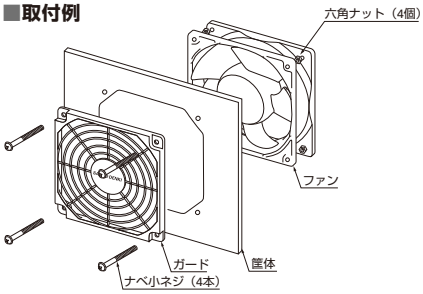

●樹脂フィンガーガードはファン吸込側および吐出側に取付ができます。
●取付用ネジ，ナットは付属しません。

樹脂フィルターキット

材質 ガード，カバー：樹脂（SPS+PSアロイ）UL File No.E48268 94V−0
フィルター　：ポリウレタンフォーム　UL File No.E74916（S）94HF−1

■外形図

□60mm用 型番：109-1003F13（13PPI）　109-1003F20（20PPI）
：109-1003F30（30PPI）　109-1003F40（40PPI）

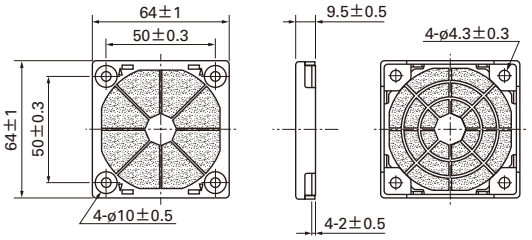

□80mm用 型番：109-1002F13（13PPI）　109-1002F20（20PPI）
：109-1002F30（30PPI）　109-1002F40（40PPI）

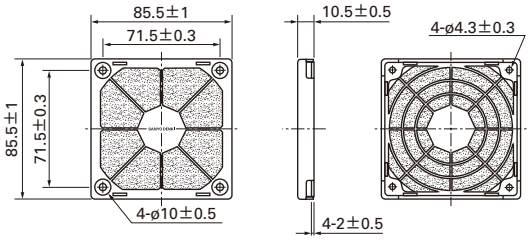

□92mm用 型番：109-1001F13（13PPI）　109-1001F20（20PPI）
：109-1001F30（30PPI）　109-1001F40（40PPI）

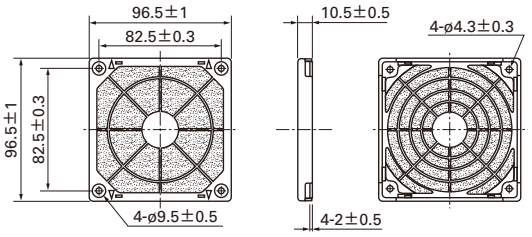

□120mm用 型番：109-1000F13（13PPI）　109-1000F20（20PPI）
：109-1000F30（30PPI）　109-1000F40（40PPI）

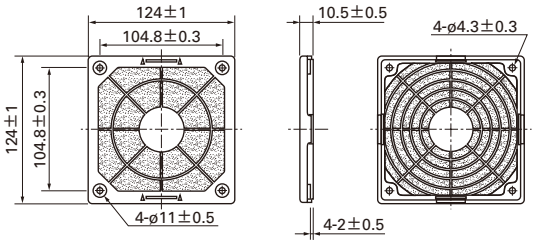

PPI Particle Per Inches：1インチ当たりの穴の数を表します。数字が大きいほどスポンジの目が細かくなります。

■風量・静圧特性例

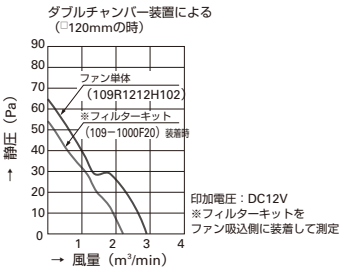

■取付例

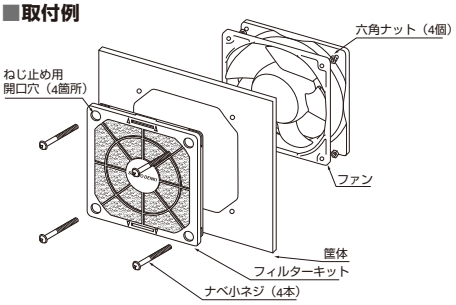

交換フィルター（各5枚入）

□60mm	□80mm
109-1003M13（13PPI）	109-1002M13（13PPI）
109-1003M20（20PPI）	109-1002M20（20PPI）
109-1003M30（30PPI）	109-1002M30（30PPI）
109-1003M40（40PPI）	109-1002M40（40PPI）

□92mm	□120mm
109-1001M13（13PPI）	109-1000M13（13PPI）
109-1001M20（20PPI）	109-1000M20（20PPI）
109-1001M30（30PPI）	109-1000M30（30PPI）
109-1001M40（40PPI）	109-1000M40（40PPI）

●樹脂フィルターキットはガード，フィルター，カバーの3つの部品で構成されます。組み立て完成品の状態で出荷されますので，すぐに取り付けることができます。カバーの開口穴からネジを差し込み組付けます。●フィルターとカバーは容易にガードに着脱できます。フィルターのメンテナンスが，ファンを取り外すことなく容易におこなえます。●フィルターの交換は，ファンの電源を入れずにおこなってください。●使用温度範囲は−10℃〜+60℃です。（結露なきこと）●フィルターは時間が経つと劣化します。ご使用になる環境によって劣化の度合いは変わります。高温・高湿下においては，フィルターが劣化しやすくなるのでご注意ください。長期間保管される場合は，温度10℃〜30℃，湿度20%〜65%の範囲で保管してください。使用および保管期間の目安は約2年です。●フィルターが汚れてきますと冷却能力が下がります。交換の目安はおおよそ6ヶ月です。点検の際に目詰まりや劣化が見受けられる場合は，フィルターを交換してください。●フィルターを交換する場合は，当社製フィルターをご使用ください。●フィルターは，水洗いはしないでください。●使用，保管の際は高温多湿の場所，紫外線や直接日光が当たる場所，および腐食性ガス中は避けてください。●取り付け用ねじ，ナットは付属しません。

DCファン推奨コネクタ

メーカ名	2ピン ハウジング型番	3ピン ハウジング型番	4ピン ハウジング型番	コンタクト型番
MOLEX	22-01-1022:P/N 5051-02	22-01-1032:P/N 5051-03 22-01-3037:P/N 2695-03RP	22-01-1042:P/N 5051-04	08-70-0064:P/N 5159T
				08-70-0048:P/N 5159PBT
				39-00-0372:P/N 2759T
	43025-0200	—	43025-0400	43030-0001
				43030-0002
				43030-0003
	51191-0200	51191-0300	51191-0400	50802-9001
	50-37-5023:P/N 5264-02	50-37-5033:P/N 5264-03	50-37-5043:P/N 5264-04	08-70-1039:P/N 5263PBT
	39-01-2020:P/N 5557-02R	—	39-01-2040:P/N 5557-04R	39-00-0059:P/N 5556PBT
				39-00-0038:P/N 5556T
Tyco Electronics AMP	171822-2	171822-3	171822-4	170262-1
	179228-2	179228-3	179228-4	179227-1
ヒロセ電機	DF1B-2EP-2.5RC	DF1B-3EP-2.5RC	—	DF1B-2428PCF
	DF3-2EP-2C	DF3-3EP-2C	DF3-4EP-2C	DF3-EP2428PCF
	DF3AA-2EP-2C	DF3AA-3EP-2C	DF3AA-4EP-2C	
日本航空電子工業	IL-2S-S3L-(N)	IL-3S-S3L-(N)	IL-4S-S3L-(N)	IL-C2-1-10000
	IL-G-2S-S3C2-SA	IL-G-3S-S3C2-SA	IL-G-4S-S3C2-SA	IL-G-C2-SC-10000
日本圧着端子製造	EHR-2	EHR-3	EHR-4	SEH-001T-P0.6
	SMP-02V-BC	SMP-03V-BC	SMP-04V-BC	SHF-001T-0.8BS
	SMP-02V-NC	SMP-03V-NC	—	
	H2P-SHF-AA	H3P-SHF-AA	—	
	PHR-2	PHR-3	PHR-4	SPH-002T-P0.5S
	XAP-02V-1	XAP-03V-1	XAP-04V-1	SXA-001T-P0.6
	XMP-02V	XMP-03V	—	
	XHP-2	XHP-3	XHP-4	SXH-001GU-P0.6
				SXH-001T-P0.6
	SMR-02V-B	SMR-03V-B	SMR-04V-B	SYM-001T-P0.6
	SMR-02V-N	SMR-03V-N	SMR-04V-N	

●この表の仕様はご参考用です。ご選定は各メーカカタログでご確認ください。

サーミスタ

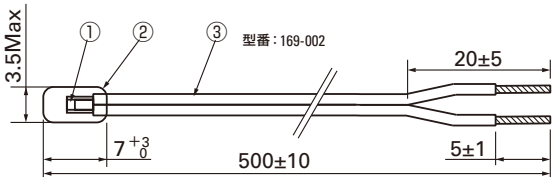

符号	名称	規格・材質など
①	サーミスタ	チップ
②	絶縁コード	エポキシ樹脂
③	リード線	UL2555 CSA TR-64 AWG#28（青）

項目		規格
2-1	抵抗値	R25　6.8　KΩ±3%
2-2	B定数	B25/50　3950　K±2%
2-3	最大定格電力	188mW（25℃　静止空気中）
2-4	絶縁抵抗	100MΩ以上（DC500Vメガ）
2-5	絶縁耐圧	異常なきこと（AC1500V　1分間）
2-6	使用温度範囲	−30℃～＋80℃
2-7	保存温度範囲	−40℃～＋100℃

本サーミスタは，（株）大泉製作所製です。

DCファンセンサ専用IC L8730

■特長

起動遅延

電源投入時ファンが正常回転になるまで警報を出さない。

入力方式

シングル入力：Vcc ー GNDのデジタル信号を入力できます。

■電源電圧

＋5V±0.5V

■出力電流

10mA max（シンク）（オープンドレイン出力）ラッチ機能付きの出力端子もあり。

■ノイズマージン

誤動作防止回路内蔵

■型番

スティックタイプ（95ケ入）：L8730-1
リールタイプ　（1,500ケ入）：L8730-2

■外形図

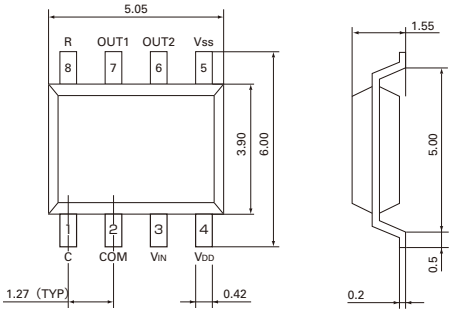

■使用例

当社DCファン（パルスセンサ付）の受け側回路にご使用ください。

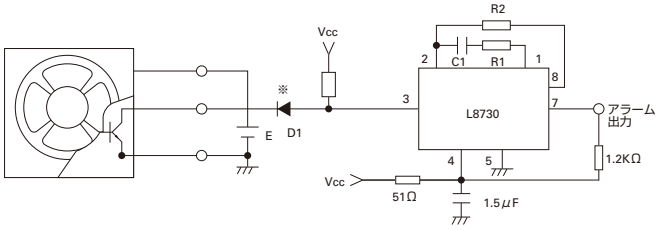

E：ファンモータ駆動電源
Vcc：5V±0.5V
正常回転速度時［H］：Vcc
異常回転速度時［L］：0.5Vmax

※：E>Vccの場合はD1を挿入してください。

設定回転速度 min^{-1}	C1 PF	R1 KΩ	R2 KΩ	起動遅延 sec
850	1,100	22	68	19.5
1,700	560	22	68	10
2,700	330	22	68	6

ファンの概要と特徴

概要

ファンは高密度実装された電子機器の発熱を強制空冷し，熱を放散させ電子システムの寿命を延ばす目的で現在多岐にわたり使用されています。当社では1965年に国産初のACファン「San Ace」を発売以来，その実績をもとにお客さまのニーズに敏速にお応えし，現在までに豊富なラインアップを用意してきました。また今後もさらなる高風量，低騒音，低振動，および低消費電力の製品を研究開発していきます。

特徴

ファンはACとDCの2つのタイプに大きくわけられます。

ACファン

1965年（昭和40年）国内初の量産化に成功。

●優れた性能
●高信頼性
●安全性

DCファン

1982年（昭和57年）量産化に成功。

●優れた性能
●低消費電力
●低振動
●低漏洩磁束
●高信頼性

DCファンにおいては，長寿命ファン，CPU冷却ファン，防水ファン，防油ファンなどバリエーションも増え，お客さまのあらゆるニーズにお応えできる製品を製造しています。

ファンの選定手引き

ファンの選定方法

装置の発熱を強制空冷により冷却するにあたり，ファン選定の目安となる方法を例題を用いて解説します。

装置の仕様・条件の決定

装置内部の温度上昇を何度にするべきか明確にし，装置の入力・出力などから装置内部で発生する総発熱量を求めます。

例）　V：装置の総発熱量　（W）=100（W）
　　△T：内部の温度上昇　（K）=15（K）

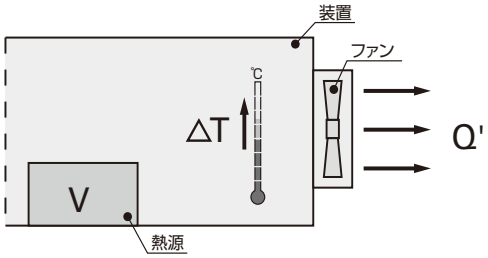

冷却に必要な動作風量の算出

装置の仕様・条件が決まったら，その条件を満足するために必要な動作風量を計算により求めます。
（ただし，下記の計算式は放熱を全てファンの冷却風によりおこなうと仮定した場合。）
例）Q'：動作風量（m^3/min）

$$Q' = \frac{V}{20\triangle T} = \frac{100\ (W)}{20\times 15\ (K)} \fallingdotseq 0.33\ (m^3/min)$$

ファンの選定

動作風量が決定したらその値をもとにファンを選定します。
ファンを実際に装置に組み込んだ時の動作風量は風量・静圧特性のグラフと装置の圧力損失から求めることができます。
しかし，圧力損失は測定装置がなければ測定できないため，一般的には動作風量の1.5～2倍（動作風量は最大風量の1/2～2/3）のファンを選びます。
仮に動作風量が最大風量の2/3とすると，
例）Q：最大風量（m^3/min）
　　Q'=Q×2/3
　　Q=Q'×3/2=0.33×3/2≒0.5（m^3/min）
次にカタログより最大風量が0.5（m^3/min）以上で装置内のスペースに納まるサイズのファンを探します。
仮に，60角25厚のファンで12V定格とすると，109R0612H402（最大風量0.53m^3/min）となります。

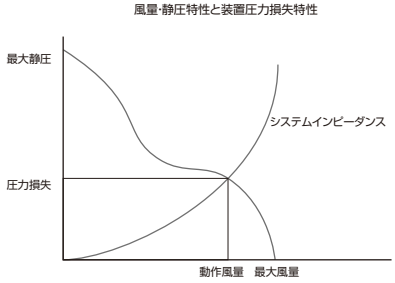

選定したファンの確認

総発熱量100（W）の装置を最大風量0.53（m^3/min）のファン（109R0612H402）で強制空冷した場合，装置内部の温度上昇を計算します。
例）Q'=Q×2/3=0.53×2/3≒0.353（m^3/min）
　△T=V/20Q'=100（W）/20×0.353（m^3/min）≒14.2（K）
計算式より装置内の温度上昇は14.2（K）となります。

なお，この計算式で求められた値はあくまでも目安ですので，最終的なファンの選定は実装試験によりおこなってください。
Webでのファン選定ツールを用意しています。(https://db.sanyodenki.co.jp/SelectFAN-info/)

特性の算出方法と解説

信頼性と期待寿命

一般に，ファンは自己冷却しているので，モータ自体の温度上昇は比較的低く，軸受部もグリースの温度上昇が少ないため，一般のモータより長寿命が期待できます。軸受寿命は潤滑が理想的におこなわれた場合の理論値であるので実際には潤滑寿命がファンの期待寿命ということができます。DCファンは消費電力が小さく軸受部の温度上昇も少ないため期待寿命は60℃の周囲温度で40,000時間（機種によっては60,000時間）です。さらに構造と材質を改善し60℃の周囲温度で200,000時間，100,000時間を達成した長寿命ファンのシリーズもラインアップしています。測定条件はL10（寿命試験において製品の残存率が90%），周囲温度60℃，定格電圧，連続運転，フリーエアー状態の場合です。右表は当社がおこなった寿命試験などから推定した周囲温度と期待寿命の関係を示したものです。周囲温度が約15℃低くなると寿命は2倍になるという考え方を適用して加速寿命試験しています（潤滑油の使用温度範囲内）。

DCファン期待寿命

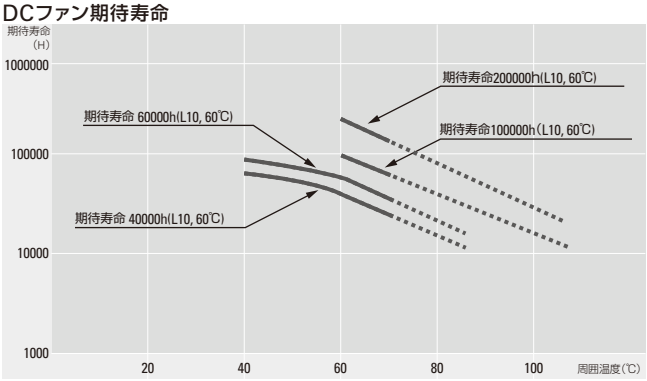

定格電圧，連続運転，フリーエアー，残存率90%

騒音特性

騒音測定値は無響室においてファンを宙吊りにし，吸込面より1mの所で測定した中心値です。（JIS B 8330による）

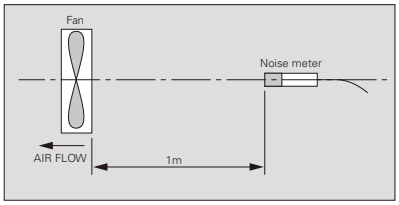

無響室

騒音特性測定装置

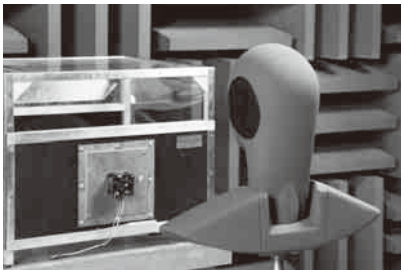

風量・静圧の測定

風量・静圧の測定は，非常にむずかしく，測定装置の違いにより性能曲線の相違がいちじるしい場合があります。
測定装置としてはピトー管による風胴測定装置による方法が一般的ですが，多数のノズルを設けたダブルチャンバーによる方法が精度が良く，当社においてはこの方法を採用してます。

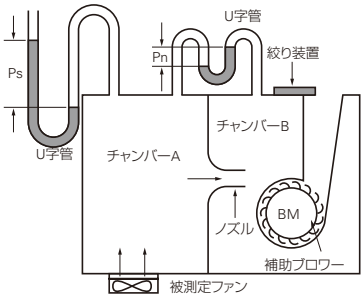

ダブルチャンバー測定装置

$Q = 60A\bar{v}$ (A)

ただし

Q ＝風量（m^3/min）

A ＝ノズルの断面積＝$\frac{\pi}{4}D^2$（m^2）

D ＝ノズルの直径

$\bar{v}$ ＝ノズルの平均流速＝$\sqrt{2g\frac{Pn}{\gamma}}$（m/sec）

γ ：空気の比重量（kg/m^3）

（20℃ 1気圧のときγ＝1.2kg/m^3）

g ＝重力加速度＝9.8（m/sec^2）

Pn＝差圧（Pa）

Ps＝静圧（Pa）

ダブルチャンバーによる測定装置（左図）は，ノズルの前後の圧力差（差圧Pn）を測定することにより，ノズルを流れる風量と大気圧とチャンバ内の圧力差（静圧Ps）を求める方法です。

換算表

静圧

1mm H_2O＝0.0394inch H_2O
1mm H_2O＝9.8Pa（パスカル）
1inch H_2O＝25.4mm H_2O
1Pa＝0.102mm H_2O
1inch H_2O＝249Pa

風量

1m^3/min＝35.31ft^3/min（CFM）
1CFM＝0.0283m^3/min
1m^3/min＝16.67ℓ/sec
1CFM＝0.472ℓ/sec
1ℓ/sec＝0.06m^3/min

DCファン共通仕様

材　　質……フレーム，羽根：樹脂 ／フレーム：アルミニウム，羽根：樹脂
*CPUクーラーは除く。詳細は各製品ページを参照してください。

期待寿命……各型番による（L10：残存率90% 60℃，定格電圧，連続運転，フリーエアー状態）
*防水ファンのみ
各型番による（屋内環境，L10：残存率90% 60℃，定格電圧，連続運転，フリーエアー状態）

モータ保護……拘束時焼損保護，電源リード線逆接続保護

絶縁耐圧……DCファン　　AC50/60Hz　500V　1分間（リード線導体部・フレーム間）
CPUクーラー　AC50/60Hz　500V　1分間（入力端子・フレーム間）

音圧レベル測定方法……ファン吸込側1mにおける値

保存温度範囲……−20℃〜+70℃ または −30℃〜+70℃（各型番による。結露なきこと）

ファン電源リード線……詳細は各ページを参照してください。

保護機能

ファンの羽根が拘束されると，過電流によりファンの巻線温度が上昇し，性能劣化や装置故障，火災の原因になる可能性があります。
このような事故を未然に防ぐため，当社ファンには「焼損保護機能」が付いています。

拘束時焼損保護機能

●電流カット方式
羽根が拘束された時，巻線電流を周期的に遮断し，巻線の温度上昇を抑えます。拘束が解除されたときには自動的に再起動します。
（ただし，San Ace 200の109E20******は再起動時に電源投入が必要です。）

電源リード線逆接続保護機能

プラス，マイナス配線を間違えても，ファンに影響を与えません。
（ただし，センサ付き仕様，速度制御付き仕様は除きます。）

DCファンセンサ仕様

パルスセンサ（回転信号出力型）例

パルスセンサは，ファン1回転につき，2周期の矩形波を出力するセンサで，回転速度を検出するのに，最適なセンサです。
パルスセンサは，すべてのDCファンに製作できます。
＊センサ出力に関しては外部およびファン内部からのノイズの影響を受ける場合があります。
詳細はお問い合わせください。
パルスセンサを検出し，アラームを出力する専用ICも用意しております。P.306をご参照ください。

●標準型番例：9G1212H101

出力回路

オープンコレクタ

仕様

V_{CE}＝+30V MAX
（48V定格のファンの場合　V_{CE}＝+60V MAX）
Ic＝10mA MAX［V_{OL}＝V_{CE}（SAT）＝0.4V以下］

DCファン内部

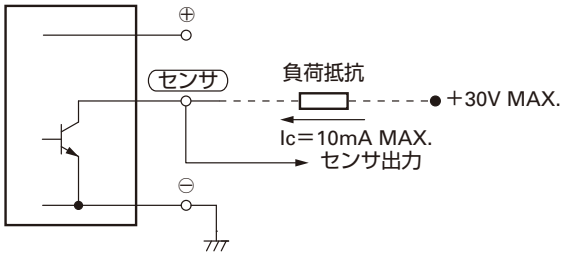

出力波形（負荷抵抗を接続し，プルアップした場合）

通常運転時

（ファン1回転）

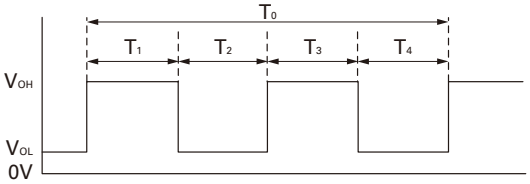

$T_{1\sim4}$≒(1/4)T_0
$T_{1\sim4}$≒(1/4)T_0=60/4N(sec)
N=ファン回転速度(min^{-1})

＊羽根ロック時の仕様の詳細はお問い合わせください。

ロックセンサ（回転停止検出型）例

ロックセンサは，ファンの状態を出力するセンサで，ファンが回転しているか，停止しているかを検出するのに，最適なセンサです。
＊センサ出力に関しては外部およびファン内部からのノイズの影響を受ける場合があります。
＊ロックセンサの出力信号の逆シーケンス，仕様の詳細はお問い合わせください。
＊ロックセンサが適用できない機種もありますので，詳細はお問い合わせください。

●標準型番例：9G1212H1D01

出力回路
オープンコレクタ

仕様
V_{CE}＝＋27.6V MAX.
（48V定格のファンの場合　V_{CE}＝＋60V MAX.）
Ic＝5mA MAX.［V_{OL}＝V_{CE}（SAT）＝0.6V以下］
（48V定格のファンの場合　V_{CE}（SAT）＝0.4V以下）

DCファン内部

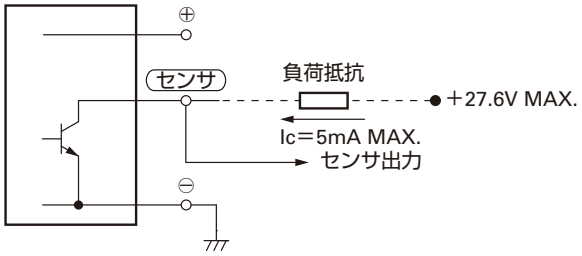

出力波形（負荷抵抗を接続し，プルアップした場合）

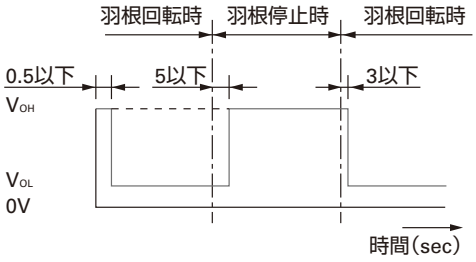

（注）出力が完全にV_{OL}になる時間は電源投入後，0.5sec以下

ロースピードセンサ（回転速度検出型）例

ロースピードセンサは，ファンの回転速度が設定回転速度より低下した時に出力するセンサで，ファンの冷却能力低下を検出するのに最適なセンサです。
＊センサ出力に関しては外部およびファン内部からのノイズの影響を受ける場合があります。
＊出力信号の逆シーケンス，仕様の詳細はお問い合わせください。
＊ロースピードセンサが適用できない機種もありますので，詳細はお問い合わせください。

●標準型番例：9G1212H1H01

出力回路
オープンコレクタ

仕様
V_{CE}＝27.6V MAX.
Ic＝10mA MAX.［V_{OL}＝V_{CE}（SAT）＝0.5V以下］

DCファン内部

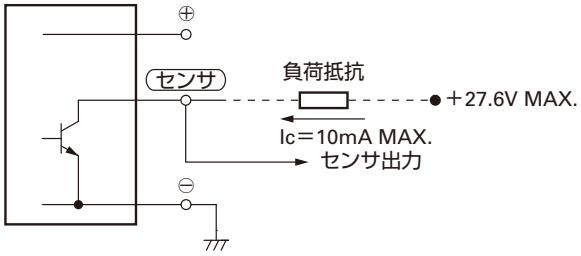

センサシーケンス
例1　正常運転のとき

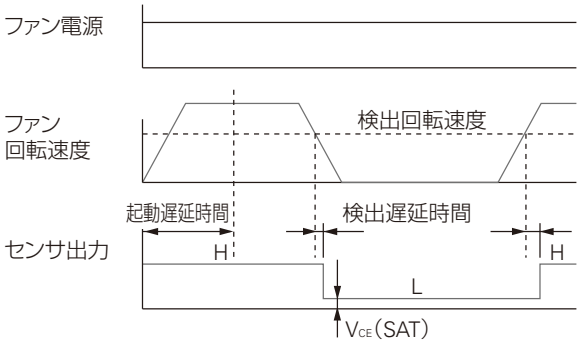

例2　ファン電源投入時に羽根を拘束しておき，起動遅延時間以降に羽根の拘束を解除したとき

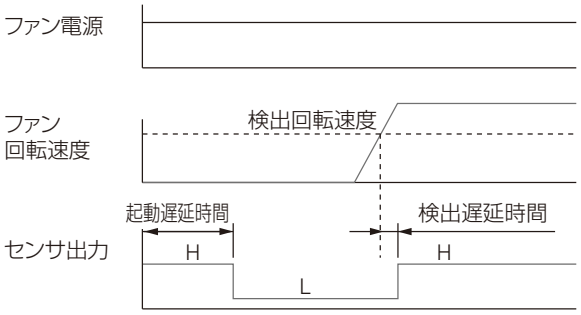

PWMコントロール機能

PWMコントロール機能とは，コントロール端子-GND間に入力するパルス信号のデューティを変えてファンの回転速度を外部からコントロールする機能です。
必要な時に最適な風量を調整できるため効率良く冷却でき，消費電力の低減や装置の低騒音化に効果があります。
＊PWMコントロール機能が適用できない機種もありますので，詳細はお問い合わせください。

●標準型番例：9G0812P1G04

■ PWMデューティ　回転速度特性例

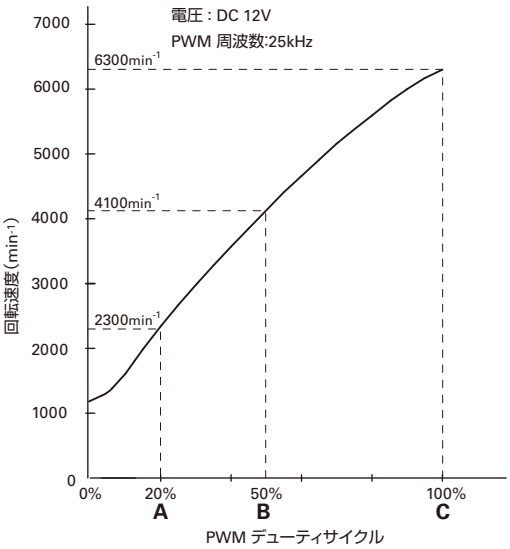

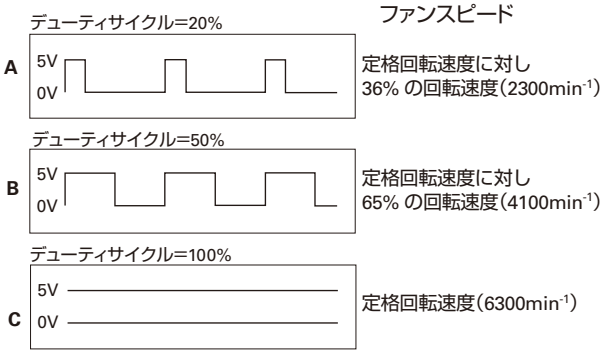

■ PWMデューティ　入力信号例

入力信号波形

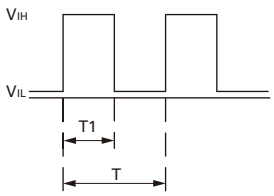

V_{IH} = 4.75V～5.25V
V_{IL} = 0V～0.4V
PWM デューティサイクル(%) = $\frac{T1}{T} \times 100$
PWM 周波数 25 (kHz) = $\frac{1}{T}$

ソース電流（Isource）=1mA以下（コントロール電圧0V時）
シンク電流（Isink）=1mA以下（コントロール電圧5.25V時）
コントロール端子電圧=5.25V以下（コントロール端子オープン時）
コントロール端子がオープン状態の時,回転速度はPWMデューティサイクル100%時と同じ
PWM入力信号はTTL入力または,オープンコレクタ,ドレイン入力で使用可能

■ 結線図例

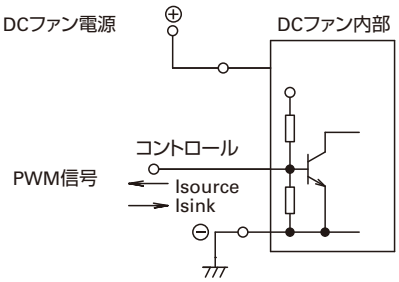

ソース電流（Isource）=1mA以下（コントロール電圧0V時）
シンク電流（Isink）=1mA以下（コントロール電圧5.25V時）
コントロール端子電圧=5.25V以下（コントロール端子オープン時）

防水ファン

保護等級「IPXX」について

■ JIS（日本工業規格）C0920「電気機械器具の外郭による保護等級（IPコード）」あるいは，IEC（国際電気標準会議）60529「DEGREES OF PROTECTION PROVIDED BY ENCLOSURES（IP code）」で規定されています。
■ IPコードとは「外郭による，危険な個所への接近，外来固形物の侵入，水の浸入に対する保護の等級及びそれらの付加的事項をコード化して表すシステム」と用語定義されています。
■ IPXXの第一数字が危険な個所への接近，外来固形物の侵入に対する保護の等級，第二数字が水の侵入に対する保護の等級を表しています。

IPXX

- **4:水の飛まつに対して保護する**
  （あらゆる方向からの水の飛まつによっても有害な影響を及ぼしてはならない）
- **5:噴流に対して保護する**
  （あらゆる方向からのノズルによる噴流水によっても有害な影響を及ぼしてはならない）
- **5:防じん形**
  （塵埃の侵入を完全に防止することはできないが、電気機器の所定の動作及び安全性を阻害する量の塵埃の侵入があってはならない）

第一特性

保護等級	種類	意味
0	無保護形	保護していない回転機
1	半保護形	50mm超過の固定異物に対して保護を施した回転機
2	保護形	12.5mm超過の固定異物に対して保護を施した回転機
3	閉鎖形	2.5mm超過の固定異物に対して保護を施した回転機
4	全閉形	1mm超過の固定異物に対して保護を施した回転機
5	防じん形	塵埃に対して保護を施した回転機
6	耐じん形	常時塵埃中でも使用できる回転機

第二特性

保護等級	種類	意味
0	無保護形	保護していない回転機
1	防滴I形	鉛直から落ちてきた水滴によって有害な影響がない回転機
2	防滴II形	鉛直から15度の範囲で落ちてくる水滴によって有害な影響がない回転機
3	防雨形	鉛直から60度の範囲の降雨によって有害な影響がない回転機
4	防まつ形	いかなる方向からの水の飛まつを受けても有害な影響がない回転機
5	防噴流形	いかなる方向からの水の直接噴流を受けても有害な影響がない回転機
6	耐水形	いかなる方向からの水の直接噴流を受けても内部に水がはいらない回転機
7	防侵形	定められた条件で水中に没しても内部に水がはいらない回転機
8	水中形	指定圧力の水中に常時没しても使用できる回転機

サーミスタ外付型・内蔵型 温度可変速ファン

サーミスタ外付型

1.概要

サーミスタ外付型温度可変速ファンは，図1のコントロール線と⊖線間に指定のサーミスタ（または指定のサーミスタと抵抗）を接続していただくだけで，図2に示すようにサーミスタの設置された場所の温度変化に応じて，予め定められた温度，回転速度関係に沿って自動的にファンの回転速度が変化します。

従って，装置内部の適切な位置にサーミスタを設置いただくことにより，周囲温度の変化，装置の発熱状態（負荷状態）の変化による装置内部の温度変化をとらえて，サーミスタがTL以下の温度を感知すれば低速回転，TH以上の温度を感知すれば高速回転，TLとTHの間の温度を感知すれば温度に応じた回転速度を自動的に得ることができます。
このようにファンはその使用状態を自ら感知して運転条件を決めることができます。
その結果として，サーミスタ外付型温度可変速ファンは「装置の環境温度と動作状態に応じた温度変化をサーミスタが感知してファンの風量（回転速度）をコントロールする」特に，装置の低騒音設計をする上で理想に近づいたファンであり，「少しでも静かに，省エネで，長寿命に」という3つのニーズに応えることができます。

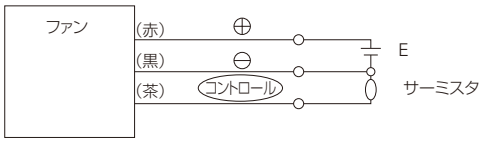

図 1

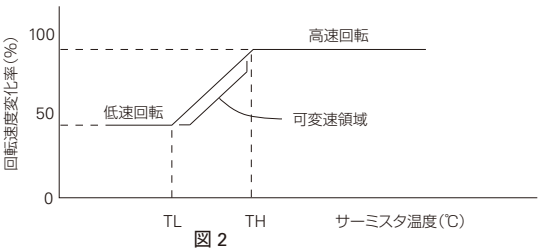

図 2

2.低速回転，高速回転する温度（TL，TH）の設定について

本カタログ記載の標準品は推奨サーミスタをコントロール線と⊖線間に接続した場合，28℃以下で低速回転し，35℃以上で高速回転になるように設定してあります。
この温度（TL，TH）は，サーミスタに直列に抵抗を入れることにより表1のように変えることができます。

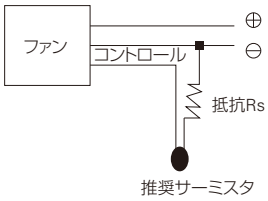

表1

抵抗値Rs（Ω）	設定温度（℃）	
	TL	TH
0	28	35
0.8K	31.5	40
1.5K	35	45
2.0K	38	50
2.4K	40.5	55
2.75K	43	60

※抵抗Rsは定格1/8W 以上のものを使用してください。
※サーミスタは（株）大泉製作所製を使用してください。

3.装置実装試験などでサーミスタの温度に関係なく低速，または高速回転を得たい場合

低速回転……サーミスタの代わりに10KΩの抵抗をコントロール線と⊖線間に接続してください。
高速回転……コントロール線を⊖線に直接接続してください。

4.ファンとサーミスタの接続について

ファンの電源リード線を含めコネクタによる接続を推奨いたします。
接続例……プリント基板上にサーミスタを設置し，ファンの電源リード線とコントロールリード線は，コネクタにて，回路パターンに接続します。

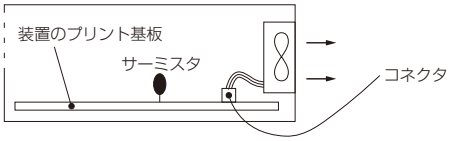

推奨コネクタ	
メーカー名	型番（3極）
日本圧着端子	XHP-3,SMR-3V-N
日本航空電子	IL-G-3S-S3C2-SA
日本AMP	171822-3
日本モレックス	51191-0300

5.サーミスタ外付型温度可変速ファンの適用例

109P1212H402型ファンを2個使用している電源装置に温度可変速ファンを適用した例を紹介します。（図5）

（1）ファンの選定は，高速回転時，従来ファンと同じ性能を有する109P1212T4H12型温度可変速ファンを選定しました。
（2）重要部品の温度とその冷却フィンの温度の関係を，装置の負荷，およびファンの風量を変化させて実測し，その相関が取れたのでサーミスタは重要部品の冷却フィンに設置しました。
（3）次に，装置の熱設計上から，周囲温度30℃で装置負荷100%の時，ファンが高速回転になるように設定することにしました。
（4）周囲温度30℃で装置負荷100%の時，ファンが高速回転時に冷却フィンの温度が48℃，冷却フィン上に設置したサーミスタの表面温度が45℃であったので，表1よりサーミスタに直列に抵抗1.5KΩを付加することにしました。この場合サーミスタの温度が35℃で低速回転となります。（表1・図6参照）
（5）実機テスト結果……温度可変速ファンの効果が充分発揮されて騒音面で大きなメリットがだせました。テストしたときの周囲温度は29℃です。

図 5

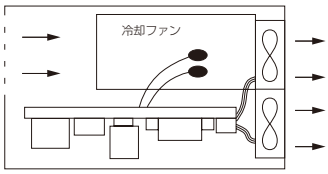

図 6

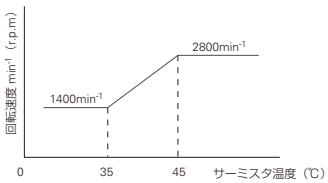

図 7

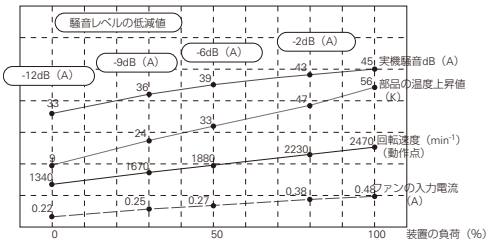

※装置負荷に応じた理想的なファン騒音レベルの低減が実現し，装置の負荷が0の時,従来より12dB[A]低騒音になりました。
※ファンの消費電流も装置の負荷が0の時，従来より54%省エネになりました。
※周囲温度が低くなれば，さらに騒音レベルが低下することが予想できます。

サーミスタ内蔵型

1.概要

サーミスタ内蔵型温度可変速ファンは，図8に示すようにサーミスタをファン本体に内蔵したもので，図9に示すようにファンを通過する空気の温度を感知して，その温度変化に応じて，ファンの回転速度が自動的に変化します。

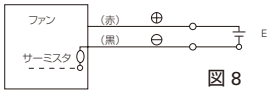

図 8

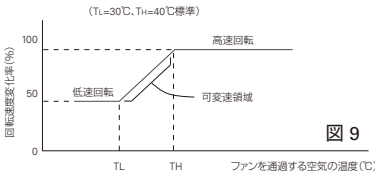

図 9

2.サーミスタ内蔵型温度可変速ファンの適用例

109R0812T4H122型ファンを装置（パソコン）に実装して図10のような状態にてテストした時の実測データは図11のようになります。

図 10

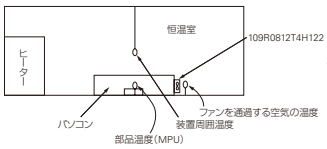

図 11

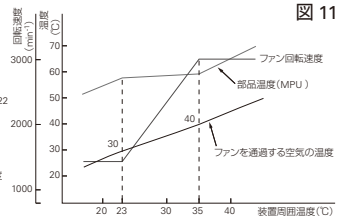

UPS，インバータ，整流装置，高圧電源など
電力スイッチング回路の近傍で冷却ファンを使用する時の注意（電食の防止）

カスタム製品 P.300参照

大電力のスイッチング回路や高電圧スイッチング回路の近傍にファンを配置した際の同回路から発生する強力な電磁ノイズ（電磁誘導）の影響や，ファン電源線を経由して加わる高周波ノイズの影響で，ファンの回転軸のベアリングに誘導電流が流れる場合があります。電流が流れると，ベアリングの表面の油膜が破壊され，ベアリングおよび ベアリングの滑走面に損傷が生じます。この現象を「ファンの電食」と言います。電食が生ずるとファンの回転が滑らかでなくなり，回転音に異音がともないファンの寿命も短くなります。最近，この現象が目立つ理由は，高密度化実装にともなってスイッチング回路とファンの間隔が近くなったこと，スイッチング周波数が高くなり，より誘導しやすくなったことが考えられます。低い電圧で動作する情報・通信機器などでは電磁ノイズが小さいためファンの電食は発生しません。

電食発生の事例

インバータ制御装置など，電磁ノイズが発生する部品の近傍に電食対策をしていない ファンを設置した場合に発生することが確認されております。

No.	用途	異常音発生までの期間
1	スイッチング電源・整流器	6 ヶ月～2年
2	UPS	6 ヶ月～2年
3	汎用インバータ	1年～1.5年
4	空気清浄器	2～3 ヶ月
5	液晶ディスプレイ用インバータ	6 ヶ月～

下図は，ファンに誘起される電磁ノイズのレベルとノイズ源からの距離の関係を示します。

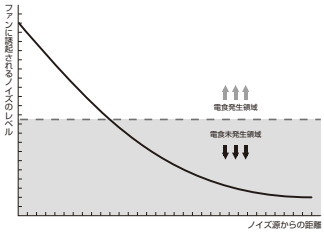

電食の発生　パターン1

（1）スイッチング回路から発生する高周波ノイズ（電界磁界）によってファンへ高周波電気の帯電が生じます。
（2）帯電した高周波電気によりファンのベアリングを経由する電流が流れます。
（3）電流でベアリング表面の油膜が破れ，ベアリングが磨耗（電食）します。
（4）この症状はスイッチング回路を高速・高密度化した装置で発生しやすい症状です。
（5）対策1：ファンの内側へシールド板(注1)を取り付けてください（風を妨げないもの）。
（6）対策2：セラミックスベアリングのファンを使用してください。

電食の発生　パターン2

（1）回路基板から高周波がファン電源ラインに重畳してファン内部へ流れます。
（2）流れ込んだ高周波電流がベアリングを通過して流れます。
（3）ベアリング表面の油膜が破れ，ベアリングが磨耗（電食）します。
（4）対策1:ファン電源端子a～b間,および,端子a～e間,b～e間の高周波成分を取り除く，もしくは，ファン電源ラインへフィルタ(注2)を挿入してください。
（5）対策2：セラミックスベアリングのファンを使用してください。
（6）ファン電源ラインへの誘導を少なくするために配線はツイストしてください。

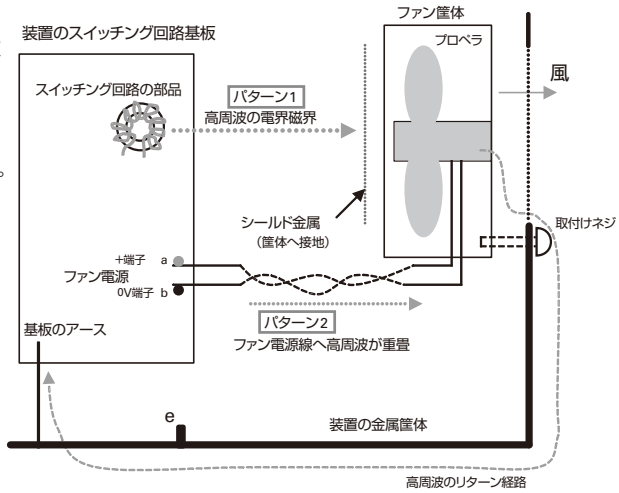

注1：シールド金属板
電磁シールド金具として当社では「EMCガード」を用意しています。 http://www.sanyodenki.co.jp/products/sanace/fanden.html
一般的なフィンガーガードをファンの内側へ取り付けることでも一定のシールド効果があります。いずれも，筐体への接地が必要です。
注2：フィルタ
高周波がab両線へ同相で重畳している場合はコモンモードフィルタを，同相でない場合はノーマルモードフィルタを挿入してください。

電食の防止策

（1）装置の設計時にファンの位置を電磁ノイズ源から離してください。
（2）セラミックスベアリングを使用した「防電食ファン」を使用してください。⇨ P.290参照
（3）一般的な冷却ファンに「EMCガード」を取り付けてください。
（4）ファン電源として，ノイズの重畳していない回路から配線してください。
※EMCガードにおいては，輻射による電磁ノイズに対しては効果が期待できますが，強力な電磁ノイズ（電磁誘導）およびファン電源ラインからの伝導ノイズ　に対しては，セラミックベアリングを使用した「防電食ファン」を推奨します。

EMCガードとは

電磁ノイズ源からの影響を防ぐための金属です。EMCガードは電磁遮蔽のための金属ですので，冷却ファン取り付けネジで装置筐体へ設置します。EMCガードご使用の際は必ず接地ください。

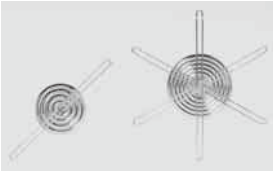

EMCガード

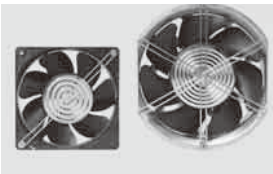

ファンに取付けた状態

EMCガード対応一覧表

ファン			EMCｶﾞｰﾄﾞ				
外形サイズ（mm）	厚さ（mm）	代表型番	109-1036	109-1037	109-1038	109-1039	109-1040
φ172 φ172×150	51	109L17***5**	○				
		9GV57***5**	○				
		109E57***5**	○				
		109E17***5**	○				
	25	109E47***4**	○				
□120	38	9GL12***1**		○			
		9LB12***1**		○			
		9G12***1**		○			
	25	9G12***4**		○			
□92	25	109L09***4**					○
		109P09***4**					○
□80	32	109P08***2**			○		
	25	109L08***4**			○		
		109R08***4**				○	
		9A08***4**				○	
	20	109P08***6**			○		
	15	109P08***7**				○	

EMCとは，ELECTRO MAGNETIC COMPATIBILITYの略称で，電磁環境によってその機器の性能に影響を受けないシステムの能力のこと。
通常の場合，EMCガードで効果が期待できます。当社では様々なサイズのEMCガードを用意しています。参考：当社のUPSはファンへ誘導する電磁ノイズが過大でないため，EMCガードを採用しています。
セラミックスベアリングを使用したファンはセラミックスに電流が流れないので，強力な電磁ノイズ（電磁誘導）の影響を受けても，ベアリングが損傷する現象は発生しません。強力な電磁ノイズ環境の場合にお勧めします。

使用上の注意点

保存温度

−30℃～+70℃の範囲では性能面に問題はありませんが，急激な温度変化のため結露現象がありますと，潤滑性能や絶縁に影響することがあります。
乾燥剤などの使用により保存時に結露しないよう注意してください。

取扱い上の注意

ファンのモータ軸受部には，精密級ボールベアリングを使用しております。ファンを倒したり，落とすなどして衝撃を加えますと，製品に悪影響（異常音，寿命低下）を及ぼしますので取り扱いには十分ご注意ください。また，包装状態においても同様に落としたり，投げたりしますと，製品に悪影響を及ぼしますので，このような取り扱いは避けてください。

締め付け推奨トルク

ファンを取り付ける際の締め付けトルクの推奨値を示します。
締め付けトルクが推奨値より大きい場合は，ファンの変形，破損のおそれがあります。ご注意ください。また，樹脂フレームファンをネジで貫通止めされる際は，必ずリブ付き構造のファンをご使用ください。

締め付けトルク推奨値
ファン：0.44N・m以下｛M3ネジ｝（52mm角以下）
ファン：0.78N・m以下｛M4ネジ｝（60mm角以上）
ファン：0.98N・m以下｛M4ネジ｝（φ200mm）

取り付け

ファン，ブロアは取り付け方向に制約はありません。
ファンには，ファン本体に送風の方向と羽根の回転方向を示す記号があります。取り付ける際には，この記号により送風方向を確認してください。ファンの取り付けに関しましてはお客さまの装置で十分検討のうえ，ご採用ください。

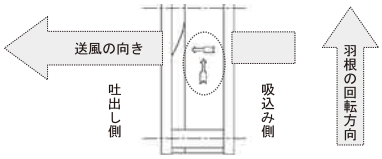

ファン送風方向と羽根回転方向記号

リブ付き，リブなし構造の比較

樹脂フレームファンの取付け部形状には，リブなしタイプとリブ付きタイプがあります。リブ付きタイプ，またはリブなしタイプのみの機種もあります。
※樹脂フレームのリブなし品でネジ固定する際は片側フランジ固定をしてください。

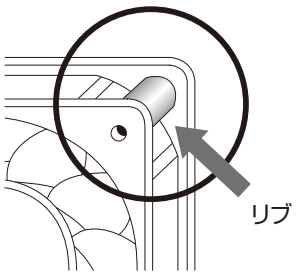

リブ付き

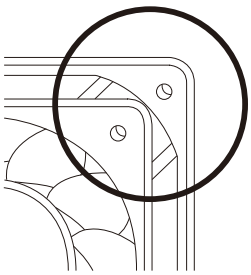

リブなし

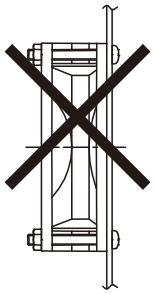

両フランジ貫通固定

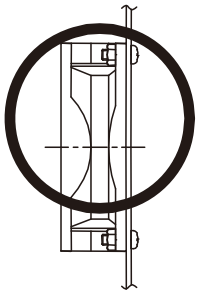

片側フランジ固定

セルフタッピングネジによるファン取付条件

セルフタッピングネジで樹脂フレームファンを取り付ける場合，フレームの変形，割れが発生する可能性があります。セルフタッピングネジを使用する場合は，当社推奨のネジをお使いいただき，推奨締め付けトルク，推奨下穴形状を参考にし，使用上の注意点に留意して，お客さまの装置で十分検討のうえ，ご使用ください。

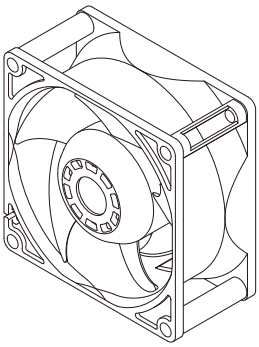

図A：リブ付ファン

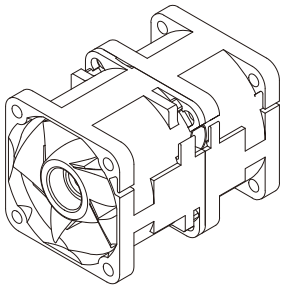

図B：二重反転ファン

	ファン取付け穴径	締め付け推奨トルク[N・m]
リブ付ファン（図A）	Ø3.5，Ø4.3，Ø4.5	0.8以下
二重反転ファン（図B）	Ø3.5，Ø4.3	0.6以下

当社推奨　セルフタッピングネジ

・材質：鉄　　・表面処理：三価クロメート処理　　単位：mm

ファン取付け穴径	セルフタッピングネジ型番	ネジ呼び径	長さ[L]	頭形状	皿頭／なべ頭寸法		
					頭部外形[D]	頭部高さ[H]	十字穴番号
Ø3.5	SY-NS020412P11	4	12	皿	6.2	1.1以下	2
	SY-NS010412P11	4	12	なべ	5.5	2.0	2
Ø4.3	SY-NS024812P15	4.8	12	皿	6.8	1.2以下	2
	SY-NS014812P15	4.8	12	なべ	7.0	2.6	2
Ø4.5	SY-NS020512P15	5	12	皿	6.8	1.2以下	2
	SY-NS010512P15	5	12	なべ	7.0	2.6	2

頭形状:皿

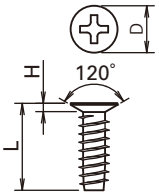

頭形状:なべ

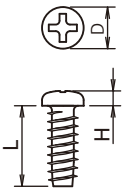

推奨下穴形状

〔呼び径4の場合〕

セルフタッピングネジ型番
SY-NS020412P11

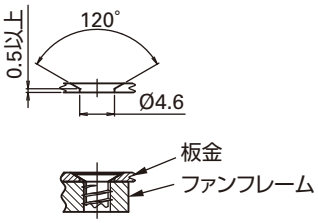

セルフタッピングネジ型番
SY-NS010412P11

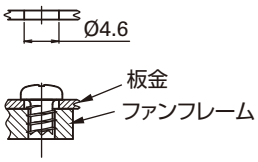

最小取付け板金厚さ：T=1.2以上

〔呼び径4.8，呼び径5の場合〕

セルフタッピングネジ型番
SY-NS024812P15
SY-NS020512P15

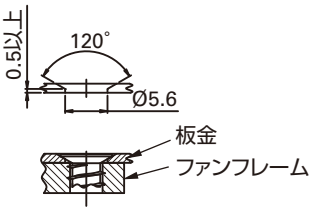

セルフタッピングネジ型番
SY-NS014812P15
SY-NS010512P15

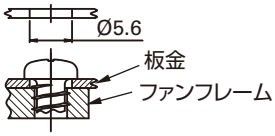

最小取付け板金厚さ：T=1.2以上

使用上の注意点

・セルフタッピングネジとフレーム取付け穴中心が垂直（図A）になるように締め付けてください。セルフタッピングネジが傾いた状態で取付けるとフレームの変形，割れが発生する可能性があります。
・ファン取付け穴の中心と取付け板金の下穴の中心（図B）が合っている状態で締め付けてください。穴位置がずれているとフレームの変形，割れが発生する可能性があります。

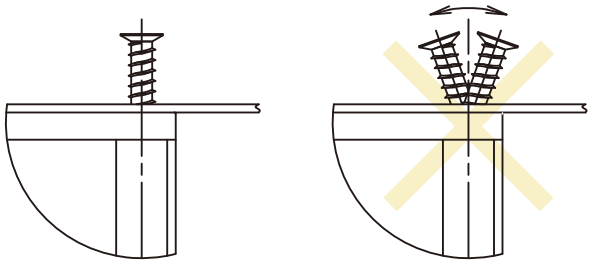

ネジの垂直　　ネジの傾き

図A

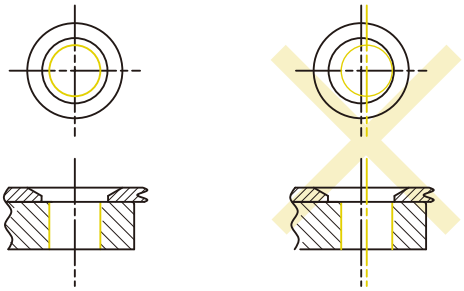

穴の中心一致　　穴の中心ずれ

図B

・リブなしファン（二重反転ファン以外）の取付けにはセルフタッピングネジは使用しないでください。
・推奨トルク値以上で締め付けるとフレームの変形，割れが発生する可能性があります。
・皿頭形状を使用するときは，推奨下穴形状以外を使用すると皿頭部とファンフレームが干渉してフレーム割れが発生する可能性があります。
・ファンにフィンガーガードを取り付ける場合，セルフタッピングネジは使用しないでください。フレームの変形，割れが発生する可能性があります。

推奨ネジメーカ

恐れ入りますが，ご購入につきましては，直接ネジメーカへお問い合わせください。

株式会社 サイマコーポレーション
神奈川県藤沢市辻堂2－9－17
TEL:0466-36-3656　FAX:0466-36-0009
http://www.saima.co.jp

安全上のご注意

・当社製品を安全に使用いただくため，下記の内容を十分にご理解の上，正しくお使いください。
・製品の取り付け・配線・運転・保守・点検などを行なう前には必ずこの「安全上のご注意」を熟読いただき，
記載されている注意事項や使い方を守ってください。
・当社製品は，「一般産業用機器への組込み用」として設計・製造された製品です。組み込み用途以外には使用できません。
・当社製品は，輸出貿易管理令別表第一の16の項（第84類14項）に該当します。製品を単体あるいは，
装置に組み込み，海外に輸出する場合は，経済産業省が定める「キャッチオール規制」に基づく，「インフォーム要件」「客観要件」の検討と併せて，必要な輸出手続の実施をお願いします。
・製品を廃棄する場合は，産業廃棄物として処理してください。処理方法については最寄りの自治体の手順に従ってください。

人への危害や機器，財産への損傷を未然に防止するために必要な「安全に関する注意事項」を次の2つのランクに分けて表示しています。

危険	この表示を無視して，誤った取り扱いをすると，人が死亡または重傷を負う危険が生じる可能性があります。
注意	この表示を無視して，誤った取り扱いをすると，人が傷害を負う可能性および物的損害のみの発生する可能性があります。

※ [注意]に記載した事項でも状況により重大な結果につながる可能性があります。
[危険]に記載した事項と同様に必ず守ってください。

下記に安全に関する注意事項を記載します。

危険

・次のような装置・環境へ使用される場合は，十分な安全対策および事前評価を実施していただいた上で，お客さま自身の責任において，ご使用願います。
人命に関わる医療機器などの装置，社会的・公共的に重大な影響を及ぼす装置，車載や船舶など振動が加わる環境
・配線は正しく確実に行なってください。感電，やけど，火災のおそれがあります。
・アースタップやアース線がある場合は確実に接地してください。感電のおそれがあります。
・爆発性雰囲気では使用しないでください。火災，けが，やけどのおそれがあります。
・活電部が露出した状態で運転を行なわないでください。感電のおそれがあります。
・運転中は回転部に人体や物を接近，接触させないでください。けがや破損のおそれがあります。
・運転中に発火，発煙，異臭，異音などの異常が発生した場合は，直ちに電源を切って使用を中止してください。感電，けが，火災のおそれがあります。
・運搬の際に落下や転倒などの衝撃を与えないでください。製品故障や性能劣化のおそれがあります。
・製品の取り扱いは，相応の資格や知識を持つ方が，お客さまの責任のうえで行なってください。
・製品に対する分解，修理，改造は行なわないでください。感電，けが，火災のおそれがあります。

注意

取り扱いについて
・設置，取り付け，接続，配線，移設などの作業は，相応の資格や知識のある方が行なってください。
また，これらの作業は通電状態で行なわないでください。けが，感電，やけど，火災のおそれがあります。
・ファンを手に持つなど，固定させていない状態で動作させないでください。
・絶縁抵抗，絶縁耐圧測定の際は，絶対に端子には触れないでください。感電のおそれがあります。
・製品の分解や改造は行なわないでください。機能や性能を保証できないだけでなく，感電，けが，やけど，火災のおそれがあります。

使用上の注意について
・装置運転中にファンが停止した場合の装置保護については，装置側で考慮してください。
・温度や電圧など，仕様条件を越えた使い方をしないでください。感電，けが，火災，故障，性能劣化のおそれがあります。
・ファンに電圧を供給した瞬間，定格電流の数倍の起動電流が流れます。電源容量が不足するとファンが正常に動作しない場合があります。
各型番の起動電流の値については，問い合わせしてください。
・ファンの電源ラインの電圧を変動させてファンの速度を制御しないでください。故障のおそれがあります。
・装置内に2台以上のファンを使用し，それぞれの風が干渉する位置にある場合には，すべてのファンをできるだけ同時に起動してください。
他のファンの風に煽られている状態で起動した場合，故障や正しく起動しないおそれがあります。
・コネクタの抜き差しは，通電状態で行なわないでください。
抜き差しは電源が切れていることを確認した後，ハウジングを持って行なってください。感電や破損のおそれがあります。
・DCファンのリード線をフレームフック部から外さないでください。リード線が傷つくおそれがあります。
・銘板を剥がしたり，後日銘板が確認できなくなるような装置への組込みは行なわないでください。誤った使い方の原因となり，火災のおそれがあります。
・DCファンの銘板部分を強く押さないでください。銘板が破れたり，銘板が軸と接触するおそれがあります。
・異物や外力などによりファンが正常動作を妨げられると破損のおそれがあります。
・電源の ON/OFFをファンのマイナス電源ラインで行なわないでください。破損のおそれがあります。

取り付けについて
・製品の取り付け固定は，製品重量や運転時の振動などを考慮したうえで確実に行なってください。
製品や部品の脱落にともなうけがや装置故障のおそれがあります。
・取り付け（送風）方向を確認してください。けがや装置故障のおそれがあります。
・製品の十分な性能が発揮できるように，通風口の確保と異物の進入を防止する対策を施してください。けがや装置故障のおそれがあります。
・ファンをネジなどで固定する場合には，ファンフレームがネジや板金などによって変形しないことを確認のうえ，ご使用ください。
ファンフレームが変形した場合には故障や期待した性能が得られないおそれがあります。
・ファンをネジで固定する場合には，ネジの締め付けトルクに注意してください。締め付けトルクが推奨値より大きい場合は，ファンの変形，破損のおそれがあります。
また，ネジを貫通止めされる際は，必ずリブ付き構造のファンをご使用ください。ネジゆるみ防止のため平座金・バネ座金をご使用ください。
各型番の締付けトルクについては，お問い合わせください。

⚠ 注意

・ファンをセルフタッピングネジで固定する場合，ファンフレームが破損するおそれがあります。
・ファンに過度の衝撃が加わると羽根がフレーム面より出っ張る可能性があります。
　フィンガーガードなどのカバーおよび板金などに羽根が当たらないことを確認のうえ，ご使用ください。
・ファンに過度の衝撃が加わった場合，製品の故障や期待した性能が得られないおそれがあります。過度の衝撃を加えないようにしてください。
・リード線の引っ張り，挟みこみなどで，リード線を傷つけたり，無理なストレスをかけないでください。
　また，リード線が回転部に接触しないように配線してください。感電や装置故障のおそれがあります。
・接続配線の際には，適切な静電気対策を施してください。ファンや装置を故障させるおそれがあります。
・回転部に指や物が触れる可能性がある場合は，フィンガーガードなどのカバーを設置してください。けがや装置故障のおそれがあります。
・ファンとフィンガーガード，フィルター，板金などを取り付ける際は，羽根と接触しないように正しく取り付けてください。
　装置故障のおそれがあります。フィンガーガード，フィルターキットは当社純正のものをご使用ください。

遠心ファンの取り付けについて

・ファンは，ネジを使用して固定してください。各型番のネジサイズについては，外形図，またはカタログを参照してください。
・取り付け用ネジ深さをこえる長さのネジは使用しないでください。ネジ穴が破損し固定ができなくなるおそれがあります。
　各型番の取り付け用ネジ深さについては，外形図，またはカタログを参照してください。
・ファンをネジで固定する場合，ネジの締付けトルクに注意してください。締付けトルクが推奨値より大きい場合は，ネジ穴の破損のおそれがあります。
　また，ネジゆるみ防止のため平座金・バネ座金をご使用ください。各型番の締付けトルクについては，問い合わせしてください。
・ファンとインレットノズル，フィンガーガード，板金などを取り付ける際は，羽根と接触しないように正しく取り付けてください。
　装置故障のおそれがあります。インレットノズルは当社純正のものをご使用ください。

使用環境について

・次のような環境下では，使用および保管は避けてください。火災，故障，性能劣化の原因となります。
　引火性/腐食性ガスの雰囲気中，水や油のかかる環境（防水ファン・防油ファンを除く），粉塵や湿気の多い環境，結露が発生する環境，
　放射線や直射日光が当たる場所，塩分を含む潮風や海水の当たる環境，硫黄成分を含む温泉や火山灰，有機溶剤，酸・アルカリ性薬品などの腐食性物質，
　核燃料物質などの有害物質などにより，製品が汚染される可能性のある環境下
・次のような環境下では，使用および保管は避けてください。製品の故障や性能劣化のおそれがあります。
　継続的な振動や強い衝撃が加わる場所，磁界が強い場所，輻射による電磁ノイズの強い場所，ファン電源ラインに電磁ノイズが重畳する環境，
　急激に変化するような環境下（温度変化，湿度変化など）

保守点検について

・保守，点検の作業は，相応の資格や知識のある方が行なってください。感電，けが，やけど，火災のおそれがあります。
・保守点検は，運転を停止した状態で行なってください。運転停止直後は羽根が回転していますので，回転部の停止を確認してから作業を行なってください。
　けがのおそれがあります。
・製品の清掃にガソリン，シンナー，ベンジンなどの有機溶剤を使用しないでください。製品の変形や性能劣化のおそれがあります。

型番	カテゴリ	フレームサイズ	UL	CSA	TÜV	ページ
109BC12FC7-1	ブロア	52mm×15mm	○	○	○	281
109BC12GC7-1	ブロア	52mm×15mm	○	○	○	281
109BC12HC7-1	ブロア	52mm×15mm	○	○	○	281
109BC12MC7-1	ブロア	52mm×15mm	○	○	○	281
109BC24FC7-1	ブロア	52mm×15mm	○	○	○	281
109BC24GC7-1	ブロア	52mm×15mm	○	○	○	281
109BC24HC7-1	ブロア	52mm×15mm	○	○	○	281
109BD12FC2	ブロア	76mm×30mm	○	○	○	285
109BD12HC2	ブロア	76mm×30mm	○	○	○	285
109BD12MC2	ブロア	76mm×30mm	○	○	○	285
109BD24FC2	ブロア	76mm×30mm	○	○	○	285
109BD24HC2	ブロア	76mm×30mm	○	○	○	285
109BD24MC2	ブロア	76mm×30mm	○	○	○	285
109BF12HC2	ブロア	120mm×32mm	○	○	○	292
109BF12MC2	ブロア	120mm×32mm	○	○	○	292
109BF24HC2	ブロア	120mm×32mm	○	○	○	292
109BF24MC2	ブロア	120mm×32mm	○	○	○	292
109BG12HC1	ブロア	160mm×40mm	○	○	○	296
109BG12MC1	ブロア	160mm×40mm	○	○	○	296
109BG24HC1	ブロア	160mm×40mm	○	○	○	296
109BG24MC1	ブロア	160mm×40mm	○	○	○	296
109BJ12HC2	ブロア	127mm×32mm	○	○	○	295
109BJ12MC2	ブロア	127mm×32mm	○	○	○	295
109BJ24HC2	ブロア	127mm×32mm	○	○	○	295
109BJ24MC2	ブロア	127mm×32mm	○	○	○	295
109BM12GC2-1	ブロア	97mm×33mm	○	○	○	287
109BM12HC2-1	ブロア	97mm×33mm	○	○	○	287
109BM12MC2-1	ブロア	97mm×33mm	○	○	○	287
109BM24GC2-1	ブロア	97mm×33mm	○	○	○	287
109BM24HC2-1	ブロア	97mm×33mm	○	○	○	287
109BM24MC2-1	ブロア	97mm×33mm	○	○	○	287
109E1312A101	DC	□127mm×38mm	○	○	○	151
109E1312S101	DC	□127mm×38mm	○	○	○	151
109E1324A101	DC	□127mm×38mm	○	○	○	151
109E1324G101	DC	□127mm×38mm	○	○	○	151
109E1324S101	DC	□127mm×38mm	○	○	○	151
109E1348A101	DC	□127mm×38mm	○	○	○	151
109E1348G101	DC	□127mm×38mm	○	○	○	151
109E1348S101	DC	□127mm×38mm	○	○	○	151
109E1712F501	DC	φ172mm×51mm	—	—	—	165
109E1712H501	DC	φ172mm×51mm	○	○	○	165
109E1712K501	DC	φ172mm×51mm	○	○	○	165
109E1712M501	DC	φ172mm×51mm	○	○	○	165
109E1724C501	DC	φ172mm×51mm	○	○	○	165
109E1724H501	DC	φ172mm×51mm	○	○	○	165
109E1724K501	DC	φ172mm×51mm	○	○	○	165
109E1724M501	DC	φ172mm×51mm	○	○	○	165
109E1748C501	DC	φ172mm×51mm	○	○	○	165
109E1748H501	DC	φ172mm×51mm	○	○	○	165
109E1748K501	DC	φ172mm×51mm	○	○	○	165
109E1748M501	DC	φ172mm×51mm	○	○	○	165
109E2024AS001	DC	φ200mm×70mm	○	○	○	167
109E2024H001	DC	φ200mm×70mm	○	○	○	167
109E2024MH001	DC	φ200mm×70mm	○	○	○	167
109E2024S001	DC	φ200mm×70mm	○	○	○	167
109E4712L401	DC	φ172mm×147mm×25mm	○	○	○	157
109E4712M401	DC	φ172mm×147mm×25mm	○	○	○	157

規格名	認証番号
UL	E46810
CSA	172248

※TÜV認証番号は各型番によります。

※本カタログ掲載の内容は2012年9月現在のものとなります。
2012年9月以降の発売の新製品につきましてはお問い合せください。

型番	カテゴリ	フレームサイズ	UL	CSA	TÜV	ページ
109E4724F401	DC	φ172mm×147mm×25mm	○	○	○	157
109E4724H401	DC	φ172mm×147mm×25mm	○	○	○	157
109E4724L401	DC	φ172mm×147mm×25mm	○	○	○	157
109E4724M401	DC	φ172mm×147mm×25mm	○	○	○	157
109E4748F401	DC	φ172mm×147mm×25mm	○	○	○	157
109E4748H401	DC	φ172mm×147mm×25mm	○	○	○	157
109E4748L401	DC	φ172mm×147mm×25mm	○	○	○	157
109E4748M401	DC	φ172mm×147mm×25mm	○	○	○	157
109E4748S401	DC	φ172mm×147mm×25mm	○	○	○	157
109E5712F501	DC	φ172mm×150mm×51mm	○	○	○	163
109E5712H501	DC	φ172mm×150mm×51mm	○	○	○	163
109E5712K501	DC	φ172mm×150mm×51mm	○	○	○	163
109E5712M501	DC	φ172mm×150mm×51mm	○	○	○	163
109E5712Y501	DC	φ172mm×150mm×51mm	○	○	○	163
109E5724C501	DC	φ172mm×150mm×51mm	○	○	○	163
109E5724F501	DC	φ172mm×150mm×51mm	○	○	○	163
109E5724H501	DC	φ172mm×150mm×51mm	○	○	○	163
109E5724K501	DC	φ172mm×150mm×51mm	○	○	○	163
109E5724M501	DC	φ172mm×150mm×51mm	○	○	○	163
109E5748C501	DC	φ172mm×150mm×51mm	○	○	○	163
109E5748F501	DC	φ172mm×150mm×51mm	○	○	○	163
109E5748H501	DC	φ172mm×150mm×51mm	○	○	○	163
109E5748K501	DC	φ172mm×150mm×51mm	○	○	○	163
109E5748M501	DC	φ172mm×150mm×51mm	○	○	○	163
109L0612F401	長寿命	□60mm×25mm	○	○	○	253
109L0612G401	長寿命	□60mm×25mm	○	○	○	253
109L0612H401	長寿命	□60mm×25mm	○	○	○	253
109L0612M401	長寿命	□60mm×25mm	○	○	○	253
109L0612S401	長寿命	□60mm×25mm	○	○	○	253
109L0624D401	長寿命	□60mm×25mm	○	○	○	253
109L0624F401	長寿命	□60mm×25mm	○	○	○	253
109L0624H401	長寿命	□60mm×25mm	○	○	○	253
109L0624M401	長寿命	□60mm×25mm	○	○	○	253
109L0624S401	長寿命	□60mm×25mm	○	○	○	253
109L0648G401	長寿命	□60mm×25mm	○	○	○	253
109L0648H401	長寿命	□60mm×25mm	○	○	○	253
109L0812F401	長寿命	□80mm×25mm	○	○	○	255
109L0812H401	長寿命	□80mm×25mm	○	○	○	255
109L0812L401	長寿命	□80mm×25mm	○	○	○	255
109L0812M401	長寿命	□80mm×25mm	○	○	○	255
109L0812S401	長寿命	□80mm×25mm	○	○	○	255
109L0824F401	長寿命	□80mm×25mm	○	○	○	255
109L0824H401	長寿命	□80mm×25mm	○	○	○	255
109L0824L401	長寿命	□80mm×25mm	○	○	○	255
109L0824M401	長寿命	□80mm×25mm	○	○	○	255
109L0824S401	長寿命	□80mm×25mm	○	○	○	255
109L0848H401	長寿命	□80mm×25mm	○	○	○	255
109L0912F401	長寿命	□92mm×25mm	○	○	○	257
109L0912H401	長寿命	□92mm×25mm	○	○	○	257
109L0912L401	長寿命	□92mm×25mm	○	○	○	257
109L0912M401	長寿命	□92mm×25mm	○	○	○	257
109L0912S401	長寿命	□92mm×25mm	○	○	○	257
109L0924F401	長寿命	□92mm×25mm	○	○	○	257
109L0924H401	長寿命	□92mm×25mm	○	○	○	257
109L0924L401	長寿命	□92mm×25mm	○	○	○	257
109L0924M401	長寿命	□92mm×25mm	○	○	○	257
109L0948C401	長寿命	□92mm×25mm	—	—	—	257
109L0948H401	長寿命	□92mm×25mm	○	○	○	257
109L1412H101	長寿命	□140mm×38mm	○	○	○	265
109L1412M101	長寿命	□140mm×38mm	○	○	○	265
109L1424H101	長寿命	□140mm×38mm	○	○	○	265
109L1424M101	長寿命	□140mm×38mm	○	○	○	265
109L1448H101	長寿命	□140mm×38mm	○	○	○	265
109L1448M101	長寿命	□140mm×38mm	○	○	○	265
109L1712H501	長寿命	φ172mm×51mm	○	○	○	271
109L1712M501	長寿命	φ172mm×51mm	○	○	○	271

型番	カテゴリ	フレームサイズ	UL	CSA	TÜV	ページ
109L1724H501	長寿命	φ172mm×51mm	○	○	○	271
109L1724M501	長寿命	φ172mm×51mm	○	○	○	271
109L1748H501	長寿命	φ172mm×51mm	○	○	○	271
109L1748M501	長寿命	φ172mm×51mm	○	○	○	271
109L5712H501	長寿命	φ172mm×150mm×51mm	○	○	○	269
109L5712M501	長寿命	φ172mm×150mm×51mm	○	○	○	269
109L5724H501	長寿命	φ172mm×150mm×51mm	○	○	○	269
109L5724M501	長寿命	φ172mm×150mm×51mm	○	○	○	269
109L5748H501	長寿命	φ172mm×150mm×51mm	○	○	○	269
109L5748M501	長寿命	φ172mm×150mm×51mm	○	○	○	269
109P0405F3013	DC	□40mm×28mm	○	○	○	75
109P0405F601	DC	□40mm×20mm	○	○	○	67
109P0405H3013	DC	□40mm×28mm	○	○	○	75
109P0405H601	DC	□40mm×20mm	○	○	○	67
109P0405H701	DC	□40mm×15mm	○	○	○	65
109P0405H901	DC	□40mm×10mm	○	○	○	63
109P0405J601	DC	□40mm×20mm	○	○	○	67
109P0405M601	DC	□40mm×20mm	○	○	○	67
109P0405M701	DC	□40mm×15mm	○	○	○	65
109P0405M901	DC	□40mm×10mm	○	○	○	63
109P0412B3013	DC	□40mm×28mm	○	○	○	75
109P0412D601	DC	□40mm×20mm	○	○	○	67
109P0412E601	DC	□40mm×20mm	○	○	○	67
109P0412F3013	DC	□40mm×28mm	○	○	○	75
109P0412F601	DC	□40mm×20mm	○	○	○	67
109P0412G3013	DC	□40mm×28mm	○	○	○	75
109P0412G601	DC	□40mm×20mm	○	○	○	67
109P0412H3013	DC	□40mm×28mm	○	○	○	75
109P0412H601	DC	□40mm×20mm	○	○	○	67
109P0412H701	DC	□40mm×15mm	○	○	○	65
109P0412H901	DC	□40mm×10mm	○	○	○	63
109P0412J3013	DC	□40mm×28mm	○	○	○	75
109P0412K3013	DC	□40mm×28mm	○	○	○	75
109P0412M3013	DC	□40mm×28mm	○	○	○	75
109P0412M601	DC	□40mm×20mm	○	○	○	67
109P0412M701	DC	□40mm×15mm	○	○	○	65
109P0412M901	DC	□40mm×10mm	○	○	○	63
109P0412R701	DC	□40mm×15mm	○	○	○	65
109P0412S701	DC	□40mm×15mm	○	○	○	65
109P0424B3013	DC	□40mm×28mm	○	○	○	75
109P0424B601	DC	□40mm×20mm	○	○	○	67
109P0424D601	DC	□40mm×20mm	○	○	○	67
109P0424F3013	DC	□40mm×28mm	○	○	○	75
109P0424F601	DC	□40mm×20mm	○	○	○	67
109P0424G3013	DC	□40mm×28mm	○	○	○	75
109P0424H3013	DC	□40mm×28mm	○	○	○	75
109P0424H601	DC	□40mm×20mm	○	○	○	67
109P0424H701	DC	□40mm×15mm	○	○	○	65
109P0424J3013	DC	□40mm×28mm	○	○	○	75
109P0505M701	DC	□52mm×15mm	○	○	○	79
109P0512A701	DC	□52mm×15mm	○	○	○	79
109P0512H701	DC	□52mm×15mm	○	○	○	79
109P0512M701	DC	□52mm×15mm	○	○	○	79
109P0524A701	DC	□52mm×15mm	○	○	○	79
109P0524H701	DC	□52mm×15mm	○	○	○	79
109P0524M701	DC	□52mm×15mm	○	○	○	79
109P0605H701	DC	□60mm×15mm	○	○	○	81
109P0605M701	DC	□60mm×15mm	○	○	○	81
109P0612B701	DC	□60mm×15mm	○	○	○	81
109P0612H601	DC	□60mm×20mm	○	○	○	83
109P0612H701	DC	□60mm×15mm	○	○	○	81
109P0612K701	DC	□60mm×15mm	—	—	—	81
109P0612M601	DC	□60mm×20mm	○	○	○	83
109P0612M701	DC	□60mm×15mm	○	○	○	81
109P0612S701	DC	□60mm×15mm	○	○	○	81
109P0612W601	DC	□60mm×20mm	○	○	○	83

型番	カテゴリ	フレームサイズ	UL	CSA	TÜV	ページ
109P0624H601	DC	□60mm×20mm	○	○	○	83
109P0624H701	DC	□60mm×15mm	○	○	○	81
109P0624J701	DC	□60mm×15mm	○	○	○	81
109P0624M601	DC	□60mm×20mm	○	○	○	83
109P0624M701	DC	□60mm×15mm	○	○	○	81
109P0624S701	DC	□60mm×15mm	○	○	○	81
109P0624W601	DC	□60mm×20mm	○	○	○	83
109P0648H601	DC	□60mm×20mm	○	○	○	83
109P0812A201(2011)	DC	□80mm×32mm	○	○	○	113
109P0812C601	DC	□80mm×20mm	—	—	—	101
109P0812H201(2011)	DC	□80mm×32mm	○	○	○	113
109P0812H601	DC	□80mm×20mm	○	○	○	101
109P0812H701	DC	□80mm×15mm	○	○	○	99
109P0812M201(2011)	DC	□80mm×32mm	○	○	○	113
109P0812M601	DC	□80mm×20mm	○	○	○	101
109P0812M701	DC	□80mm×15mm	○	○	○	99
109P0824A201(2011)	DC	□80mm×32mm	○	○	○	113
109P0824H201(2011)	DC	□80mm×32mm	○	○	○	113
109P0824H601	DC	□80mm×20mm	○	○	○	101
109P0824H701	DC	□80mm×15mm	○	○	○	99
109P0824M201(2011)	DC	□80mm×32mm	○	○	○	113
109P0824M601	DC	□80mm×20mm	○	○	○	101
109P0824M701	DC	□80mm×15mm	○	○	○	99
109P0848C601	DC	□80mm×20mm	○	○	○	101
109P0848H201(2011)	DC	□80mm×32mm	○	○	○	113
109P0848H601	DC	□80mm×20mm	○	○	○	101
109P0912F401(4011)	DC	□92mm×25mm	○	○	○	121
109P0912H401(4011)	DC	□92mm×25mm	○	○	○	121
109P0912J401(4011)	DC	□92mm×25mm	○	○	○	121
109P0912L401(4011)	DC	□92mm×25mm	○	○	○	121
109P0912M401(4011)	DC	□92mm×25mm	○	○	○	121
109P0912W401(4011)	DC	□92mm×25mm	○	○	○	121
109P0924F401(4011)	DC	□92mm×25mm	○	○	○	121
109P0924H401(4011)	DC	□92mm×25mm	○	○	○	121
109P0924J401(4011)	DC	□92mm×25mm	○	○	○	121
109P0924L401(4011)	DC	□92mm×25mm	○	○	○	121
109P0924M401(4011)	DC	□92mm×25mm	○	○	○	121
109P0924W401(4011)	DC	□92mm×25mm	○	○	○	121
109P0948H401(4011)	DC	□92mm×25mm	○	○	○	121
109P1312H101(1011)	DC	□127mm×38mm	○	○	○	149
109P1312S101(1011)	DC	□127mm×38mm	○	○	○	149
109P1324H101(1011)	DC	□127mm×38mm	○	○	○	149
109P1324S101(1011)	DC	□127mm×38mm	○	○	○	149
109P1348H101(1011)	DC	□127mm×38mm	○	○	○	149
109P1348S101(1011)	DC	□127mm×38mm	○	○	○	149
109P1412H101	DC	□140mm×38mm	○	○	○	153
109P1412M101	DC	□140mm×38mm	○	○	○	153
109P1424H101	DC	□140mm×38mm	○	○	○	153
109P1424M101	DC	□140mm×38mm	○	○	○	153
109P1448H101	DC	□140mm×38mm	○	○	○	153
109P1448M101	DC	□140mm×38mm	○	○	○	153
109R0605F401(4011)	DC	□60mm×25mm	○	○	○	87
109R0605H401(4011)	DC	□60mm×25mm	○	○	○	87
109R0605M401(4011)	DC	□60mm×25mm	○	○	○	87
109R0612D401(4011)	DC	□60mm×25mm	○	○	○	87
109R0612F401(4011)	DC	□60mm×25mm	○	○	○	87
109R0612G401(4011)	DC	□60mm×25mm	○	○	○	87
109R0612H401(4011)	DC	□60mm×25mm	○	○	○	87
109R0612J401(4011)	DC	□60mm×25mm	○	○	○	87
109R0612M401(4011)	DC	□60mm×25mm	○	○	○	87
109R0612S401(4011)	DC	□60mm×25mm	○	○	○	87
109R0624D401(4011)	DC	□60mm×25mm	○	○	○	87
109R0624F401(4011)	DC	□60mm×25mm	○	○	○	87
109R0624G401(4011)	DC	□60mm×25mm	○	○	○	87
109R0624H401(4011)	DC	□60mm×25mm	○	○	○	87
109R0624J401(4011)	DC	□60mm×25mm	○	○	○	87

型番	カテゴリ	フレームサイズ	UL	CSA	TÜV	ページ
109R0624M401(4011)	DC	□60mm×25mm	○	○	○	87
109R0624S401(4011)	DC	□60mm×25mm	○	○	○	87
109R0648G401(4011)	DC	□60mm×25mm	○	○	○	87
109R0648H401(4011)	DC	□60mm×25mm	○	○	○	87
109R0648J401(4011)	DC	□60mm×25mm	○	○	○	87
109R0805F401(4011)	DC	□80mm×25mm	○	○	○	107
109R0805M401(4011)	DC	□80mm×25mm	○	○	○	107
109R0812E401(4011)	DC	□80mm×25mm	—	—	—	107
109R0812F401(4011)	DC	□80mm×25mm	○	○	○	107
109R0812G401(4011)	DC	□80mm×25mm	○	○	○	107
109R0812H401(4011)	DC	□80mm×25mm	○	○	○	107
109R0812L401(4011)	DC	□80mm×25mm	○	○	○	107
109R0812M401(4011)	DC	□80mm×25mm	○	○	○	107
109R0812S401(4011)	DC	□80mm×25mm	○	○	○	107
109R0824F401(4011)	DC	□80mm×25mm	○	○	○	107
109R0824G401(4011)	DC	□80mm×25mm	○	○	○	107
109R0824H401(4011)	DC	□80mm×25mm	○	○	○	107
109R0824L401(4011)	DC	□80mm×25mm	○	○	○	107
109R0824M401(4011)	DC	□80mm×25mm	○	○	○	107
109R0824S401(4011)	DC	□80mm×25mm	○	○	○	107
109R0848K401(4011)	DC	□80mm×25mm	○	○	○	107
109R0848S401(4011)	DC	□80mm×25mm	○	○	○	107
109W1412H101-U	防水	□140mm×38mm	○	○	○	223
109W1412M101-U	防水	□140mm×38mm	○	○	○	223
109W1424H101-U	防水	□140mm×38mm	○	○	○	223
109W1424M101-U	防水	□140mm×38mm	○	○	○	223
109W1448H101-U	防水	□140mm×38mm	○	○	○	223
109W1448M101-U	防水	□140mm×38mm	○	○	○	223
109X9112PT0H016	CPU	φ90mm	○	—	—	297
109X9212PT0H016	CPU	φ90mm	○	—	—	298
9A0612F401(4011)	DC	□60mm×25mm	○	○	○	91
9A0612G401(4011)	DC	□60mm×25mm	○	○	○	91
9A0612H401(4011)	DC	□60mm×25mm	○	○	○	91
9A0612M401(4011)	DC	□60mm×25mm	○	○	○	91
9A0612S401(4011)	DC	□60mm×25mm	○	○	○	91
9A0624F401(4011)	DC	□60mm×25mm	○	○	○	91
9A0624G401(4011)	DC	□60mm×25mm	○	○	○	91
9A0624H401(4011)	DC	□60mm×25mm	○	○	○	91
9A0624M401(4011)	DC	□60mm×25mm	○	○	○	91
9A0624S401(4011)	DC	□60mm×25mm	○	○	○	91
9A0812F401(4011)	DC	□80mm×25mm	○	○	○	111
9A0812G401(4011)	DC	□80mm×25mm	○	○	○	111
9A0812H401(4011)	DC	□80mm×25mm	○	○	○	111
9A0812L401(4011)	DC	□80mm×25mm	○	○	○	111
9A0812M401(4011)	DC	□80mm×25mm	○	○	○	111
9A0812S401(4011)	DC	□80mm×25mm	○	○	○	111
9A0824F401(4011)	DC	□80mm×25mm	○	○	○	111
9A0824G401(4011)	DC	□80mm×25mm	○	○	○	111
9A0824H401(4011)	DC	□80mm×25mm	○	○	○	111
9A0824L401(4011)	DC	□80mm×25mm	○	○	○	111
9A0824M401(4011)	DC	□80mm×25mm	○	○	○	111
9A0824S401(4011)	DC	□80mm×25mm	○	○	○	111
9A0912F401(4011)	DC	□92mm×25mm	○	○	○	123
9A0912G401(4011)	DC	□92mm×25mm	○	○	○	123
9A0912H401(4011)	DC	□92mm×25mm	○	○	○	123
9A0912L401(4011)	DC	□92mm×25mm	○	○	○	123
9A0912M401(4011)	DC	□92mm×25mm	○	○	○	123
9A0912S401(4011)	DC	□92mm×25mm	○	○	○	123
9A0924F401(4011)	DC	□92mm×25mm	○	○	○	123
9A0924G401(4011)	DC	□92mm×25mm	○	○	○	123
9A0924H401(4011)	DC	□92mm×25mm	○	○	○	123
9A0924L401(4011)	DC	□92mm×25mm	○	○	○	123
9A0924M401(4011)	DC	□92mm×25mm	○	○	○	123
9A0924S401(4011)	DC	□92mm×25mm	○	○	○	123
9BD12FC6-1	ブロア	76mm×20mm	○	○	○	283
9BD12HC6-1	ブロア	76mm×20mm	○	○	○	283

型番	カテゴリ	フレームサイズ	UL	CSA	TÜV	ページ
9BD12SC6-1	ブロア	76mm×20mm	○	○	○	283
9BD24FC6-1	ブロア	76mm×20mm	○	○	○	283
9BD24HC6-1	ブロア	76mm×20mm	○	○	○	283
9BD24SC6-1	ブロア	76mm×20mm	○	○	○	283
9BFB12P2H003	ブロア	120mm×32mm	—	—	—	293
9BFB24P2H003	ブロア	120mm×32mm	—	—	—	293
9BMB12F201	ブロア	97mm×33mm	○	○	○	289
9BMB12G201	ブロア	97mm×33mm	○	○	○	289
9BMB12H201	ブロア	97mm×33mm	○	○	○	289
9BMB12P2F01	ブロア	97mm×33mm	○	○	○	289
9BMB12P2K01	ブロア	97mm×33mm	○	○	○	289
9BMB12S201	ブロア	97mm×33mm	○	○	○	289
9BMB24F201	ブロア	97mm×33mm	○	○	○	289
9BMB24G201	ブロア	97mm×33mm	○	○	○	289
9BMB24H201	ブロア	97mm×33mm	○	○	○	289
9BMB24P2G01	ブロア	97mm×33mm	○	○	○	289
9BMB24P2K01	ブロア	97mm×33mm	○	○	○	289
9BMB24S201	ブロア	97mm×33mm	○	○	○	289
9CR0612H001	二重反転	□60mm×76mm	○	○	○	191
9CR0612P5G03	二重反転	□60mm×51mm	○	○	○	187
9CR0612P5H03	二重反転	□60mm×51mm	○	○	○	187
9CR0612S001	二重反転	□60mm×76mm	○	○	○	191
9CR0812H801	二重反転	□80mm×80mm	○	○	○	195
9CR0812S801	二重反転	□80mm×80mm	○	○	○	195
9CR1212P0G03	二重反転	□120mm×76mm	○	○	○	197
9CR5748P9G001	二重反転	φ172mm×150mm×102mm	—	—	—	199
9CRA0312P4J03	二重反転	□38mm×48mm	○	○	○	171
9CRA0312P4K03	二重反転	□38mm×48mm	○	○	○	171
9CRA0412G501	二重反転	□40mm×56mm	○	○	○	185
9CRA0412J501	二重反転	□40mm×56mm	○	○	○	185
9CRA0412K501	二重反転	□40mm×56mm	○	○	○	185
9CRA0412P4G03	二重反転	□40mm×48mm	○	○	○	173
9CRA0412P4J03	二重反転	□40mm×48mm	○	○	○	173
9CRA0412P4K03	二重反転	□40mm×48mm	○	○	○	173
9CRA0612P0G001	二重反転	□60mm×76mm	○	○	○	189
9CRA0612P0S001	二重反転	□60mm×76mm	○	○	○	189
9CRA0812P8G001	二重反転	□80mm×80mm	○	○	○	193
9CRA0848P8G001	二重反転	□80mm×80mm	—	—	—	193
9CRB0412P5J201	二重反転	□40mm×56mm	○	○	○	175
9CRB0412P5K001	二重反転	□40mm×56mm	○	○	○	175
9CRD0412P5G03	二重反転	□40mm×56mm	○	○	○	179
9CRD0412P5H03	二重反転	□40mm×56mm	○	○	○	179
9CRD0412P5J03	二重反転	□40mm×56mm	○	○	○	179
9CRD0412P5M03	二重反転	□40mm×56mm	○	○	○	179
9CRE0412P5J03	二重反転	□40mm×56mm	○	○	○	183
9CRF0412P5K201	二重反転	□40mm×56mm	○	○	○	177
9EC2024H001	DC	φ200mm×70mm	○	○	○	169
9EC2048A001	DC	φ200mm×70mm	○	○	○	169
9EC2048H001	DC	φ200mm×70mm	○	○	○	169
9G0612G101(1011)	DC	□60mm×38mm	○	○	○	97
9G0612P4H001(0011)	DC	□60mm×25mm	○	○	○	85
9G0612P4S001(0011)	DC	□60mm×25mm	○	○	○	85
9G0612S101(1011)	DC	□60mm×38mm	○	○	○	97
9G0624G101(1011)	DC	□60mm×38mm	○	○	○	97
9G0624H101(1011)	DC	□60mm×38mm	○	○	○	97
9G0624P4H001(0011)	DC	□60mm×25mm	○	○	○	85
9G0624P4S001(0011)	DC	□60mm×25mm	○	○	○	85
9G0624S101(1011)	DC	□60mm×38mm	—	—	—	97
9G0648G101(1011)	DC	□60mm×38mm	○	○	○	97
9G0648P4S001(0011)	DC	□60mm×25mm	○	○	○	85
9G0648S101(1011)	DC	□60mm×38mm	○	○	○	97
9G0812G101(1011)	DC	□80mm×38mm	○	○	○	119
9G0812H101(1011)	DC	□80mm×38mm	○	○	○	119
9G0812K101(1011)	DC	□80mm×38mm	○	○	○	119
9G0824G101(1011)	DC	□80mm×38mm	○	○	○	119
9G0824H101(1011)	DC	□80mm×38mm	○	○	○	119

型番	カテゴリ	フレームサイズ	UL	CSA	TÜV	ページ
9G0848G101(1011)	DC	□80mm×38mm	○	○	○	119
9G0848H101(1011)	DC	□80mm×38mm	○	○	○	119
9G0912A201(2011)	DC	□92mm×32mm	○	○	○	125
9G0912G101(1011)	DC	□92mm×38mm	○	○	○	129
9G0912H101(1011)	DC	□92mm×38mm	○	○	○	129
9G0912H201(2011)	DC	□92mm×32mm	○	○	○	125
9G0912M201(2011)	DC	□92mm×32mm	○	○	○	125
9G0912S201(2011)	DC	□92mm×32mm	○	○	○	125
9G0924A201(2011)	DC	□92mm×32mm	○	○	○	125
9G0924G101(1011)	DC	□92mm×38mm	○	○	○	129
9G0924H101(1011)	DC	□92mm×38mm	○	○	○	129
9G0924H201(2011)	DC	□92mm×32mm	○	○	○	125
9G0924M201(2011)	DC	□92mm×32mm	○	○	○	125
9G0924S201(2011)	DC	□92mm×32mm	○	○	○	125
9G0948A201(2011)	DC	□92mm×32mm	○	○	○	125
9G0948G101(1011)	DC	□92mm×38mm	○	○	○	129
9G0948H101(1011)	DC	□92mm×38mm	○	○	○	129
9G0948H201(2011)	DC	□92mm×32mm	○	○	○	125
9G0948M201(2011)	DC	□92mm×32mm	○	○	○	125
9G0948S201(2011)	DC	□92mm×32mm	○	○	○	125
9G1212A401(4011)	DC	□120mm×25mm	○	○	○	135
9G1212B401(4011)	DC	□120mm×25mm	—	—	—	135
9G1212E101(1011)	DC	□120mm×38mm	○	○	○	143
9G1212E401(4011)	DC	□120mm×25mm	○	○	○	135
9G1212F101(1011)	DC	□120mm×38mm	○	○	○	143
9G1212F401(4011)	DC	□120mm×25mm	○	○	○	135
9G1212G101(1011)	DC	□120mm×38mm	○	○	○	143
9G1212G401(4011)	DC	□120mm×25mm	○	○	○	135
9G1212H101(1011)	DC	□120mm×38mm	○	○	○	143
9G1212H401(4011)	DC	□120mm×25mm	○	○	○	135
9G1212M101(1011)	DC	□120mm×38mm	○	○	○	143
9G1212M401(4011)	DC	□120mm×25mm	○	○	○	135
9G1224A401(4011)	DC	□120mm×25mm	○	○	○	135
9G1224E101(1011)	DC	□120mm×38mm	○	○	○	143
9G1224E401(4011)	DC	□120mm×25mm	○	○	○	135
9G1224F101(1011)	DC	□120mm×38mm	○	○	○	143
9G1224F401(4011)	DC	□120mm×25mm	○	○	○	135
9G1224G101(1011)	DC	□120mm×38mm	○	○	○	143
9G1224G401(4011)	DC	□120mm×25mm	○	○	○	135
9G1224H101(1011)	DC	□120mm×38mm	○	○	○	143
9G1224H401(4011)	DC	□120mm×25mm	○	○	○	135
9G1224M101(1011)	DC	□120mm×38mm	○	○	○	143
9G1224M401(4011)	DC	□120mm×25mm	○	○	○	135
9G1248A401(4011)	DC	□120mm×25mm	○	○	○	135
9G1248E101(1011)	DC	□120mm×38mm	○	○	○	143
9G1248E401(4011)	DC	□120mm×25mm	○	○	○	135
9G1248F101(1011)	DC	□120mm×38mm	○	○	○	143
9G1248F401(4011)	DC	□120mm×25mm	○	○	○	135
9G1248G101(1011)	DC	□120mm×38mm	○	○	○	143
9G1248G401(4011)	DC	□120mm×25mm	○	○	○	135
9G1248H101(1011)	DC	□120mm×38mm	○	○	○	143
9G1248H401(4011)	DC	□120mm×25mm	○	○	○	135
9G1248M101(1011)	DC	□120mm×38mm	○	○	○	143
9G1248M401(4011)	DC	□120mm×25mm	○	○	○	135
9GA0405P6F001	低消費電力	□40mm×20mm	○	○	○	13
9GA0405P6H001	低消費電力	□40mm×20mm	○	○	○	13
9GA0412G7001	低消費電力	□40mm×15mm	○	○	○	11
9GA0412H7001	低消費電力	□40mm×15mm	○	○	○	11
9GA0412P3G01(011)	低消費電力	□40mm×28mm	○	○	○	17
9GA0412P3H01(011)	低消費電力	□40mm×28mm	○	○	○	17
9GA0412P3J01(011)	低消費電力	□40mm×28mm	○	○	○	17
9GA0412P3K01(011)	低消費電力	□40mm×28mm	○	○	○	17
9GA0412P3M01(011)	低消費電力	□40mm×28mm	○	○	○	17
9GA0412P6F001	低消費電力	□40mm×20mm	○	○	○	13
9GA0412P6G001	低消費電力	□40mm×20mm	○	○	○	13
9GA0412P6H001	低消費電力	□40mm×20mm	○	○	○	13

型番	カテゴリ	フレームサイズ	UL	CSA	TÜV	ページ
9GA0412P7G001	低消費電力	□40mm×15mm	○	○	○	11
9GA0424P6F001	低消費電力	□40mm×20mm	○	○	○	13
9GA0424P6G001	低消費電力	□40mm×20mm	○	○	○	13
9GA0424P6H001	低消費電力	□40mm×20mm	○	○	○	13
9GA0512P7A001	低消費電力	□52mm×15mm	—	—	—	21
9GA0512P7G001	低消費電力	□52mm×15mm	—	—	—	21
9GA0512P7H001	低消費電力	□52mm×15mm	—	—	—	21
9GA0512P7M001	低消費電力	□52mm×15mm	—	—	—	21
9GA0524P7A001	低消費電力	□52mm×15mm	—	—	—	21
9GA0524P7G001	低消費電力	□52mm×15mm	—	—	—	21
9GA0524P7H001	低消費電力	□52mm×15mm	—	—	—	21
9GA0524P7M001	低消費電力	□52mm×15mm	—	—	—	21
9GA0612H6001	低消費電力	□60mm×20mm	—	—	—	29
9GA0612L701	低消費電力	□60mm×15mm	○	○	○	25
9GA0612M6001	低消費電力	□60mm×20mm	—	—	—	29
9GA0612M701	低消費電力	□60mm×15mm	○	○	○	25
9GA0612P1H03(031)	低消費電力	□60mm×38mm	○	○	○	33
9GA0612P1J03(031)	低消費電力	□60mm×38mm	○	○	○	33
9GA0612P1K03(031)	低消費電力	□60mm×38mm	○	○	○	33
9GA0612P1K60(601)	低消費電力	□60mm×38mm	○	○	○	33
9GA0612P6G001	低消費電力	□60mm×20mm	○	○	○	29
9GA0612P6S001	低消費電力	□60mm×20mm	—	—	—	29
9GA0612P7G01	低消費電力	□60mm×15mm	○	○	○	25
9GA0612P7H01	低消費電力	□60mm×15mm	○	○	○	25
9GA0624H6001	低消費電力	□60mm×20mm	—	—	—	29
9GA0624M6001	低消費電力	□60mm×20mm	—	—	—	29
9GA0624P1J03(031)	低消費電力	□60mm×38mm	○	○	○	33
9GA0624P6G001	低消費電力	□60mm×20mm	—	—	—	29
9GA0624P6S001	低消費電力	□60mm×20mm	—	—	—	29
9GA0812P1H61(611)	低消費電力	□80mm×38mm	○	○	○	41
9GA0812P1S61(611)	低消費電力	□80mm×38mm	○	○	○	41
9GA0812P2H001(0011)	低消費電力	□80mm×32mm	○	○	○	39
9GA0812P2M001(0011)	低消費電力	□80mm×32mm	○	○	○	39
9GA0812P2S001(0011)	低消費電力	□80mm×32mm	○	○	○	39
9GA0812P6G001	低消費電力	□80mm×20mm	○	○	○	37
9GA0812P6M001	低消費電力	□80mm×20mm	○	○	○	37
9GA0824P1H61(611)	低消費電力	□80mm×38mm	○	○	○	41
9GA0824P1S61(611)	低消費電力	□80mm×38mm	○	○	○	41
9GA0824P2S001(0011)	低消費電力	□80mm×32mm	○	○	○	39
9GA0824P6G001	低消費電力	□80mm×20mm	○	○	○	37
9GA0824P6M001	低消費電力	□80mm×20mm	○	○	○	37
9GA0912P1H03(031)	低消費電力	□92mm×38mm	○	○	○	49
9GA0912P4G03(031)	低消費電力	□92mm×25mm	○	○	○	45
9GA0912P4J03(031)	低消費電力	□92mm×25mm	○	○	○	45
9GA0912P4S03(031)	低消費電力	□92mm×25mm	○	○	○	45
9GA0924P4G03(031)	低消費電力	□92mm×25mm	○	○	○	45
9GA0924P4J03(031)	低消費電力	□92mm×25mm	○	○	○	45
9GA0924P4S03(031)	低消費電力	□92mm×25mm	○	○	○	45
9GA0948P1H03	低消費電力	□92mm×38mm	○	○	○	49
9GE0412P3G03	DC	□40mm×28mm	○	○	○	71
9GE0412P3J03	DC	□40mm×28mm	○	○	○	71
9GE0412P3K03	DC	□40mm×28mm	○	○	○	71
9GL1212E101	長寿命	□120mm×38mm	○	○	○	261
9GL1212F101	長寿命	□120mm×38mm	○	○	○	261
9GL1212G101	長寿命	□120mm×38mm	○	○	○	261
9GL1212H101	長寿命	□120mm×38mm	○	○	○	261
9GL1212M101	長寿命	□120mm×38mm	○	○	○	261
9GL1224E101	長寿命	□120mm×38mm	○	○	○	261
9GL1224F101	長寿命	□120mm×38mm	○	○	○	261
9GL1224G101	長寿命	□120mm×38mm	○	○	○	261
9GL1224H101	長寿命	□120mm×38mm	○	○	○	261
9GL1224M101	長寿命	□120mm×38mm	○	○	○	261
9GL1248E101	長寿命	□120mm×38mm	○	○	○	261
9GL1248F101	長寿命	□120mm×38mm	○	○	○	261
9GL1248G101	長寿命	□120mm×38mm	○	○	○	261
9GL1248H101	長寿命	□120mm×38mm	○	○	○	261

型番	カテゴリ	フレームサイズ	UL	CSA	TÜV	ページ
9GL1248M101	長寿命	□120mm×38mm	○	○	○	261
9GV0312E301(3011)	DC	□38mm×28mm	○	○	○	61
9GV0312G301(3011)	DC	□38mm×28mm	○	○	○	61
9GV0312H301(3011)	DC	□38mm×28mm	○	○	○	61
9GV0312J301(3011)	DC	□38mm×28mm	○	○	○	61
9GV0312K301(3011)	DC	□38mm×28mm	○	○	○	61
9GV0412C301(3011)	DC	□40mm×28mm	○	○	○	73
9GV0412G301(3011)	DC	□40mm×28mm	○	○	○	73
9GV0412J301(3011)	DC	□40mm×28mm	○	○	○	73
9GV0412K301(3011)	DC	□40mm×28mm	○	○	○	73
9GV0612P1G03(031)	DC	□60mm×38mm	○	○	○	93
9GV0612P1H03(031)	DC	□60mm×38mm	○	○	○	93
9GV0612P1L01(011)	DC	□60mm×38mm	○	○	○	93
9GV0612P1M03(031)	DC	□60mm×38mm	○	○	○	93
9GV0624P1G03(031)	DC	□60mm×38mm	○	○	○	93
9GV0648P1H03(031)	DC	□60mm×38mm	○	○	○	93
9GV0812P1F03(031)	DC	□80mm×38mm	○	○	○	115
9GV0812P1G03(031)	DC	□80mm×38mm	○	○	○	115
9GV0812P1H03(031)	DC	□80mm×38mm	○	○	○	115
9GV0812P1M03(031)	DC	□80mm×38mm	○	○	○	115
9GV0812P4J03(031)	DC	□80mm×25mm	○	○	○	103
9GV0812P4K03(031)	DC	□80mm×25mm	○	○	○	103
9GV0824P1G03(031)	DC	□80mm×38mm	○	○	○	115
9GV0824P4K01(011)	DC	□80mm×25mm	○	○	○	103
9GV0848P1G03(031)	DC	□80mm×38mm	○	○	○	115
9GV0848P4K03(031)	DC	□80mm×25mm	○	○	○	103
9GV0912P1G03(031)	DC	□92mm×38mm	○	○	○	127
9GV0912P1H03(031)	DC	□92mm×38mm	○	○	○	127
9GV0948P1H03(031)	DC	□92mm×38mm	○	○	○	127
9GV1212P1J01(011)	DC	□120mm×38mm	○	○	○	139
9GV1212P4G01(011)	DC	□120mm×25mm	○	○	○	131
9GV1224P1H01(011)	DC	□120mm×38mm	○	○	○	139
9GV1224P1J01(011)	DC	□120mm×38mm	○	○	○	139
9GV1224P4G01(011)	DC	□120mm×25mm	○	○	○	131
9GV1248P1J01(011)	DC	□120mm×38mm	○	○	○	139
9GV1248P4G01(011)	DC	□120mm×25mm	○	○	○	131
9GV1248P4H01(011)	DC	□120mm×25mm	○	○	○	131
9GV1248P4J01(011)	DC	□120mm×25mm	○	○	○	131
9GV1512H501(5011)	DC	□150mm×50mm	○	○	○	155
9GV1512M501(5011)	DC	□150mm×50mm	○	○	○	155
9GV1524M501(5011)	DC	□150mm×50mm	○	○	○	155
9GV3612G301	DC	□36mm×28mm	○	○	○	59
9GV3612J301	DC	□36mm×28mm	○	○	○	59
9GV5724H501	DC	φ172mm×150mm×51mm	○	○	○	161
9GV5748H501	DC	φ172mm×150mm×51mm	○	○	○	161
9L0412H301	長寿命	□40mm×28mm	○	○	○	251
9L0412J301	長寿命	□40mm×28mm	○	○	○	251
9L0412M301	長寿命	□40mm×28mm	○	○	○	251
9LB1212H101	長寿命	□120mm×38mm	○	○	○	259
9LB1212M101	長寿命	□120mm×38mm	○	○	○	259
9LB1224H101	長寿命	□120mm×38mm	○	○	○	259
9LB1224M101	長寿命	□120mm×38mm	○	○	○	259
9LB1224S101	長寿命	□120mm×38mm	○	○	○	259
9LB1248H101	長寿命	□120mm×38mm	○	○	○	259
9LB1248M101	長寿命	□120mm×38mm	○	○	○	259
9LB1412H501	長寿命	□140mm×51mm	○	○	○	267
9LB1412M501	長寿命	□140mm×51mm	○	○	○	267
9LB1412S501	長寿命	□140mm×51mm	○	○	○	267
9LB1424B501	長寿命	□140mm×51mm	—	—	—	267
9LB1424H501	長寿命	□140mm×51mm	○	○	○	267
9LB1424M501	長寿命	□140mm×51mm	○	○	○	267
9LB1424S501	長寿命	□140mm×51mm	○	○	○	267
9LB1448F501	長寿命	□140mm×51mm	—	—	—	267
9LB1448H501	長寿命	□140mm×51mm	○	○	○	267
9LB1448M501	長寿命	□140mm×51mm	○	○	○	267
9LB1448S501	長寿命	□140mm×51mm	○	○	○	267

型番	カテゴリ	フレームサイズ	UL	CSA	TÜV	ページ
9S0612F401(4011)	静音	□60mm×25mm	○	○	○	51
9S0612H401(4011)	静音	□60mm×25mm	○	○	○	51
9S0612M401(4011)	静音	□60mm×25mm	○	○	○	51
9S0612S401(4011)	静音	□60mm×25mm	○	○	○	51
9S0812F401(4011)	静音	□80mm×25mm	○	○	○	53
9S0812H401(4011)	静音	□80mm×25mm	○	○	—	53
9S0812L401(4011)	静音	□80mm×25mm	○	○	○	53
9S0812M401(4011)	静音	□80mm×25mm	○	○	○	53
9S0824L401(4011)	静音	□80mm×25mm	○	○	○	53
9S0824M401(4011)	静音	□80mm×25mm	○	○	○	53
9S0912F401(4011)	静音	□92mm×25mm	○	○	○	55
9S0912L401(4011)	静音	□92mm×25mm	○	○	○	55
9S0912M401(4011)	静音	□92mm×25mm	○	○	○	55
9S0924F401(4011)	静音	□92mm×25mm	○	○	○	55
9S0924L401(4011)	静音	□92mm×25mm	○	○	○	55
9S0924M401(4011)	静音	□92mm×25mm	○	○	○	55
9S1212F401(4011)	静音	□120mm×25mm	○	○	○	57
9S1212H401(4011)	静音	□120mm×25mm	○	○	○	57
9S1212L401(4011)	静音	□120mm×25mm	○	○	○	57
9S1212M401(4011)	静音	□120mm×25mm	○	○	○	57
9SG1212G101	DC	□120mm×38mm	○	○	○	147
9SG1224G101	DC	□120mm×38mm	○	○	○	147
9SG1224H101	DC	□120mm×38mm	—	—	—	147
9SG1248G101	DC	□120mm×38mm	○	○	○	147
9SG5724P5H61	DC	φ172mm×150mm×51mm	○	○	○	159
9SG5748P5G01	DC	φ172mm×150mm×51mm	○	○	○	159
9SG5748P5H01	DC	φ172mm×150mm×51mm	○	○	○	159
9TG24P0G01	遠心	φ175mm×69mm	○	○	○	279
9TG48P0G01	遠心	φ175mm×69mm	○	○	○	279
9TJ24P0H61	遠心	φ133mm×91mm	○	○	○	275
9TJ48P0H01	遠心	φ133mm×91mm	○	○	○	275
9TM48P4H01	遠心	φ100mm×25mm	○	○	○	273
9TN24P1H01	遠心	φ150mm×35mm	○	○	○	277
9TN48P1H01	遠心	φ150mm×35mm	○	○	○	277
9W1TG48P0H61	防水遠心	φ175mm×69mm	○	○	○	237
9W1TJ48P0H61	防水遠心	φ133mm×91mm	—	—	—	233
9W1TM48P4G01	防水遠心	φ100mm×25mm	○	○	○	231
9W1TM48P4H01	防水遠心	φ100mm×25mm	—	—	—	231
9W1TN48P1H01	防水遠心	φ150mm×35mm	○	○	○	235
9WB1412H501	防水	□140mm×51mm	○	○	○	225
9WB1412M501	防水	□140mm×51mm	○	○	○	225
9WB1412S501	防水	□140mm×51mm	○	○	○	225
9WB1424H501	防水	□140mm×51mm	○	○	○	225
9WB1424M501	防水	□140mm×51mm	○	○	○	225
9WB1448H501	防水	□140mm×51mm	○	○	○	225
9WB1448S501	防水	□140mm×51mm	○	○	○	225
9WE1724K501	防水	φ172mm×51mm	○	○	○	230
9WE5724K501	防水	φ172mm×150mm×51mm	○	○	○	229
9WE5748K501	防水	φ172mm×150mm×51mm	○	○	○	229
9WF0424F601	防油	□40mm×20mm	○	○	○	240
9WF0424H601	防油	□40mm×20mm	○	○	○	240
9WF0424H701	防油	□40mm×15mm	○	○	○	239
9WF0624H401	防油	□60mm×25mm	○	○	○	243
9WF0624H601	防油	□60mm×20mm	○	○	○	242
9WF0624H701	防油	□60mm×15mm	○	○	○	241
9WF0824S401	防油	□80mm×25mm	○	○	○	244
9WF0924H201	防油	□92mm×32mm	○	○	○	247
9WF0924H401	防油	□92mm×25mm	○	○	○	245
9WF0924S201	防油	□92mm×32mm	○	○	○	247
9WF1224H101	防油	□120mm×38mm	○	○	○	249
9WG1212E101-E	防水	□120mm×38mm	○	○	○	219
9WG1212F101-E	防水	□120mm×38mm	○	○	○	219
9WG1212G101-E	防水	□120mm×38mm	○	○	○	219
9WG1212H101-E	防水	□120mm×38mm	○	○	○	219
9WG1212M101-E	防水	□120mm×38mm	○	○	○	219
9WG1224E101-E	防水	□120mm×38mm	○	○	○	219

型番	カテゴリ	フレームサイズ	UL	CSA	TÜV	ページ
9WG1224F101-E	防水	□120mm×38mm	○	○	○	219
9WG1224G101-E	防水	□120mm×38mm	○	○	○	219
9WG1224H101-E	防水	□120mm×38mm	○	○	○	219
9WG1224M101-E	防水	□120mm×38mm	○	○	○	219
9WG1248E101-E	防水	□120mm×38mm	○	○	○	219
9WG1248F101-E	防水	□120mm×38mm	○	○	○	219
9WG1248G101-E	防水	□120mm×38mm	○	○	○	219
9WG1248H101-E	防水	□120mm×38mm	○	○	○	219
9WG1248M101-E	防水	□120mm×38mm	○	○	○	219
9WG5748P5G001	防水	φ172mm×150mm×51mm	—	—	—	227
9WG5748P5H001	防水	φ172mm×150mm×51mm	—	—	—	227
9WP0612G401(4011)	防水	□60mm×25mm	○	○	○	201
9WP0612H401(4011)	防水	□60mm×25mm	○	○	○	201
9WP0624H401(4011)	防水	□60mm×25mm	○	○	○	201
9WP0648H401(4011)	防水	□60mm×25mm	○	○	○	201
9WP0812G401(4011)	防水	□80mm×25mm	○	○	○	203
9WP0812H401(4011)	防水	□80mm×25mm	○	○	○	203
9WP0824H401(4011)	防水	□80mm×25mm	○	○	○	203
9WP0848S401(4011)	防水	□80mm×25mm	○	○	○	203
9WP0912F401	防水	□92mm×25mm	—	—	—	211
9WP0924B401	防水	□92mm×25mm	○	○	○	211
9WP0924F401	防水	□92mm×25mm	○	○	○	211
9WP0924H401	防水	□92mm×25mm	—	—	—	211
9WP0924S401	防水	□92mm×25mm	—	—	—	211
9WP1212H101(1011)	防水	□120mm×38mm	○	○	○	217
9WP1224H101(1011)	防水	□120mm×38mm	○	○	○	217
9WP1248H101(1011)	防水	□120mm×38mm	○	○	○	217
9WS0812F401(4011)	防水	□80mm×25mm	○	○	○	205
9WS0812H401(4011)	防水	□80mm×25mm	○	○	○	205
9WS0812M401(4011)	防水	□80mm×25mm	○	○	○	205
9WS0824F401(4011)	防水	□80mm×25mm	○	○	○	205
9WS0824H401(4011)	防水	□80mm×25mm	○	○	○	205
9WS0824M401(4011)	防水	□80mm×25mm	○	○	○	205
9WS0912F401	防水	□92mm×25mm	○	○	○	209
9WS0912H401	防水	□92mm×25mm	○	○	○	209
9WS0912L401	防水	□92mm×25mm	○	○	○	209
9WS0912M401	防水	□92mm×25mm	○	○	○	209
9WS0924F401	防水	□92mm×25mm	○	○	○	209
9WS0924H401	防水	□92mm×25mm	○	○	○	209
9WS0924L401	防水	□92mm×25mm	○	○	○	209
9WS0924M401	防水	□92mm×25mm	○	○	○	209
9WS1212H101(1011)	防水	□120mm×38mm	○	○	○	221
9WS1212M101(1011)	防水	□120mm×38mm	○	○	○	221
9WS1224H101(1011)	防水	□120mm×38mm	○	○	○	221
9WS1224M101(1011)	防水	□120mm×38mm	○	○	○	221
9WS1248H101(1011)	防水	□120mm×38mm	○	○	○	221
9WS1248M101(1011)	防水	□120mm×38mm	○	○	○	221
9WV0848P1H001(0011)	防水	□80mm×38mm	○	○	○	207
9WV0948P1H001	防水	□92mm×38mm	○	○	○	213
9WV1224P1H001	防水	□120mm×38mm	○	○	○	215
9WV1248P1J001	防水	□120mm×38mm	○	○	○	215

型番順インデックス … オプション

型番	カテゴリ	適合ファンサイズ	ページ
109-019C	フィンガーガード	□120mm用	301
109-019E	フィンガーガード	□120mm用	301
109-019H	フィンガーガード	□120mm用	301
109-019K	フィンガーガード	□120mm用	301
109-049C	フィンガーガード	□80mm用	301
109-049E	フィンガーガード	□80mm用	301
109-049H	フィンガーガード	□80mm用	301
109-059	フィンガーガード	□40mm用	301
109-099C	フィンガーガード	□92mm用	301
109-099E	フィンガーガード	□92mm用	301
109-099H	フィンガーガード	□92mm用	301
109-1000F13	樹脂フィルターキット	□120mm用	305
109-1000F20	樹脂フィルターキット	□120mm用	305
109-1000F30	樹脂フィルターキット	□120mm用	305
109-1000F40	樹脂フィルターキット	□120mm用	305
109-1000G	樹脂フィンガーガード	□120mm用	305
109-1001F13	樹脂フィルターキット	□92mm用	305
109-1001F20	樹脂フィルターキット	□92mm用	305
109-1001F30	樹脂フィルターキット	□92mm用	305
109-1001F40	樹脂フィルターキット	□92mm用	305
109-1001G	樹脂フィンガーガード	□92mm用	305
109-1002F13	樹脂フィルターキット	□80mm用	305
109-1002F20	樹脂フィルターキット	□80mm用	305
109-1002F30	樹脂フィルターキット	□80mm用	305
109-1002F40	樹脂フィルターキット	□80mm用	305
109-1002G	樹脂フィンガーガード	□80mm用	305
109-1003F13	樹脂フィルターキット	□60mm用	305
109-1003F20	樹脂フィルターキット	□60mm用	305
109-1003F30	樹脂フィルターキット	□60mm用	305
109-1003F40	樹脂フィルターキット	□60mm用	305
109-1003G	樹脂フィンガーガード	□60mm用	305
109-1036	EMCガード	φ172mm用	304
109-1037	EMCガード	□120mm用	304
109-1038	EMCガード	□80mm用	304
109-1039	EMCガード	□80mm用	304
109-1040	EMCガード	□92mm用	304
109-1050	フィンガーガード	□36mm用	301
109-1051	フィンガーガード	□150mm用	302
109-1052	フィンガーガード	□150mm用	302
109-1065	フィンガーガード	□38mm用	301
109-1066	フィンガーガード	φ172mm用	303
109-1068	フィンガーガード	φ172mm用	303
109-1069	遠心ファン・防水遠心ファン用インレットノズル	φ133mm用	304
109-1073	遠心ファン・防水遠心ファン用インレットノズル	φ175mm用	304
109-1080	遠心ファン・防水遠心ファン用インレットノズル	φ100mm用	304
109-1081	遠心ファン・防水遠心ファン用インレットノズル	φ150mm用	304
109-1104	フィンガーガード	φ150mm用	302
109-1112	フィンガーガード	φ133mm用	302
109-139E	フィンガーガード	□60mm用	301
109-139H	フィンガーガード	□60mm用	301
109-149	フィンガーガード	□52mm用	301
109-149E	フィンガーガード	□52mm用	301
109-319E	フィンガーガード	φ172mm用	303
109-319H	フィンガーガード	φ172mm用	303
109-319J	フィンガーガード	φ172mm用	302
109-320	フィンガーガード	φ172mm用	303
109-719	フィンガーガード	□140mm用	302
109-719H	フィンガーガード	□140mm用	302
109-720	フィンガーガード	φ200mm用	303
109-720H	フィンガーガード	φ200mm用	303
109-721	フィンガーガード	φ200mm用	303
109-721H	フィンガーガード	φ200mm用	303
109-722	フィンガーガード	□127mm用	302
109-723	フィンガーガード	□127mm用	302

DCファン推奨コネクタ …… 306ページ
サーミスタ…… 306ページ
DCファンセンサ専用IC L8730 …… 306ページ

フレームサイズ	カテゴリ	型番	UL	CSA	TÜV	ページ
□36mm×28mm	DC	9GV0312H301(3011)	○	○	○	61
□36mm×28mm	DC	9GV0312K301(3011)	○	○	○	61
□36mm×28mm	DC	9GV3612G301	○	○	○	59
□36mm×28mm	DC	9GV3612J301	○	○	○	59
□38mm×28mm	DC	9GV0312E301(3011)	○	○	○	61
□38mm×28mm	DC	9GV0312G301(3011)	○	○	○	61
□38mm×28mm	DC	9GV0312J301(3011)	○	○	○	61
□38mm×48mm	二重反転	9CRA0312P4J03	○	○	○	171
□38mm×48mm	二重反転	9CRA0312P4K03	○	○	○	171
□40mm×10mm	DC	109P0405H901	○	○	○	63
□40mm×10mm	DC	109P0405M901	○	○	○	63
□40mm×10mm	DC	109P0412H901	○	○	○	63
□40mm×10mm	DC	109P0412M901	○	○	○	63
□40mm×15mm	DC	109P0405H701	○	○	○	65
□40mm×15mm	DC	109P0405M701	○	○	○	65
□40mm×15mm	DC	109P0412H701	○	○	○	65
□40mm×15mm	DC	109P0412M701	○	○	○	65
□40mm×15mm	DC	109P0412R701	○	○	○	65
□40mm×15mm	DC	109P0412S701	○	○	○	65
□40mm×15mm	DC	109P0424H701	○	○	○	65
□40mm×15mm	低消費電力	9GA0412G7001	○	○	○	11
□40mm×15mm	低消費電力	9GA0412H7001	○	○	○	11
□40mm×15mm	低消費電力	9GA0412P7G001	○	○	○	11
□40mm×15mm	防油	9WF0424H701	○	○	○	239
□40mm×20mm	DC	109P0405F601	○	○	○	67
□40mm×20mm	DC	109P0405H601	○	○	○	67
□40mm×20mm	DC	109P0405J601	○	○	○	67
□40mm×20mm	DC	109P0405M601	○	○	○	67
□40mm×20mm	DC	109P0412D601	○	○	○	67
□40mm×20mm	DC	109P0412E601	○	○	○	67
□40mm×20mm	DC	109P0412F601	○	○	○	67
□40mm×20mm	DC	109P0412G601	○	○	○	67
□40mm×20mm	DC	109P0412H601	○	○	○	67
□40mm×20mm	DC	109P0412M601	○	○	○	67
□40mm×20mm	DC	109P0424B601	○	○	○	67
□40mm×20mm	DC	109P0424D601	○	○	○	67
□40mm×20mm	DC	109P0424F601	○	○	○	67
□40mm×20mm	DC	109P0424H601	○	○	○	67
□40mm×20mm	低消費電力	9GA0405P6F001	○	○	○	13
□40mm×20mm	低消費電力	9GA0405P6H001	○	○	○	13
□40mm×20mm	低消費電力	9GA0412P6F001	○	○	○	13
□40mm×20mm	低消費電力	9GA0412P6G001	○	○	○	13
□40mm×20mm	低消費電力	9GA0412P6H001	○	○	○	13
□40mm×20mm	低消費電力	9GA0424P6F001	○	○	○	13
□40mm×20mm	低消費電力	9GA0424P6G001	○	○	○	13
□40mm×20mm	低消費電力	9GA0424P6H001	○	○	○	13
□40mm×20mm	防油	9WF0424F601	○	○	○	240
□40mm×20mm	防油	9WF0424H601	○	○	○	240
□40mm×28mm	DC	109P0405F3013	○	○	○	75
□40mm×28mm	DC	109P0405H3013	○	○	○	75
□40mm×28mm	DC	109P0412B3013	○	○	○	75
□40mm×28mm	DC	109P0412F3013	○	○	○	75
□40mm×28mm	DC	109P0412G3013	○	○	○	75
□40mm×28mm	DC	109P0412H3013	○	○	○	75
□40mm×28mm	DC	109P0412J3013	○	○	○	75
□40mm×28mm	DC	109P0412K3013	○	○	○	75
□40mm×28mm	DC	109P0412M3013	○	○	○	75

規格名	認証番号
UL	E46810
CSA	172248

※TÜV認証番号は各型番によります。

※本カタログ掲載の内容は2012年9月現在のものとなります。
2012年9月以降の発売の新製品につきましてはお問い合せください。

フレームサイズ	カテゴリ	型番	UL	CSA	TÜV	ページ
□40mm×28mm	DC	109P0424B3013	○	○	○	75
□40mm×28mm	DC	109P0424F3013	○	○	○	75
□40mm×28mm	DC	109P0424G3013	○	○	○	75
□40mm×28mm	DC	109P0424H3013	○	○	○	75
□40mm×28mm	DC	109P0424J3013	○	○	○	75
□40mm×28mm	DC	9GE0412P3G03	○	○	○	71
□40mm×28mm	DC	9GE0412P3J03	○	○	○	71
□40mm×28mm	DC	9GE0412P3K03	○	○	○	71
□40mm×28mm	DC	9GV0412C301(3011)	○	○	○	73
□40mm×28mm	DC	9GV0412G301(3011)	○	○	○	73
□40mm×28mm	DC	9GV0412J301(3011)	○	○	○	73
□40mm×28mm	DC	9GV0412K301(3011)	○	○	○	73
□40mm×28mm	長寿命	9L0412H301	○	○	○	251
□40mm×28mm	長寿命	9L0412J301	○	○	○	251
□40mm×28mm	長寿命	9L0412M301	○	○	○	251
□40mm×28mm	低消費電力	9GA0412P3G01(011)	○	○	○	17
□40mm×28mm	低消費電力	9GA0412P3H01(011)	○	○	○	17
□40mm×28mm	低消費電力	9GA0412P3K01(011)	○	○	○	17
□40mm×28mm	低消費電力	9GA0412P3J01	○	○	○	17
□40mm×28mm	低消費電力	9GA0412P3M01	○	○	○	17
□40mm×48mm	二重反転	9CRA0412P4G03	○	○	○	173
□40mm×48mm	二重反転	9CRA0412P4J03	○	○	○	173
□40mm×48mm	二重反転	9CRA0412P4K03	○	○	○	173
□40mm×56mm	二重反転	9CRB0412P5J201	○	○	○	175
□40mm×56mm	二重反転	9CRB0412P5K001	○	○	○	175
□40mm×56mm	二重反転	9CRF0412P5K201	○	○	○	177
□40mm×56mm	二重反転	9CRA0412G501	○	○	○	185
□40mm×56mm	二重反転	9CRA0412J501	○	○	○	185
□40mm×56mm	二重反転	9CRA0412K501	○	○	○	185
□40mm×56mm	二重反転	9CRD0412P5G03	○	○	○	179
□40mm×56mm	二重反転	9CRD0412P5H03	○	○	○	179
□40mm×56mm	二重反転	9CRD0412P5J03	○	○	○	179
□40mm×56mm	二重反転	9CRD0412P5M03	○	○	○	179
□40mm×56mm	二重反転	9CRE0412P5J03	○	○	○	183
□52mm×15mm	DC	109P0505M701	○	○	○	79
□52mm×15mm	DC	109P0512A701	○	○	○	79
□52mm×15mm	DC	109P0512H701	○	○	○	79
□52mm×15mm	DC	109P0512M701	○	○	○	79
□52mm×15mm	DC	109P0524A701	○	○	○	79
□52mm×15mm	DC	109P0524H701	○	○	○	79
□52mm×15mm	DC	109P0524M701	○	○	○	79
□52mm×15mm	低消費電力	9GA0512P7A001	—	—	—	21
□52mm×15mm	低消費電力	9GA0512P7G001	—	—	—	21
□52mm×15mm	低消費電力	9GA0512P7H001	—	—	—	21
□52mm×15mm	低消費電力	9GA0512P7M001	—	—	—	21
□52mm×15mm	低消費電力	9GA0524P7A001	—	—	—	21
□52mm×15mm	低消費電力	9GA0524P7G001	—	—	—	21
□52mm×15mm	低消費電力	9GA0524P7H001	—	—	—	21
□52mm×15mm	低消費電力	9GA0524P7M001	—	—	—	21
□60mm×15mm	DC	109P0605H701	○	○	○	81
□60mm×15mm	DC	109P0605M701	○	○	○	81
□60mm×15mm	DC	109P0612B701	○	○	○	81
□60mm×15mm	DC	109P0612H701	○	○	○	81
□60mm×15mm	DC	109P0612K701	—	—	—	81
□60mm×15mm	DC	109P0612M701	○	○	○	81
□60mm×15mm	DC	109P0612S701	○	○	○	81
□60mm×15mm	DC	109P0624H701	○	○	○	81
□60mm×15mm	DC	109P0624J701	○	○	○	81
□60mm×15mm	DC	109P0624M701	○	○	○	81
□60mm×15mm	DC	109P0624S701	○	○	○	81
□60mm×15mm	低消費電力	9GA0612L701	○	○	○	25
□60mm×15mm	低消費電力	9GA0612M701	○	○	○	25
□60mm×15mm	低消費電力	9GA0612P7G01	○	○	○	25
□60mm×15mm	低消費電力	9GA0612P7H01	○	○	○	25
□60mm×15mm	防油	9WF0624H701	○	○	○	241
□60mm×20mm	DC	109P0612H601	○	○	○	83

フレームサイズ	カテゴリ	型番	UL	CSA	TÜV	ページ
□60mm×20mm	DC	109P0612M601	○	○	○	83
□60mm×20mm	DC	109P0612W601	○	○	○	83
□60mm×20mm	DC	109P0624H601	○	○	○	83
□60mm×20mm	DC	109P0624M601	○	○	○	83
□60mm×20mm	DC	109P0624W601	○	○	○	83
□60mm×20mm	DC	109P0648H601	○	○	○	83
□60mm×20mm	低消費電力	9GA0612H6001	—	—	—	29
□60mm×20mm	低消費電力	9GA0612M6001	—	—	—	29
□60mm×20mm	低消費電力	9GA0612P6G001	○	○	○	29
□60mm×20mm	低消費電力	9GA0612P6S001	—	—	—	29
□60mm×20mm	低消費電力	9GA0624H6001	—	—	—	29
□60mm×20mm	低消費電力	9GA0624M6001	—	—	—	29
□60mm×20mm	低消費電力	9GA0624P6G001	—	—	—	29
□60mm×20mm	低消費電力	9GA0624P6S001	—	—	—	29
□60mm×20mm	防油	9WF0624H601	○	○	○	242
□60mm×25mm	DC	9G0612P4H001(0011)	○	○	○	85
□60mm×25mm	DC	9G0612P4S001(0011)	○	○	○	85
□60mm×25mm	DC	9G0624P4H001(0011)	○	○	○	85
□60mm×25mm	DC	9G0624P4S001(0011)	○	○	○	85
□60mm×25mm	DC	9G0648P4S001(0011)	○	○	○	85
□60mm×25mm	DC	109R0605F401(4011)	○	○	○	87
□60mm×25mm	DC	109R0605H401(4011)	○	○	○	87
□60mm×25mm	DC	109R0605M401(4011)	○	○	○	87
□60mm×25mm	DC	109R0612D401(4011)	○	○	○	87
□60mm×25mm	DC	109R0612F401(4011)	○	○	○	87
□60mm×25mm	DC	109R0612G401(4011)	○	○	○	87
□60mm×25mm	DC	109R0612H401(4011)	○	○	○	87
□60mm×25mm	DC	109R0612J401(4011)	○	○	○	87
□60mm×25mm	DC	109R0612M401(4011)	○	○	○	87
□60mm×25mm	DC	109R0612S401(4011)	○	○	○	87
□60mm×25mm	DC	109R0624D401(4011)	○	○	○	87
□60mm×25mm	DC	109R0624F401(4011)	○	○	○	87
□60mm×25mm	DC	109R0624G401(4011)	○	○	○	87
□60mm×25mm	DC	109R0624H401(4011)	○	○	○	87
□60mm×25mm	DC	109R0624J401(4011)	○	○	○	87
□60mm×25mm	DC	109R0624M401(4011)	○	○	○	87
□60mm×25mm	DC	109R0624S401(4011)	○	○	○	87
□60mm×25mm	DC	109R0648G401(4011)	○	○	○	87
□60mm×25mm	DC	109R0648H401(4011)	○	○	○	87
□60mm×25mm	DC	109R0648J401(4011)	○	○	○	87
□60mm×25mm	DC	9A0612F401(4011)	○	○	○	91
□60mm×25mm	DC	9A0612G401(4011)	○	○	○	91
□60mm×25mm	DC	9A0612H401(4011)	○	○	○	91
□60mm×25mm	DC	9A0612M401(4011)	○	○	○	91
□60mm×25mm	DC	9A0612S401(4011)	○	○	○	91
□60mm×25mm	DC	9A0624F401(4011)	○	○	○	91
□60mm×25mm	DC	9A0624G401(4011)	○	○	○	91
□60mm×25mm	DC	9A0624H401(4011)	○	○	○	91
□60mm×25mm	DC	9A0624M401(4011)	○	○	○	91
□60mm×25mm	DC	9A0624S401(4011)	○	○	○	91
□60mm×25mm	静音	9S0612F401(4011)	○	○	○	51
□60mm×25mm	静音	9S0612H401(4011)	○	○	○	51
□60mm×25mm	静音	9S0612M401(4011)	○	○	○	51
□60mm×25mm	静音	9S0612S401(4011)	○	○	○	51
□60mm×25mm	長寿命	109L0612F401	○	○	○	253
□60mm×25mm	長寿命	109L0612G401	○	○	○	253
□60mm×25mm	長寿命	109L0612H401	○	○	○	253
□60mm×25mm	長寿命	109L0612M401	○	○	○	253
□60mm×25mm	長寿命	109L0612S401	○	○	○	253
□60mm×25mm	長寿命	109L0624D401	○	○	○	253
□60mm×25mm	長寿命	109L0624F401	○	○	○	253
□60mm×25mm	長寿命	109L0624H401	○	○	○	253
□60mm×25mm	長寿命	109L0624M401	○	○	○	253
□60mm×25mm	長寿命	109L0624S401	○	○	○	253
□60mm×25mm	長寿命	109L0648G401	○	○	○	253
□60mm×25mm	長寿命	109L0648H401	○	○	○	253

フレームサイズ	カテゴリ	型番	UL	CSA	TÜV	ページ
□60mm×25mm	防油	9WF0624H401	○	○	○	243
□60mm×25mm	防水	9WP0612G401(4011)	○	○	○	201
□60mm×25mm	防水	9WP0612H401(4011)	○	○	○	201
□60mm×25mm	防水	9WP0624H401(4011)	○	○	○	201
□60mm×25mm	防水	9WP0648H401(4011)	○	○	○	201
□60mm×38mm	DC	9G0612G101(1011)	○	○	○	97
□60mm×38mm	DC	9G0612S101(1011)	○	○	○	97
□60mm×38mm	DC	9G0624G101(1011)	○	○	○	97
□60mm×38mm	DC	9G0624H101(1011)	○	○	○	97
□60mm×38mm	DC	9G0624S101(1011)	—	—	—	97
□60mm×38mm	DC	9G0648G101(1011)	○	○	○	97
□60mm×38mm	DC	9G0648S101(1011)	○	○	○	97
□60mm×38mm	低消費電力	9GA0612P1H03(031)	○	○	○	33
□60mm×38mm	低消費電力	9GA0612P1J03(031)	○	○	○	33
□60mm×38mm	低消費電力	9GA0612P1K03(031)	○	○	○	33
□60mm×38mm	低消費電力	9GA0612P1K60(601)	○	○	○	33
□60mm×38mm	低消費電力	9GA0624P1J03(031)	○	○	○	33
□60mm×38mm	DC	9GV0612P1G03(031)	○	○	○	93
□60mm×38mm	DC	9GV0612P1H03(031)	○	○	○	93
□60mm×38mm	DC	9GV0612P1L01(011)	○	○	○	93
□60mm×38mm	DC	9GV0612P1M03(031)	○	○	○	93
□60mm×38mm	DC	9GV0624P1G03(031)	○	○	○	93
□60mm×38mm	DC	9GV0648P1H03(031)	○	○	○	93
□60mm×51mm	二重反転	9CR0612P5G03	○	○	○	187
□60mm×51mm	二重反転	9CR0612P5H03	○	○	○	187
□60mm×76mm	二重反転	9CR0612H001	○	○	○	191
□60mm×76mm	二重反転	9CR0612S001	○	○	○	191
□60mm×76mm	二重反転	9CRA0612P0G001	○	○	○	189
□60mm×76mm	二重反転	9CRA0612P0S001	○	○	○	189
□80mm×15mm	DC	109P0812H701	○	○	○	99
□80mm×15mm	DC	109P0812M701	○	○	○	99
□80mm×15mm	DC	109P0824H701	○	○	○	99
□80mm×15mm	DC	109P0824M701	○	○	○	99
□80mm×20mm	DC	109P0812C601	—	—	—	101
□80mm×20mm	DC	109P0812H601	○	○	○	101
□80mm×20mm	DC	109P0812M601	○	○	○	101
□80mm×20mm	DC	109P0824H601	○	○	○	101
□80mm×20mm	DC	109P0824M601	○	○	○	101
□80mm×20mm	DC	109P0848C601	○	○	○	101
□80mm×20mm	DC	109P0848H601	○	○	○	101
□80mm×20mm	低消費電力	9GA0812P6G001	○	○	○	37
□80mm×20mm	低消費電力	9GA0812P6M001	○	○	○	37
□80mm×20mm	低消費電力	9GA0824P6G001	○	○	○	37
□80mm×20mm	低消費電力	9GA0824P6M001	○	○	○	37
□80mm×25mm	DC	109R0805F401(4011)	○	○	○	107
□80mm×25mm	DC	109R0805M401(4011)	○	○	○	107
□80mm×25mm	DC	109R0812E401(4011)	—	—	—	107
□80mm×25mm	DC	109R0812F401(4011)	○	○	○	107
□80mm×25mm	DC	109R0812G401(4011)	○	○	○	107
□80mm×25mm	DC	109R0812H401(4011)	○	○	○	107
□80mm×25mm	DC	109R0812L401(4011)	○	○	○	107
□80mm×25mm	DC	109R0812M401(4011)	○	○	○	107
□80mm×25mm	DC	109R0812S401(4011)	○	○	○	107
□80mm×25mm	DC	109R0824F401(4011)	○	○	○	107
□80mm×25mm	DC	109R0824G401(4011)	○	○	○	107
□80mm×25mm	DC	109R0824H401(4011)	○	○	○	107
□80mm×25mm	DC	109R0824L401(4011)	○	○	○	107
□80mm×25mm	DC	109R0824M401(4011)	○	○	○	107
□80mm×25mm	DC	109R0824S401(4011)	○	○	○	107
□80mm×25mm	DC	109R0848K401(4011)	○	○	○	107
□80mm×25mm	DC	109R0848S401(4011)	○	○	○	107
□80mm×25mm	DC	9A0812F401(4011)	○	○	○	111
□80mm×25mm	DC	9A0812G401(4011)	○	○	○	111
□80mm×25mm	DC	9A0812H401(4011)	○	○	○	111
□80mm×25mm	DC	9A0812L401(4011)	○	○	○	111
□80mm×25mm	DC	9A0812M401(4011)	○	○	○	111

フレームサイズ	カテゴリ	型番	UL	CSA	TÜV	ページ
□80mm×25mm	DC	9A0812S401(4011)	○	○	○	111
□80mm×25mm	DC	9A0824F401(4011)	○	○	○	111
□80mm×25mm	DC	9A0824G401(4011)	○	○	○	111
□80mm×25mm	DC	9A0824H401(4011)	○	○	○	111
□80mm×25mm	DC	9A0824L401(4011)	○	○	○	111
□80mm×25mm	DC	9A0824M401(4011)	○	○	○	111
□80mm×25mm	DC	9A0824S401(4011)	○	○	○	111
□80mm×25mm	DC	9GV0812P4J03(031)	○	○	○	103
□80mm×25mm	DC	9GV0812P4K03(031)	○	○	○	103
□80mm×25mm	DC	9GV0824P4K01(011)	○	○	○	103
□80mm×25mm	DC	9GV0848P4K03(031)	○	○	○	103
□80mm×25mm	静音	9S0812F401(4011)	○	○	○	53
□80mm×25mm	静音	9S0812H401(4011)	○	○	―	53
□80mm×25mm	静音	9S0812L401(4011)	○	○	○	53
□80mm×25mm	静音	9S0812M401(4011)	○	○	○	53
□80mm×25mm	静音	9S0824L401(4011)	○	○	○	53
□80mm×25mm	静音	9S0824M401(4011)	○	○	○	53
□80mm×25mm	防油	9WF0824S401	○	○	○	244
□80mm×25mm	防水	9WP0812G401(4011)	○	○	○	203
□80mm×25mm	防水	9WP0812H401(4011)	○	○	○	203
□80mm×25mm	防水	9WP0824H401(4011)	○	○	○	203
□80mm×25mm	防水	9WP0848S401(4011)	○	○	○	203
□80mm×25mm	防水	9WS0812F401(4011)	○	○	○	205
□80mm×25mm	防水	9WS0812H401(4011)	○	○	○	205
□80mm×25mm	防水	9WS0812M401(4011)	○	○	○	205
□80mm×25mm	防水	9WS0824F401(4011)	○	○	○	205
□80mm×25mm	防水	9WS0824H401(4011)	○	○	○	205
□80mm×25mm	防水	9WS0824M401(4011)	○	○	○	205
□80mm×25mm	長寿命	109L0812F401	○	○	○	255
□80mm×25mm	長寿命	109L0812H401	○	○	○	255
□80mm×25mm	長寿命	109L0812L401	○	○	○	255
□80mm×25mm	長寿命	109L0812M401	○	○	○	255
□80mm×25mm	長寿命	109L0812S401	○	○	○	255
□80mm×25mm	長寿命	109L0824F401	○	○	○	255
□80mm×25mm	長寿命	109L0824H401	○	○	○	255
□80mm×25mm	長寿命	109L0824L401	○	○	○	255
□80mm×25mm	長寿命	109L0824M401	○	○	○	255
□80mm×25mm	長寿命	109L0824S401	○	○	○	255
□80mm×25mm	長寿命	109L0848H401	○	○	○	255
□80mm×32mm	DC	109P0812A201(2011)	○	○	○	113
□80mm×32mm	DC	109P0812H201(2011)	○	○	○	113
□80mm×32mm	DC	109P0812M201(2011)	○	○	○	113
□80mm×32mm	DC	109P0824A201(2011)	○	○	○	113
□80mm×32mm	DC	109P0824H201(2011)	○	○	○	113
□80mm×32mm	DC	109P0824M201(2011)	○	○	○	113
□80mm×32mm	DC	109P0848H201(2011)	○	○	○	113
□80mm×32mm	低消費電力	9GA0812P2H001(0011)	○	○	○	39
□80mm×32mm	低消費電力	9GA0812P2M001(0011)	○	○	○	39
□80mm×32mm	低消費電力	9GA0812P2S001(0011)	○	○	○	39
□80mm×32mm	低消費電力	9GA0824P2S001(0011)	○	○	○	39
□80mm×38mm	DC	9G0812G101(1011)	○	○	○	119
□80mm×38mm	DC	9G0812H101(1011)	○	○	○	119
□80mm×38mm	DC	9G0812K101(1011)	○	○	○	119
□80mm×38mm	DC	9G0824G101(1011)	○	○	○	119
□80mm×38mm	DC	9G0824H101(1011)	○	○	○	119
□80mm×38mm	DC	9GV0824P1G03(031)	○	○	○	115
□80mm×38mm	DC	9G0848G101(1011)	○	○	○	119
□80mm×38mm	DC	9G0848H101(1011)	○	○	○	119
□80mm×38mm	低消費電力	9GA0812P1H61(611)	○	○	○	41
□80mm×38mm	低消費電力	9GA0812P1S61(611)	○	○	○	41
□80mm×38mm	低消費電力	9GA0824P1H61(611)	○	○	○	41
□80mm×38mm	低消費電力	9GA0824P1S61(611)	○	○	○	41
□80mm×38mm	DC	9GV0812P1G03(031)	○	○	○	115
□80mm×38mm	DC	9GV0812P1H03(031)	○	○	○	115
□80mm×38mm	DC	9GV0812P1F03(031)	○	○	○	115
□80mm×38mm	DC	9GV0812P1M03(031)	○	○	○	115

フレームサイズ	カテゴリ	型番	UL	CSA	TÜV	ページ
□80mm×38mm	DC	9GV0848P1G03(031)	○	○	○	115
□80mm×38mm	防水	9WV0848P1H001(0011)	○	○	○	207
□80mm×80mm	二重反転	9CRA0812P8G001	○	○	○	193
□80mm×80mm	二重反転	9CRA0848P8G001	―	―	―	193
□80mm×80mm	二重反転	9CR0812H801	○	○	○	195
□80mm×80mm	二重反転	9CR0812S801	○	○	○	195
□92mm×25mm	DC	109P0912F401(4011)	○	○	○	121
□92mm×25mm	DC	109P0912H401(4011)	○	○	○	121
□92mm×25mm	DC	109P0912J401(4011)	○	○	○	121
□92mm×25mm	DC	109P0912L401(4011)	○	○	○	121
□92mm×25mm	DC	109P0912M401(4011)	○	○	○	121
□92mm×25mm	DC	109P0912W401(4011)	○	○	○	121
□92mm×25mm	DC	109P0924F401(4011)	○	○	○	121
□92mm×25mm	DC	109P0924H401(4011)	○	○	○	121
□92mm×25mm	DC	109P0924J401(4011)	○	○	○	121
□92mm×25mm	DC	109P0924L401(4011)	○	○	○	121
□92mm×25mm	DC	109P0924M401(4011)	○	○	○	121
□92mm×25mm	DC	109P0924W401(4011)	○	○	○	121
□92mm×25mm	DC	109P0948H401(4011)	○	○	○	121
□92mm×25mm	DC	9A0912F401(4011)	○	○	○	123
□92mm×25mm	DC	9A0912G401(4011)	○	○	○	123
□92mm×25mm	DC	9A0912H401(4011)	○	○	○	123
□92mm×25mm	DC	9A0912L401(4011)	○	○	○	123
□92mm×25mm	DC	9A0912M401(4011)	○	○	○	123
□92mm×25mm	DC	9A0912S401(4011)	○	○	○	123
□92mm×25mm	DC	9A0924F401(4011)	○	○	○	123
□92mm×25mm	DC	9A0924G401(4011)	○	○	○	123
□92mm×25mm	DC	9A0924H401(4011)	○	○	○	123
□92mm×25mm	DC	9A0924L401(4011)	○	○	○	123
□92mm×25mm	DC	9A0924M401(4011)	○	○	○	123
□92mm×25mm	DC	9A0924S401(4011)	○	○	○	123
□92mm×25mm	静音	9S0912F401(4011)	○	○	○	55
□92mm×25mm	静音	9S0912L401(4011)	○	○	○	55
□92mm×25mm	静音	9S0912M401(4011)	○	○	○	55
□92mm×25mm	静音	9S0924F401(4011)	○	○	○	55
□92mm×25mm	静音	9S0924L401(4011)	○	○	○	55
□92mm×25mm	静音	9S0924M401(4011)	○	○	○	55
□92mm×25mm	防油	9WF0924H401	○	○	○	245
□92mm×25mm	防水	9WP0912F401	―	―	―	211
□92mm×25mm	防水	9WP0924B401	○	○	○	211
□92mm×25mm	防水	9WP0924F401	○	○	○	211
□92mm×25mm	防水	9WP0924H401	―	―	―	211
□92mm×25mm	防水	9WP0924S401	―	―	―	211
□92mm×25mm	防水	9WS0912F401	○	○	○	209
□92mm×25mm	防水	9WS0912H401	○	○	○	209
□92mm×25mm	防水	9WS0912L401	○	○	○	209
□92mm×25mm	防水	9WS0912M401	○	○	○	209
□92mm×25mm	防水	9WS0924F401	○	○	○	209
□92mm×25mm	防水	9WS0924H401	○	○	○	209
□92mm×25mm	防水	9WS0924L401	○	○	○	209
□92mm×25mm	防水	9WS0924M401	○	○	○	209
□92mm×25mm	長寿命	109L0912F401	○	○	○	257
□92mm×25mm	長寿命	109L0912H401	○	○	○	257
□92mm×25mm	長寿命	109L0912L401	○	○	○	257
□92mm×25mm	長寿命	109L0912M401	○	○	○	257
□92mm×25mm	長寿命	109L0912S401	○	○	○	257
□92mm×25mm	長寿命	109L0924F401	○	○	○	257
□92mm×25mm	長寿命	109L0924H401	○	○	○	257
□92mm×25mm	長寿命	109L0924L401	○	○	○	257
□92mm×25mm	長寿命	109L0924M401	○	○	○	257
□92mm×25mm	長寿命	109L0948C401	○	○	○	257
□92mm×25mm	長寿命	109L0948H401	○	○	○	257
□92mm×25mm	低消費電力	9GA0912P4G03(031)	○	○	○	45
□92mm×25mm	低消費電力	9GA0912P4J03(031)	○	○	○	45
□92mm×25mm	低消費電力	9GA0912P4S03(031)	○	○	○	45
□92mm×25mm	低消費電力	9GA0924P4G03(031)	○	○	○	45

フレームサイズ	カテゴリ	型番	UL	CSA	TÜV	ページ
□92mm×25mm	低消費電力	9GA0924P4J03(031)	○	○	○	45
□92mm×25mm	低消費電力	9GA0924P4S03(031)	○	○	○	45
□92mm×32mm	DC	9G0912A201(2011)	○	○	○	125
□92mm×32mm	DC	9G0912H201(2011)	○	○	○	125
□92mm×32mm	DC	9G0912M201(2011)	○	○	○	125
□92mm×32mm	DC	9G0912S201(2011)	○	○	○	125
□92mm×32mm	DC	9G0924A201(2011)	○	○	○	125
□92mm×32mm	DC	9G0924H201(2011)	○	○	○	125
□92mm×32mm	DC	9G0924M201(2011)	○	○	○	125
□92mm×32mm	DC	9G0924S201(2011)	○	○	○	125
□92mm×32mm	DC	9G0948A201(2011)	○	○	○	125
□92mm×32mm	DC	9G0948H201(2011)	○	○	○	125
□92mm×32mm	DC	9G0948M201(2011)	○	○	○	125
□92mm×32mm	DC	9G0948S201(2011)	○	○	○	125
□92mm×32mm	防油	9WF0924H201	○	○	○	247
□92mm×32mm	防油	9WF0924S201	○	○	○	247
□92mm×38mm	DC	9G0912G101(1011)	○	○	○	129
□92mm×38mm	DC	9G0912H101(1011)	○	○	○	129
□92mm×38mm	DC	9G0924G101(1011)	○	○	○	129
□92mm×38mm	DC	9G0924H101(1011)	○	○	○	129
□92mm×38mm	DC	9G0948G101(1011)	○	○	○	129
□92mm×38mm	DC	9G0948H101(1011)	○	○	○	129
□92mm×38mm	低消費電力	9GA0912P1H03(031)	○	○	○	49
□92mm×38mm	低消費電力	9GA0948P1H03	○	○	○	49
□92mm×38mm	DC	9GV0912P1G03(031)	○	○	○	127
□92mm×38mm	DC	9GV0912P1H03(031)	○	○	○	127
□92mm×38mm	DC	9GV0948P1H03(031)	○	○	○	127
□92mm×38mm	防水	9WV0948P1H001	○	○	○	213
□120mm×25mm	DC	9G1212A401(4011)	○	○	○	135
□120mm×25mm	DC	9G1212B401(4011)	―	―	―	135
□120mm×25mm	DC	9G1212E401(4011)	○	○	○	135
□120mm×25mm	DC	9G1212F401(4011)	○	○	○	135
□120mm×25mm	DC	9G1212G401(4011)	○	○	○	135
□120mm×25mm	DC	9G1212H401(4011)	○	○	○	135
□120mm×25mm	DC	9G1212M401(4011)	○	○	○	135
□120mm×25mm	DC	9G1224A401(4011)	○	○	○	135
□120mm×25mm	DC	9G1224E401(4011)	○	○	○	135
□120mm×25mm	DC	9G1224F401(4011)	○	○	○	135
□120mm×25mm	DC	9G1224G401(4011)	○	○	○	135
□120mm×25mm	DC	9G1224H401(4011)	○	○	○	135
□120mm×25mm	DC	9G1224M401(4011)	○	○	○	135
□120mm×25mm	DC	9G1248A401(4011)	○	○	○	135
□120mm×25mm	DC	9G1248E401(4011)	○	○	○	135
□120mm×25mm	DC	9G1248F401(4011)	○	○	○	135
□120mm×25mm	DC	9G1248G401(4011)	○	○	○	135
□120mm×25mm	DC	9G1248H401(4011)	○	○	○	135
□120mm×25mm	DC	9G1248M401(4011)	○	○	○	135
□120mm×25mm	DC	9GV1212P4G01(011)	○	○	○	131
□120mm×25mm	DC	9GV1224P4G01(011)	○	○	○	131
□120mm×25mm	DC	9GV1248P4J01(011)	○	○	○	131
□120mm×25mm	DC	9GV1248P4G01(011)	○	○	○	131
□120mm×25mm	DC	9GV1248P4H01(011)	○	○	○	131
□120mm×25mm	静音	9S1212F401(4011)	○	○	○	57
□120mm×25mm	静音	9S1212H401(4011)	○	○	○	57
□120mm×25mm	静音	9S1212L401(4011)	○	○	○	57
□120mm×25mm	静音	9S1212M401(4011)	○	○	○	57
□120mm×38mm	DC	9G1212E101(1011)	○	○	○	143
□120mm×38mm	DC	9G1212F101(1011)	○	○	○	143
□120mm×38mm	DC	9G1212G101(1011)	○	○	○	143
□120mm×38mm	DC	9G1212H101(1011)	○	○	○	143
□120mm×38mm	DC	9G1212M101(1011)	○	○	○	143
□120mm×38mm	DC	9G1224E101(1011)	○	○	○	143
□120mm×38mm	DC	9G1224F101(1011)	○	○	○	143
□120mm×38mm	DC	9G1224G101(1011)	○	○	○	143
□120mm×38mm	DC	9G1224H101(1011)	○	○	○	143
□120mm×38mm	DC	9G1224M101(1011)	○	○	○	143

フレームサイズ	カテゴリ	型番	UL	CSA	TÜV	ページ
□120mm×38mm	DC	9G1248E101(1011)	○	○	○	143
□120mm×38mm	DC	9G1248F101(1011)	○	○	○	143
□120mm×38mm	DC	9G1248G101(1011)	○	○	○	143
□120mm×38mm	DC	9G1248H101(1011)	○	○	○	143
□120mm×38mm	DC	9G1248M101(1011)	○	○	○	143
□120mm×38mm	DC	9GV1212P1J01(011)	○	○	○	139
□120mm×38mm	DC	9GV1224P1H01(011)	○	○	○	139
□120mm×38mm	DC	9GV1224P1J01(011)	○	○	○	139
□120mm×38mm	DC	9GV1248P1J01(011)	○	○	○	139
□120mm×38mm	DC	9SG1212G101	○	○	○	147
□120mm×38mm	DC	9SG1224G101	○	○	○	147
□120mm×38mm	DC	9SG1224H101	―	―	―	147
□120mm×38mm	DC	9SG1248G101	○	○	○	147
□120mm×38mm	防油	9WF1224H101	○	○	○	249
□120mm×38mm	防水	9WV1224P1H001	○	○	○	215
□120mm×38mm	防水	9WV1248P1J001	○	○	○	215
□120mm×38mm	長寿命	9GL1212E101	○	○	○	261
□120mm×38mm	長寿命	9GL1212F101	○	○	○	261
□120mm×38mm	長寿命	9GL1212G101	○	○	○	261
□120mm×38mm	長寿命	9GL1212H101	○	○	○	261
□120mm×38mm	長寿命	9GL1212M101	○	○	○	261
□120mm×38mm	長寿命	9GL1224E101	○	○	○	261
□120mm×38mm	長寿命	9GL1224F101	○	○	○	261
□120mm×38mm	長寿命	9GL1224G101	○	○	○	261
□120mm×38mm	長寿命	9GL1224H101	○	○	○	261
□120mm×38mm	長寿命	9GL1224M101	○	○	○	261
□120mm×38mm	長寿命	9GL1248E101	○	○	○	261
□120mm×38mm	長寿命	9GL1248F101	○	○	○	261
□120mm×38mm	長寿命	9GL1248G101	○	○	○	261
□120mm×38mm	長寿命	9GL1248H101	○	○	○	261
□120mm×38mm	長寿命	9GL1248M101	○	○	○	261
□120mm×38mm	長寿命	9LB1212H101	○	○	○	259
□120mm×38mm	長寿命	9LB1212M101	○	○	○	259
□120mm×38mm	長寿命	9LB1224H101	○	○	○	259
□120mm×38mm	長寿命	9LB1224M101	○	○	○	259
□120mm×38mm	長寿命	9LB1224S101	○	○	○	259
□120mm×38mm	長寿命	9LB1248H101	○	○	○	259
□120mm×38mm	長寿命	9LB1248M101	○	○	○	259
□120mm×38mm	防水	9WG1212E101-E	○	○	○	219
□120mm×38mm	防水	9WG1212F101-E	○	○	○	219
□120mm×38mm	防水	9WG1212G101-E	○	○	○	219
□120mm×38mm	防水	9WG1212H101-E	○	○	○	219
□120mm×38mm	防水	9WG1212M101-E	○	○	○	219
□120mm×38mm	防水	9WG1224E101-E	○	○	○	219
□120mm×38mm	防水	9WG1224F101-E	○	○	○	219
□120mm×38mm	防水	9WG1224G101-E	○	○	○	219
□120mm×38mm	防水	9WG1224H101-E	○	○	○	219
□120mm×38mm	防水	9WG1224M101-E	○	○	○	219
□120mm×38mm	防水	9WG1248E101-E	○	○	○	219
□120mm×38mm	防水	9WG1248F101-E	○	○	○	219
□120mm×38mm	防水	9WG1248G101-E	○	○	○	219
□120mm×38mm	防水	9WG1248H101-E	○	○	○	219
□120mm×38mm	防水	9WG1248M101-E	○	○	○	219
□120mm×38mm	防水	9WP1212H101(1011)	○	○	○	217
□120mm×38mm	防水	9WP1224H101(1011)	○	○	○	217
□120mm×38mm	防水	9WP1248H101(1011)	○	○	○	217
□120mm×38mm	防水	9WS1212H101(1011)	○	○	○	221
□120mm×38mm	防水	9WS1212M101(1011)	○	○	○	221
□120mm×38mm	防水	9WS1224H101(1011)	○	○	○	221
□120mm×38mm	防水	9WS1224M101(1011)	○	○	○	221
□120mm×38mm	防水	9WS1248H101(1011)	○	○	○	221
□120mm×38mm	防水	9WS1248M101(1011)	○	○	○	221
□120mm×76mm	二重反転	9CR1212P0G03	○	○	○	197
□127mm×38mm	DC	109E1312A101	○	○	○	151
□127mm×38mm	DC	109E1312S101	○	○	○	151
□127mm×38mm	DC	109E1324A101	○	○	○	151

フレームサイズ	カテゴリ	型番	UL	CSA	TÜV	ページ
□127mm×38mm	DC	109E1324G101	○	○	○	151
□127mm×38mm	DC	109E1324S101	○	○	○	151
□127mm×38mm	DC	109E1348A101	○	○	○	151
□127mm×38mm	DC	109E1348G101	○	○	○	151
□127mm×38mm	DC	109E1348S101	○	○	○	151
□127mm×38mm	DC	109P1312H101(1011)	○	○	○	149
□127mm×38mm	DC	109P1312S101(1011)	○	○	○	149
□127mm×38mm	DC	109P1324H101(1011)	○	○	○	149
□127mm×38mm	DC	109P1324S101(1011)	○	○	○	149
□127mm×38mm	DC	109P1348H101(1011)	○	○	○	149
□127mm×38mm	DC	109P1348S101(1011)	○	○	○	149
□140mm×38mm	DC	109P1412H101	○	○	○	153
□140mm×38mm	DC	109P1412M101	○	○	○	153
□140mm×38mm	DC	109P1424H101	○	○	○	153
□140mm×38mm	DC	109P1424M101	○	○	○	153
□140mm×38mm	DC	109P1448H101	○	○	○	153
□140mm×38mm	DC	109P1448M101	○	○	○	153
□140mm×38mm	長寿命	109L1412H101	○	○	○	265
□140mm×38mm	長寿命	109L1412M101	○	○	○	265
□140mm×38mm	長寿命	109L1424H101	○	○	○	265
□140mm×38mm	長寿命	109L1424M101	○	○	○	265
□140mm×38mm	長寿命	109L1448H101	○	○	○	265
□140mm×38mm	長寿命	109L1448M101	○	○	○	265
□140mm×38mm	防水	109W1412H101-U	○	○	○	223
□140mm×38mm	防水	109W1412M101-U	○	○	○	223
□140mm×38mm	防水	109W1424H101-U	○	○	○	223
□140mm×38mm	防水	109W1424M101-U	○	○	○	223
□140mm×38mm	防水	109W1448H101-U	○	○	○	223
□140mm×38mm	防水	109W1448M101-U	○	○	○	223
□140mm×51mm	長寿命	9LB1412H501	○	○	○	267
□140mm×51mm	長寿命	9LB1412M501	○	○	○	267
□140mm×51mm	長寿命	9LB1412S501	○	○	○	267
□140mm×51mm	長寿命	9LB1424B501	―	―	―	267
□140mm×51mm	長寿命	9LB1448F501	―	―	―	267
□140mm×51mm	長寿命	9LB1424H501	○	○	○	267
□140mm×51mm	長寿命	9LB1424M501	○	○	○	267
□140mm×51mm	長寿命	9LB1424S501	○	○	○	267
□140mm×51mm	長寿命	9LB1448H501	○	○	○	267
□140mm×51mm	長寿命	9LB1448M501	○	○	○	267
□140mm×51mm	長寿命	9LB1448S501	○	○	○	267
□140mm×51mm	防水	9WB1412H501	○	○	○	225
□140mm×51mm	防水	9WB1412M501	○	○	○	225
□140mm×51mm	防水	9WB1412S501	○	○	○	225
□140mm×51mm	防水	9WB1424H501	○	○	○	225
□140mm×51mm	防水	9WB1424M501	○	○	○	225
□140mm×51mm	防水	9WB1448H501	○	○	○	225
□140mm×51mm	防水	9WB1448S501	○	○	○	225
□150mm×50mm	DC	9GV1512H501(5011)	○	○	○	155
□150mm×50mm	DC	9GV1512M501(5011)	○	○	○	155
□150mm×50mm	DC	9GV1524M501(5011)	○	○	○	155
φ172mm×147mm×25mm	DC	109E4712L401	○	○	○	157
φ172mm×147mm×25mm	DC	109E4712M401	○	○	○	157
φ172mm×147mm×25mm	DC	109E4724F401	○	○	○	157
φ172mm×147mm×25mm	DC	109E4724H401	○	○	○	157
φ172mm×147mm×25mm	DC	109E4724L401	○	○	○	157
φ172mm×147mm×25mm	DC	109E4724M401	○	○	○	157
φ172mm×147mm×25mm	DC	109E4748F401	○	○	○	157
φ172mm×147mm×25mm	DC	109E4748H401	○	○	○	157
φ172mm×147mm×25mm	DC	109E4748L401	○	○	○	157
φ172mm×147mm×25mm	DC	109E4748M401	○	○	○	157
φ172mm×147mm×25mm	DC	109E4748S401	○	○	○	157
φ172mm×150mm×51mm	防水	9WG5748P5G001	―	―	―	227
φ172mm×150mm×51mm	防水	9WG5748P5H001	―	―	―	227
φ172mm×150mm×51mm	DC	109E5712F501	○	○	○	163
φ172mm×150mm×51mm	DC	109E5712H501	○	○	○	163
φ172mm×150mm×51mm	DC	109E5712K501	○	○	○	163
φ172mm×150mm×51mm	DC	109E5712M501	○	○	○	163
φ172mm×150mm×51mm	DC	109E5712Y501	○	○	○	163
φ172mm×150mm×51mm	DC	109E5724C501	○	○	○	163
φ172mm×150mm×51mm	DC	109E5724F501	○	○	○	163
φ172mm×150mm×51mm	DC	109E5724H501	○	○	○	163
φ172mm×150mm×51mm	DC	109E5724K501	○	○	○	163
φ172mm×150mm×51mm	DC	109E5724M501	○	○	○	163
φ172mm×150mm×51mm	DC	109E5748C501	○	○	○	163
φ172mm×150mm×51mm	DC	109E5748F501	○	○	○	163
φ172mm×150mm×51mm	DC	109E5748H501	○	○	○	163
φ172mm×150mm×51mm	DC	109E5748K501	○	○	○	163
φ172mm×150mm×51mm	DC	109E5748M501	○	○	○	163
φ172mm×150mm×51mm	DC	9GV5724H501	○	○	○	161
φ172mm×150mm×51mm	DC	9GV5748H501	○	○	○	161
φ172mm×150mm×51mm	DC	9SG5724P5H61	○	○	○	159
φ172mm×150mm×51mm	DC	9SG5748P5G01	○	○	○	159
φ172mm×150mm×51mm	DC	9SG5748P5H01	○	○	○	159
φ172mm×51mm	防水	9WE1724K501	○	○	○	230
φ172mm×150mm×51mm	防水	9WE5724K501	○	○	○	229
φ172mm×150mm×51mm	防水	9WE5748K501	○	○	○	229
φ172mm×51mm	DC	109E1712F501	―	―	―	165
φ172mm×51mm	DC	109E1712H501	○	○	○	165
φ172mm×51mm	DC	109E1712K501	○	○	○	165
φ172mm×51mm	DC	109E1712M501	○	○	○	165
φ172mm×51mm	DC	109E1724C501	○	○	○	165
φ172mm×51mm	DC	109E1724H501	○	○	○	165
φ172mm×51mm	DC	109E1724K501	○	○	○	165
φ172mm×51mm	DC	109E1724M501	○	○	○	165
φ172mm×51mm	DC	109E1748C501	○	○	○	165
φ172mm×51mm	DC	109E1748H501	○	○	○	165
φ172mm×51mm	DC	109E1748K501	○	○	○	165
φ172mm×51mm	DC	109E1748M501	○	○	○	165
φ172mm×51mm	長寿命	109L1712H501	○	○	○	271
φ172mm×51mm	長寿命	109L1712M501	○	○	○	271
φ172mm×51mm	長寿命	109L1724H501	○	○	○	271
φ172mm×51mm	長寿命	109L1724M501	○	○	○	271
φ172mm×51mm	長寿命	109L1748H501	○	○	○	271
φ172mm×51mm	長寿命	109L1748M501	○	○	○	271
φ172mm×150mm×51mm	長寿命	109L5712H501	○	○	○	269
φ172mm×150mm×51mm	長寿命	109L5712M501	○	○	○	269
φ172mm×150mm×51mm	長寿命	109L5724H501	○	○	○	269
φ172mm×150mm×51mm	長寿命	109L5724M501	○	○	○	269
φ172mm×150mm×51mm	長寿命	109L5748H501	○	○	○	269
φ172mm×150mm×51mm	長寿命	109L5748M501	○	○	○	269
φ172mm×150mm×102mm	二重反転	9CR5748P9G001	―	―	―	199
φ200mm×70mm	DC	109E2024AS001	○	○	○	167
φ200mm×70mm	DC	109E2024H001	○	○	○	167
φ200mm×70mm	DC	109E2024MH001	○	○	○	167
φ200mm×70mm	DC	109E2024S001	○	○	○	167
φ200mm×70mm	DC	9EC2024H001	○	○	○	169
φ200mm×70mm	DC	9EC2048A001	○	○	○	169
φ200mm×70mm	DC	9EC2048H001	○	○	○	169

フレームサイズ順インデックス／安全規格一覧

ブロア

フレームサイズ	カテゴリ	型番	UL	CSA	TÜV	ページ
52mm×15mm	ブロア	109BC12FC7-1	○	○	○	281
52mm×15mm	ブロア	109BC12GC7-1	○	○	○	281
52mm×15mm	ブロア	109BC12HC7-1	○	○	○	281
52mm×15mm	ブロア	109BC12MC7-1	○	○	○	281
52mm×15mm	ブロア	109BC24GC7-1	○	○	○	281
52mm×15mm	ブロア	109BC24HC7-1	○	○	○	281
52mm×15mm	ブロア	109BC24FC7-1	○	○	○	281
76mm×20mm	ブロア	9BD12FC6-1	○	○	○	283
76mm×20mm	ブロア	9BD12HC6-1	○	○	○	283
76mm×20mm	ブロア	9BD12SC6-1	○	○	○	283
76mm×20mm	ブロア	9BD24FC6-1	○	○	○	283
76mm×20mm	ブロア	9BD24HC6-1	○	○	○	283
76mm×20mm	ブロア	9BD24SC6-1	○	○	○	283
76mm×30mm	ブロア	109BD12FC2	○	○	○	285
76mm×30mm	ブロア	109BD12HC2	○	○	○	285
76mm×30mm	ブロア	109BD12MC2	○	○	○	285
76mm×30mm	ブロア	109BD24FC2	○	○	○	285
76mm×30mm	ブロア	109BD24HC2	○	○	○	285
76mm×30mm	ブロア	109BD24MC2	○	○	○	285
97mm×33mm	ブロア	109BM12GC2-1	○	○	○	287
97mm×33mm	ブロア	109BM12HC2-1	○	○	○	287
97mm×33mm	ブロア	109BM12MC2-1	○	○	○	287
97mm×33mm	ブロア	109BM24GC2-1	○	○	○	287
97mm×33mm	ブロア	109BM24HC2-1	○	○	○	287
97mm×33mm	ブロア	109BM24MC2-1	○	○	○	287
97mm×33mm	ブロア	9BMB12F201	○	○	○	289
97mm×33mm	ブロア	9BMB12G201	○	○	○	289
97mm×33mm	ブロア	9BMB12H201	○	○	○	289
97mm×33mm	ブロア	9BMB12P2F01	○	○	○	289
97mm×33mm	ブロア	9BMB12P2K01	○	○	○	289
97mm×33mm	ブロア	9BMB12S201	○	○	○	289
97mm×33mm	ブロア	9BMB24F201	○	○	○	289
97mm×33mm	ブロア	9BMB24G201	○	○	○	289
97mm×33mm	ブロア	9BMB24H201	○	○	○	289
97mm×33mm	ブロア	9BMB24P2G01	○	○	○	289
97mm×33mm	ブロア	9BMB24P2K01	○	○	○	289
97mm×33mm	ブロア	9BMB24S201	○	○	○	289
120mm×32mm	ブロア	109BF12HC2	○	○	○	292
120mm×32mm	ブロア	109BF12MC2	○	○	○	292
120mm×32mm	ブロア	109BF24HC2	○	○	○	292
120mm×32mm	ブロア	109BF24MC2	○	○	○	292
120mm×32mm	ブロア	9BFB12P2H003	―	―	―	293
120mm×32mm	ブロア	9BFB24P2H003	―	―	―	293
127mm×32mm	ブロア	109BJ12HC2	○	○	○	295
127mm×32mm	ブロア	109BJ12MC2	○	○	○	295
127mm×32mm	ブロア	109BJ24HC2	○	○	○	295
127mm×32mm	ブロア	109BJ24MC2	○	○	○	295
160mm×40mm	ブロア	109BG12HC1	○	○	○	296
160mm×40mm	ブロア	109BG12MC1	○	○	○	296
160mm×40mm	ブロア	109BG24HC1	○	○	○	296
160mm×40mm	ブロア	109BG24MC1	○	○	○	296

遠心ファン

フレームサイズ	カテゴリ	型番	UL	CSA	TÜV	ページ
φ100mm×25mm	遠心	9TM48P4H01	○	○	○	273
φ100mm×25mm	防水遠心	9W1TM48P4G01	○	○	○	231
φ100mm×25mm	防水遠心	9W1TM48P4H01	―	―	―	231
φ133mm×91mm	遠心	9TJ24P0H61	○	○	○	275
φ133mm×91mm	遠心	9TJ48P0H01	○	○	○	275
φ133mm×91mm	防水遠心	9W1TJ48P0H61	―	―	―	233
φ150mm×35mm	遠心	9TN24P1H01	○	○	○	277
φ150mm×35mm	遠心	9TN48P1H01	○	○	○	277
φ150mm×35mm	防水遠心	9W1TN48P1H01	○	○	○	235
φ175mm×69mm	遠心	9TG24P0G01	○	○	○	279
φ175mm×69mm	遠心	9TG48P0G01	○	○	○	279
φ175mm×69mm	防水遠心	9W1TG48P0H61	○	○	○	237

フレームサイズ順インデックス／安全規格一覧
オプション

適合ファンサイズ	カテゴリ	型番	ページ
□36mm用	フィンガーガード	109-1050	301
□38mm用	フィンガーガード	109-1065	301
□40mm用	フィンガーガード	109-059	301
□52mm用	フィンガーガード	109-149	301
□52mm用	フィンガーガード	109-149E	301
□60mm用	樹脂フィルターキット	109-1003F13	305
□60mm用	樹脂フィルターキット	109-1003F20	305
□60mm用	樹脂フィルターキット	109-1003F30	305
□60mm用	樹脂フィルターキット	109-1003F40	305
□60mm用	樹脂フィンガーガード	109-1003G	305
□60mm用	フィンガーガード	109-139E	301
□60mm用	フィンガーガード	109-139H	301
□80mm用	フィンガーガード	109-049C	301
□80mm用	フィンガーガード	109-049E	301
□80mm用	フィンガーガード	109-049H	301
□80mm用	樹脂フィルターキット	109-1002F13	305
□80mm用	樹脂フィルターキット	109-1002F20	305
□80mm用	樹脂フィルターキット	109-1002F30	305
□80mm用	樹脂フィルターキット	109-1002F40	305
□80mm用	樹脂フィンガーガード	109-1002G	305
□80mm用	EMCガード	109-1038	304
□80mm用	EMCガード	109-1039	304
□92mm用	フィンガーガード	109-099C	301
□92mm用	フィンガーガード	109-099E	301
□92mm用	フィンガーガード	109-099H	301
□92mm用	樹脂フィルターキット	109-1001F13	305
□92mm用	樹脂フィルターキット	109-1001F20	305
□92mm用	樹脂フィルターキット	109-1001F30	305
□92mm用	樹脂フィルターキット	109-1001F40	305
□92mm用	樹脂フィンガーガード	109-1001G	305
□92mm用	EMCガード	109-1040	304
φ100mm用	遠心ファン・防水遠心ファン用インレットノズル	109-1080	304
□120mm用	フィンガーガード	109-019C	301
□120mm用	フィンガーガード	109-019E	301
□120mm用	フィンガーガード	109-019H	301
□120mm用	フィンガーガード	109-019K	301
□120mm用	樹脂フィルターキット	109-1000F13	305
□120mm用	樹脂フィルターキット	109-1000F20	305
□120mm用	樹脂フィルターキット	109-1000F30	305
□120mm用	樹脂フィルターキット	109-1000F40	305
□120mm用	樹脂フィンガーガード	109-1000G	305
□120mm用	EMCガード	109-1037	304
□127mm用	フィンガーガード	109-722	302
□127mm用	フィンガーガード	109-723	302
φ133mm用	遠心ファン・防水遠心ファン用インレットノズル	109-1069	304
φ133mm用	フィンガーガード	109-1112	302
□140mm用	フィンガーガード	109-719	302
□140mm用	フィンガーガード	109-719H	302
□150mm用	フィンガーガード	109-1051	302
□150mm用	フィンガーガード	109-1052	302
φ150mm用	遠心ファン・防水遠心ファン用インレットノズル	109-1081	304
φ150mm用	フィンガーガード	109-1104	302
φ172mm用	EMCガード	109-1036	304
φ172mm用	フィンガーガード	109-1066	303
φ172mm用	フィンガーガード	109-1068	303
φ172mm用	フィンガーガード	109-319E	303
φ172mm用	フィンガーガード	109-319H	303
φ172mm用	フィンガーガード	109-319J	302
φ172mm用	フィンガーガード	109-320	303
φ175mm用	遠心ファン・防水遠心ファン用インレットノズル	109-1073	304
φ200mm用	フィンガーガード	109-720	303
φ200mm用	フィンガーガード	109-720H	303
φ200mm用	フィンガーガード	109-721	303
φ200mm用	フィンガーガード	109-721H	303

DCファン推奨コネクタ …… 306ページ
サーミスタ…… 306ページ
DCファンセンサ専用IC L8730 …… 306ページ

MEMO

掲載終了機種

本カタログへの掲載を終了した機種は，以下の通りです。
詳細は，お問い合わせください。

■防水ファン

サイズ	型　番	フレーム材質	定格電圧 [V]	使用電圧範囲 [V]	定格電流 [A]	定格入力 [W]	定格回転速度 [min^{-1}]	最大風量 [m^3/min]	最大風量 [CFM]	最大静圧 [Pa]	最大静圧 [inchH_2O]	音圧レベル [dB(A)]	使用温度範囲 [℃]	期待寿命 [h]
□80mm×25mm 厚	109W0812H401-U	アルミニウム	12	10.2～13.8	0.18	2.16	3,000	1.06	37.4	39.2	0.157	32	−10～+70	100,000
□80mm×25mm 厚	109W0812F401-U	アルミニウム	12	10.2～13.8	0.14	1.68	2,700	0.93	32.8	32.3	0.130	29	−10～+70	100,000
□80mm×25mm 厚	109W0812M401-U	アルミニウム	12	10.2～13.8	0.10	1.20	2,400	0.83	29.3	26.5	0.106	26	−10～+70	100,000
□80mm×25mm 厚	109W0812L401-U	アルミニウム	12	10.2～13.8	0.08	0.96	1,900	0.63	22.2	16.67	0.067	22	−10～+70	100,000
□80mm×25mm 厚	109W0824H401-U	アルミニウム	24	20.4～27.6	0.09	2.16	3,000	1.06	37.4	39.2	0.157	32	−10～+70	100,000
□80mm×25mm 厚	109W0824F401-U	アルミニウム	24	20.4～27.6	0.08	1.92	2,700	0.93	32.8	32.3	0.130	29	−10～+70	100,000
□80mm×25mm 厚	109W0824M401-U	アルミニウム	24	20.4～27.6	0.07	1.68	2,400	0.83	29.3	26.5	0.106	26	−10～+70	100,000
□80mm×25mm 厚	109W0824L401-U	アルミニウム	24	20.4～27.6	0.05	1.20	1,900	0.63	22.2	16.67	0.067	22	−10～+70	100,000
□80mm×25mm 厚	109W0848H401-U	アルミニウム	48	40.8～55.2	0.06	2.88	3,150	1.10	38.8	43.1	0.173	34	−10～+70	100,000
□92mm×25mm 厚	109W0912H401-U	アルミニウム	12	10.2～13.8	0.21	2.52	2,850	1.38	48.7	45.1	0.181	33	−10～+70	100,000
□92mm×25mm 厚	109W0912F401-U	アルミニウム	12	10.2～13.8	0.14	1.68	2,450	1.18	41.7	32.3	0.130	30	−10～+70	100,000
□92mm×25mm 厚	109W0912M401-U	アルミニウム	12	10.2～13.8	0.11	1.32	2,100	1.01	35.7	23.5	0.094	27	−10～+70	100,000
□92mm×25mm 厚	109W0912L401-U	アルミニウム	12	10.2～13.8	0.08	0.96	1,700	0.80	28.2	16.7	0.067	23	−10～+70	100,000
□92mm×25mm 厚	109W0924H401-U	アルミニウム	24	20.4～27.6	0.12	2.88	2,850	1.38	48.7	45.1	0.181	33	−10～+70	100,000
□92mm×25mm 厚	109W0924F401-U	アルミニウム	24	20.4～27.6	0.08	1.92	2,450	1.18	41.7	32.3	0.130	30	−10～+70	100,000
□92mm×25mm 厚	109W0924M401-U	アルミニウム	24	20.4～27.6	0.06	1.44	2,100	1.01	35.7	23.5	0.094	27	−10～+70	100,000
□92mm×25mm 厚	109W0924L401-U	アルミニウム	24	20.4～27.6	0.05	1.20	1,700	0.80	28.2	16.7	0.067	23	−10～+70	100,000
□92mm×25mm 厚	109W0948H401-U	アルミニウム	48	40.8～55.2	0.06	2.88	2,850	1.38	48.7	45.1	0.181	33	−10～+70	100,000

■温度可変速ファン

サイズ	型　番	フレーム材質	定格電圧 [V]	使用電圧範囲 [V]	定格電流 [A]	定格入力 [W]	定格回転速度 [min^{-1}]	最大風量 [m^3/min]	最大風量 [CFM]	最大静圧 [Pa]	最大静圧 [inchH_2O]	音圧レベル [dB(A)]	使用温度範囲 [℃]	期待寿命 [h]
□52mm×15mm 厚	109P0512T7H12	樹脂	12	10.2～13.8	0.13	1.56	4,600	0.255	9.0	31.9	0.128	27	−10～+70	60,000
					0.09	1.08	2,300	0.13	4.6	8.8	0.035	17		
□52mm×15mm 厚	109P0512T7H122	樹脂	12	10.2～13.8	0.13	1.56	4,900	0.27	9.5	36.2	0.145	28	−10～+70	60,000
					0.09	1.08	2,400	0.14	4.9	9.6	0.039	17		
□60mm×15mm 厚	109P0612T7H12	樹脂	12	10.2～13.8	0.12	1.44	4,100	0.4	14.1	38.2	0.153	32	−10～+70	60,000
					0.08	0.96	2,050	0.2	7.1	9.3	0.037	18		
□60mm×15mm 厚	109P0612T7H122	樹脂	12	10.2～13.8	0.12	1.44	4,300	0.42	14.8	42.0	0.169	32	−10～+70	60,000
					0.08	0.96	2,100	0.2	7.0	9.7	0.039	18		
□60mm×20mm 厚	109P0612T6H12	樹脂	12	10.2～13.8	0.15	1.8	4,200	0.42	14.8	31.9	0.128	31	−10～+70	60,000
					0.10	1.2	2,100	0.21	7.4	8.8	0.035	21		
□60mm×20mm 厚	109P0612T6H122	樹脂	12	10.2～13.8	0.15	1.8	4,400	0.44	15.5	35.0	0.141	33	−10～+70	60,000
					0.10	1.2	2,150	0.22	7.8	9.2	0.037	21		
□60mm×25mm 厚	109R0612T4H12(121)	樹脂	12	10.2～13.8	0.13	1.56	3,800	0.53	18.7	40.2	0.161	28	−10～+60	60,000
					0.10	1.20	1,900	0.26	9.2	9.8	0.039	15		
□60mm×25mm 厚	109R0612T4H122(123)	樹脂	12	10.2～13.8	0.13	1.56	3,950	0.55	19.4	41.8	0.168	28	−10～+60	60,000
					0.10	1.20	1,950	0.27	9.5	10.3	0.041	15		
□80mm×20mm 厚	109P0812T6H12	樹脂	12	10.2～13.8	0.18	2.16	2,900	0.84	29.7	29.4	0.118	31	−10～+60	60,000
					0.1	1.2	1,450	0.42	14.8	7.4	0.030	18		
□80mm×20mm 厚	109P0812T6H122	樹脂	12	10.2～13.8	0.18	2.16	3,050	0.88	31.0	32.5	0.131	32	−10～+60	60,000
					0.1	1.2	1,450	0.42	14.8	7.4	0.030	20		
□80mm×25mm 厚	109R0812T4H12(121)	樹脂	12	10.2～13.8	0.14	1.68	2,900	1.03	36.4	35.3	0.142	29	−10～+60	60,000
					0.09	1.08	1,450	0.51	18.0	8.8	0.035	14		
□80mm×25mm 厚	109R0812T4H122(123)	樹脂	12	10.2～13.8	0.14	1.68	3,000	1.07	37.8	37.7	0.151	29	−10～+60	60,000
					0.09	1.08	1,450	0.51	18.0	8.8	0.035	14		
□92mm×25mm 厚	109P0912T4H12(121)	樹脂	12	10.2～13.8	0.2	2.4	2,850	1.45	51.2	45.1	0.181	33	−10～+60	40,000
					0.1	1.2	1,400	0.71	25.0	11.3	0.045	18		
□92mm×25mm 厚	109P0912T4H122(123)	樹脂	12	10.2～13.8	0.2	2.4	3,000	1.52	53.7	50.0	0.201	35	−10～+60	40,000
					0.1	1.2	1,400	0.71	25.0	11.3	0.045	18		
□120mm×25mm 厚	109P1212T4H12(121)	樹脂	12	10.2～13.8	0.55	6.6	2,800	2.5	88.3	53.9	0.216	40	−10～+60	40,000
					0.22	2.64	1,400	1.25	44.1	13.7	0.055	25		
□120mm×25mm 厚	109P1212T4H122(123)	樹脂	12	10.2～13.8	0.55	6.6	2,800	2.5	88.3	53.9	0.216	40	−10～+60	40,000
					0.22	2.64	1,400	1.25	44.1	13.7	0.055	25		
□120mm×38mm 厚	109R1212T1H12(121)	樹脂	12	10.2～13.8	0.48	5.75	2,600	2.9	102.4	64.7	0.260	39	−10～+60	40,000
					0.23	2.76	1,300	1.4	49.4	16.2	0.065	24		
□120mm×38mm 厚	109R1212T1H122(123)	樹脂	12	10.2～13.8	0.48	5.75	2,600	2.9	102.4	64.7	0.260	39	−10～+60	40,000
					0.23	2.76	1,300	1.4	49.4	16.2	0.065	24		

■ CPU クーラー　Intel® Processor 対応

ソケット	型　番	フレーム材質	定格電圧 [V]	使用電圧範囲 [V]	定格電流 [A]	定格回転速度 [min⁻¹]	θ c-a 熱抵抗 [K/W]	音圧レベル [dB(A)]	使用温度範囲 [℃]	期待寿命 [h]
478	109X9912T0D516	樹脂	12	9 ～ 13.8	0.44	5,200	0.28	44	0 ～＋ 70	40,000
						2,570	0.385	26		
478	109X9912T0S016	樹脂	12	9 ～ 13.8	0.48	5,400	0.295	45	0 ～＋ 70	40,000
						2,610	0.42	28		
478	109X9912S0016	樹脂	12	9 ～ 13.8	0.48	5,400	0.295	45	0 ～＋ 70	40,000
478	109X9812T0H016	樹脂	12	9 ～ 13.8	0.21	3,900	0.42	39	0 ～＋ 60	40,000
						2,600	0.49	26		
478	109X9812H0016	樹脂	12	9 ～ 13.8	0.21	3,900	0.42	39	0 ～＋ 60	40,000
478	109X9412G4016	樹脂	12	7 ～ 13.2	0.29	7,600	0.435	52	0 ～＋ 70	40,000
423	109X9612S5016	樹脂	12	9 ～ 13.8	0.23	5,000	0.44	40	0 ～＋ 70	40,000
FC-PGA-2	109X7612H1176	樹脂	12	7 ～ 13.8	0.1	3,900	0.59	31	0 ～＋ 70	40,000
FC-PGA-2	109X7412S4016	樹脂	12	7 ～ 13.8	0.22	6,000	0.625	42	0 ～＋ 70	40,000
FC-PGA	109X6512A2016	樹脂	12	7 ～ 13.8	0.07	4,800	1.15	35	0 ～＋ 70	40,000

・保存温度範囲はすべて −30℃～＋ 70℃です。

JAPAN SANYO DENKI CO., LTD.
Head Office
3-33-1, Minami-Otsuka, Toshima-ku,
Tokyo 170-8451, Japan
TEL: +81 3 5927 1020 FAX: +81 3 5952 1600

USA SANYO DENKI AMERICA, INC.
468 Amapola Avenue Torrance, CA 90501 U.S.A.
TEL: +1 310 783 5400 FAX: +1 310 212 6545

USA SANYO DENKI AMERICA, INC.
Silicon Valley Office
1700 Wyatt Dr.Suite 17 Santa Clara, CA 95054 U.S.A.
TEL: +1 408 988 1700 FAX: +1 408 982 1700

USA SANYO DENKI AMERICA, INC.
Chicago Office
1340 Remington Road Suite E Schaumburg, IL U.S.A.
TEL: +1 224 353 6420 FAX: +1 224 353 6302

USA SANYO DENKI AMERICA, INC.
Detroit Office
37511 Schoolcraft Road Livonia, MI 48150 U.S.A.
TEL: +1 734 525 1806 FAX: +1 734 525 3367

ARGENTINA VARITEL INGENIERÍA ELECTRÓNICA S.A.
Manuel Baliña 456 Lomas de Zamora (B1832CCJ) Buenos Aires ARGENTINA.
TEL: +54 11 4243 1171 / 0959 FAX: +54 11 4292 7545

FRANCE SANYO DENKI EUROPE SA.
P.A. Paris Nord Ⅱ 48 Allée des Erables-VILLEPINTE BP.57286 F-95958 ROISSY CDG Cedex
France
TEL: +33 1 48 63 26 61 FAX: +33 1 48 63 24 16

ITALY R.T.A. s.r.l.
Via Enrico Mattei fraz. Divisa 27020 Marcignago (PV) Italy
TEL: +39 0382 929855 FAX: +39 0382 929150

GERMANY SANYO DENKI GERMANY GmbH
Frankfurter Strasse 92 65760 Eschborn Germany
TEL: +49 6196 76113 0 FAX: +49 6196 76113 99

GERMANY Altron GmbH & Co. KG
Gaussstrasse 10 31275 Lehrte, Germany
TEL: +49 5132 5099 0 FAX: +49 5132 5099 76

GERMANY Telemeter Electronic GmbH
Joseph-Gansler-strasse 10 D-86609 Donauwoerth, Germany
TEL: +49 906 706 93 0 FAX: +49 906 706 93 50

GERMANY R.T.A. Deutschland GmbH.
Bublitzer Strasse 34 D-40599 Dusseldorf, Germany
TEL: +49 211 74966860 FAX:+49 211 74966866

BENELUX SERVOTRONIC
Wasseri jstraat 3, B-2900 SCHOTEN, Belgium
TEL: +32 3 326 4666 FAX: +32 3 326 1393

DENMARK SKAARUP IMCASE A/S
Vasekaer 6-8 DK-2730 Herlev, Denmark
TEL: +45 4485 0485 FAX: +45 4494 9989

UNITED KINGDOM EAO LTD.
Albert Drive, Burgess Hill, West Sussex RH15 9TN, U.K.
TEL: +44 01444 23 6000 FAX: +44 01444 23 6641

UNITED KINGDOM ERIKS UK
Amber Way Halesowen B62 8WG U.K.
TEL: +44 121 508 6000 FAX: +44 121 508 6444

FINLAND WEXON OY
Juhanilantie 4 FIN-01740 Vantaa, Finland
TEL: +358 9 290 440 FAX: +358 9 290 44100

SPAIN HERREKOR S.L.
Zamoka Lantegialdea Oialume Bidea 25,20115 ASTIGARRAGA (Guipúzcoa) Spain
TEL: +34 943 556 450 FAX: + 34 943 552 809

SPAIN R.T.A. Iberica - Motion Control Systems S.L.
Calle Generalitat 22, 1º 3º 08850 Gavà (Barcelona) Spain
TEL: +34 936 388 805 FAX: +34 936 334 595

SPAIN DIODE Espana S.A.
Orense 34, 28020 Madrid, Spain
TEL: +34 91 456 8100 FAX: +34 91 555 7628

SPAIN SERVICIO INDUSTRIAL DE ELECTRONICA S.A.
Pol. Ind. Monguit-Centelles S/N 08480 L'ametlla Des Valles-Barcelona Spain
TEL: +34 93 846 4801 FAX: +34 93 849 1394

SWITZERLAND Telemeter Electronic GmbH
Kirchstraße 28 CH-8574 Lengwil-Oberhofen/TG, Switzerland
TEL: +41 71 699 20 20 FAX: +41 71 699 20 24

PORTUGAL PROSISTAV, LDA
Zona Industrial da Mota, Rua 7 Lote 6A Gafanha da Encarnação 3830-527 Ílhavo - Portugal
TEL: +351 234 397 210 FAX: +351 234 397 219

CZECK REPUBLIC ENIKA spol. s.r.o.
Nadorazni 609,509 01 Nova Paka, Czech Republic
TEL: +420 493 77 33 11 FAX: +420 493 77 33 22

RUSSIA OOO WEXON
192236, St. Petersburg Sofiyskaya ul., 14 Russia
TEL: +7-812-3266503 FAX: +7-812-3266504

TURKIYE SDT Makine San. Ve Tic. Ltd. Sti.
Ibrahimaga Mah. Fatih Sok. No: 6/23 34718 / Kadikoy / stanbul / Turkiye
TEL: +90 216 339 39 44 FAX: 90 216 325 52 79

ISRAEL CONLOG LTD.
7 Leshem St., Petach Tikva, P.O.B 3571 Petach Tikva 49134, Israel
TEL: +972 3 9269565 FAX: +972 3 9233367

ISRAEL RADION ENGINEERING COMPANY LTD.
11, Haslvim St.,P.O.B 7111 Petah-Tikvah, 49250, Israel
TEL: +972 3 9226688 FAX: +972 3 9226655

SWEDEN All Motion Technology AB
Tumstocksvagen 11B, S-187 66 Taby, Sweden
TEL: +46 8 446 37 70 FAX: +46 8 732 68 35

POLAND SANYO DENKI EUROPE SA.
Poland Branch
ul. Wodociągowa 56
30-205 Kraków, Polska
TEL: +48 12 427 30 73

POLAND SEMICON Sp. Z o.o.
ul, Zwolenska 43, 04-761 Warsaw, Poland
TEL: +48 22 615 73 71 FAX: +48 22 615 73 75

HUNGARY Q-TECH Engineering Ltd. & Co.
Batthyany Lajos u. 8. H-1161 Budapest, Hungary
TEL: +36 1 405 3338 FAX: +36 1 405 9134

AUSTRALIA BRAEMAC PTY LTD
1/59-61 Burrows Road, Alexandria NSW 2015, Australia
TEL: +61 2 9550 6600 FAX: +61 2 9550 6377

AUSTRALIA Avnet Electronics Marketing Asia Sydney(NSW)
9B,9-11 South Street, Rydalmere NSW 2116, Australia
TEL: +61 2 9585 5511 FAX: +61 2 9585 5519

AUSTRALIA SANTRON (AUST) Pty. Ltd.
17A Leader Street, Somerton Victoria 3062, Australia
TEL: +61 3 9308 8344 FAX: +61 3 9308 8644

INDIA SANYO DENKI SINGAPORE PTE.LTD.
INDIA LIAISON OFFICE
#14 (Old No.6/3), Avenue Road, Nungambakkam,
Chennai - 600034 India
TEL: +91 44 420 384 72 FAX: +91 44 420 382 84

INDIA SYSTEM CONTROLS
73-B, Keonics Industrial Estate, Electronics City, Bangalore-560 100, India
TEL: +91 80 8522297,+91 80 28523587 FAX: +91 80 8523507

INDIA Flexible Automation System PVT. LTD
#412, Prestige Centre Point Cunningham Road, Bangalore -560 052, India
TEL: +91 80 2228 2427 FAX: +91 80 2225 7108

TAIWAN SANYO DENKI TAIWAN CO., LTD.
Room 1208, 12F, No.96 Chung Shan N, Rd., Sec.2, Taipei 104, Taiwan, R.O.C.
TEL: +886 2 2511 3938 FAX: +886 2 2511 3975

TAIWAN YUNG HO CO.,LTD.
5th Fl., 36. Kuan Chien Rd., Taipei 100, Taiwan, R.O.C.
TEL: +886 2 2311 6561 FAX: +886 2 2311 6469

TAIWAN QuadRep Electronics [T] Ltd.
4F-10, No.79, Hsin Tai Wu Rd., Sec. 1, Hsi-Chih, Taipei, Taiwan, R.O.C.
TEL: +886 2 2698 9933 FAX: +886 2 2698 9911

TAIWAN SUN HOLY TRADING CO., LTD.
3F, No.78 Sec.2 Chang An E. Rd Taipei Taiwan R.O.C
TEL: +886 2 2516 6060 FAX: +886 2 2508 0323

SINGAPORE SANYO DENKI SINGAPORE PTE.LTD.
10 Hoe Chiang Road #14-03A/04 Keppel Towers Singapore 089315
TEL: +65 6223 1071 FAX: +65 6223 3581

SINGAPORE
NEMATRON CONTROL SYSTEM (ASIA) PTE LTD.
1001 Jalan Bukit Merah #05-08, Singapore 159455
TEL: +65 6272 5268 FAX: +65 6272 8498

SINGAPORE QuadRep Marketing (S) Pte Ltd.
53 Ubi Avenue 1, #03-30 Paya Ubi Industrial Park, Singapore 408934
TEL: +65 6346 1933 FAX: +65 6346 1911

シンガポール　PBA (S) Pte Ltd.
157 Sin Ming Road #02-01 Amtech Building (Annex Blk), Singapore 575624
TEL: +65 6552 7992 FAX: +65 6552 6992

インドネシア　PT. DIFA DAYA SELARAS
Jln. Palmerah Utara II No.5 Jakarta 11480, Indonesia
TEL: +62 21 536 64151 FAX: +62 21 536 52576

インドネシア　PT Flexindomas
Jl Prof Dr Latumenten, No 17B Jakarta Barat, Indonesia
TEL: +62 21 631 3151 FAX: +62 21 631 3154

香港　SANYO DENKI (H.K.) CO., LIMITED
Room 2305,23/F,South Tower,Concordia Plaza,1 Science
Museum Rd., TST East, Kowloon,Hong Kong
TEL: +852 2312 6250 FAX: +852 2312 6220

香港　Melco Industrial Supplies Co., Ltd.
1/F., Cheong Fat Factory Bldg., No.269-271 Un Chau Street, Kowloon,
Hong Kong
TEL: +852 2361 0102 FAX: +852 2387 4057

香港　SMC Pneumatics (Hong Kong) Ltd.
29/F., Clifford Centre, 778-784 Cheung Sha Wan Rd, Kowloon,
Hong Kong.
TEL: +852 2744 0121 FAX: +852 2785 1314

香港　FLEXIBLE AUTOMATION SYSTEM LTD
Block B4, 1/FL, Tonic Industrial Centre, 19 Lam Hing Street, Kowloon Bay, Hong Kong.
TEL: +852 2796 9866 FAX: +852 2796 9978

韓国　SANYO DENKI KOREA CO.,LTD.
5-2, Sunwha-dong Jung-gu Seoul, 100-130, Korea
TEL: +82 2 773 5623 FAX: +82 2 773 5629

韓国　HY TECH CO., LTD. (former HAN YANG CORP.)
Renaissance Tower B/D 11F #1110, 456, Gongdeok-dong,
Mapo-gu, Seoul, 121-020, Korea
TEL: +82 2 713 4343 FAX: +82 2 713 4332

韓国　SAMHWA YANGHENG CO., LTD.
174-7 Dohwa-Dong, Mapo-ku, Seoul, Korea
TEL: +82 2 716 4763 FAX: +82 2 704 3490

韓国　TPC Mechatronics Corp
#111-85 , Hwakok-Dong, Kanseo-ku, Seoul, Korea
TEL: +82 2 2699 2222 FAX: +82 2 2699 2225

タイ　Flexible Automation System Co.,Ltd
1509 Soi Ladprao 94 (Srivara Town in Town) Wangthonglang,
Bangkok 10310 Thailand
TEL:+662 530 7900 7 FAX:+662 530 7908 9

タイ　SANYO DENKI (THAILAND) CO., LTD.
1702-2 Exchange Tower, 388 Sukhumvit Road,
Klongtoey, Bangkok 10110 Thailand
TEL: +66 2261 8670 FAX: +66 2261 8679

マレーシア　Flexible Automation System Sdn Bhd (Kuala Lumpur)
60, Jalan USJ10/1B, 47620 UEP Subang Jaya, Selangor, Malaysia
TEL: +60 03 5633 1280 FAX: +60 03 5633 6613

マレーシア　OM Motion & Control Sdn.Bhd.
No.15, 15A & 15B, Jalan Sasa 6, Taman Gaya, 81800 Ulu Tiram, Johor Bahru, Johor,
Malaysia
TEL: +60 7 863 1851 FAX: +60 7 861 1853

マレーシア　PBA (M) Sdn Bhd
No 34-1, Block A, Jalan 1/116B, Sri Desa Entrepreneurs'Park, Off Jalan Kuchai Lama, 58200
Kuala Lumpur, Malaysia
TEL: +603 7984 7101 FAX: +603 798 24000

マレーシア　QuadRep Malaysia Sdn Bhd
70-3B, Block F, Jalan PJU 1/3B,SunwayMas Commercial Centre,47301, Petaling Jaya,
Selangor, Malaysia.
TEL: +603 7880 9509 FAX: +603 7880 0509

中国　SANYO DENKI SHANGHAI CO., LTD.
Rm 2107-2109, Bldg A, Far East International Plaza,No.319,
Xianxia Rd., Shanghai, 200051 China
TEL: +86 21 6235 1107 FAX: +86 21 6278 8289

中国　SANYO DENKI SHANGHAI CO., LTD.
Beijing Branch
Room 1222, Tower B, Beijing COFCO Plaza,
No.8 Jianguomennei Dajie, Dong Cheng District,
Beijing 100005 China
TEL: +86 10 6522 8652 FAX: +86 10 6522 8692

中国　SANYO DENKI (H.K.) CO.,LIMITED
Chengdu Representative Office
Room2105B, Block A, Times Plaza, 2 Zongfu Road, Jinjiang District, Chengdu, 610016 China
TEL: +86 28 8661 6901

中国　HONG KONG SANYO DENKI CO., LIMITED
TIANJIN REPRESENTATIVE OFFICE
Room AB 16th Floor TEDA Building, No. 256 Jie Fang Nan Road, Hexi District,
Tianjin 300042 China
TEL: +86 22 2320 1186 FAX: +86 22 2320 1058

中国　SANYO DENKI (Shenzhen) CO., LTD.
Rm01-05 2/F Office Tower, Di Wang Commercial Centre Shun Hing Square, 5002 Shen Nan
Road East, Shenzhen,PRC
TEL: +86 755 3337 3865 FAX: +86 755 2583 2321

中国
BEIJING YANGHAI AUTOMATION TECHNOLOGY CO., LTD.
Rm.1008, 7 Huaqingjiayuan, Wudaokou,Haidian Beijing Beijing 100080 China
TEL: +86 10 8286 7980 FAX: +86 10 8286 7987

中国
SHANGHAI DEZO INDUSTRIAL EQUIPMENT TECHNOLOGY CO.,LTD.
(BEIJING YANGHAI SHANGHAI OFFICE)
6th F, No.173, 3rd Jiangchang Rd., Zhabei District, Shanghai,
P.R. China Postal Code:200436
TEL: +86 21 6630 0101 FAX: +86 21 5080 2962

中国
GUANGZHOU DE GAO AUTOMATION TECHNOLOGY CO.,LTD.
(BEIJING YANGHAI GUANGZHOU OFFICE)
805, Huaxin Center, 450 Huanshi East Rd, Guanzhou, Guangdong, China, 510075
TEL: +86 20 2226 3940 FAX: +86 20 2226 3947

中国
MELCO INTERNATIONAL TRADING(SHANGHAI) CO., LTD
Flat B, 9/F, DaTong Commercial Tower, No.369 FuXing Road Central, Shanghai 200025
China
TEL: +86 21 6320 1250 FAX: +86 21 6320 0490

中国
GUANGZHOU MELCO INTERNATIONAL SUPPLIES CO.,LTD
Room 904-905, 9/F., Newpoly Tower, No.2 Zhongshan Liu Road,
Guangzhou, China
TEL: +86 510 5167 888 FAX: +86 510 5161 393

中国
KOYO ELECTRONICS (WUXI) CO.,LTD.
No.118 Lixi Road, Wuxi, Jiangsu, 214072 China
TEL: +86 510 5167 888 FAX: +86 510 5161 393

中国
SHEN SING COMPANY LIMITED (Wu Xi Office)
18th floor, Unit H, Wah Kwong Building, 333 Zhong Shan Road,
Wu Xi, Jian Su, China, 214001
TEL: +86 510 2738 091 FAX: +86 510 2763 243

中国　QuadRep Electronics [C] Ltd. (Shanghai)
Room 1102, Block B, Lane 547, West Tian Mu Rd, Shanghai,
China, 200070
TEL: +86 21 6317 5445 FAX: +86 21 6317 6042

中国　Capital Technology Co., Ltd.
Rm 411-412 JinLiHua, Commercial Building No.1133,
Gongyuan Road, NO 31 District, Bao'an, Shenzhen
TEL: +86 755 27837331 FAX: +86 755 23076120

ベトナム　QuadRep
356 Cao Thang Str, Ward 12 District 10, HCM City, S.R. Vietnam
TEL: +84 8 0903 737 813 FAX: +84 8 862 1633

MEMO

有限会社福永電業
https://www.electronicparts.jp/

ECO PRODUCTS

■エコプロダクツについて

エコプロダクツは，製品本体および梱包材について，環境に対する負荷を低減する目的で設計された環境適合設計製品です。設計から製造までのすべてのプロセスにおいて，環境負荷に関する自社評価基準を設け，この基準を満たした製品をエコプロダクツに設定しています。

山洋電気株式会社　http://www.sanyodenki.co.jp

本社 〒170-8451 東京都豊島区南大塚3-33-1 電話（03）5927 1020（大代表）

札幌支店	〒060-0001	札幌市中央区北1条西 7-3-2（ノステル札幌ビル）	電話（011）280 1202
仙台支店	〒980-0021	仙台市青葉区中央 2-2-6（三井住友銀行仙台ビル）	電話（022）224 5491
宇都宮支店	〒321-0953	宇都宮市東宿郷 3-1-1（中央宇都宮ビル）	電話（028）639 1770
上田支店	〒386-8634	上田市殿城 5-4	電話（0268）71 8544
甲府支店	〒400-0858	甲府市相生 2-3-16（三井住友海上甲府ビル）	電話（055）236 3434
金沢支店	〒920-0031	金沢市広岡 3-1-1（金沢パークビル）	電話（076）235 2041
浜松支店	〒430-7712	浜松市中区板屋町 111-2（浜松アクトタワー）	電話（053）455 3321
刈谷支店	〒448-0857	刈谷市大手町 2-15（センターヒル・OTE21）	電話（0566）27 0221
名古屋支店	〒460-0008	名古屋市中区栄 2-9-26（ポーラビル）	電話（052）231 3335
京都支店	〒600-8028	京都市下京区寺町通松原下ル植松町 733（河原町NNNビル）	電話（075）344 2515
大阪支店	〒540-0001	大阪市中央区城見 1-4-70（住友生命OBPプラザビル）	電話（06）6946 6006
広島支店	〒732-0824	広島市南区的場町 1-2-21（広島第一生命OSビルディング）	電話（082）263 5011
福岡支店	〒812-0013	福岡市博多区博多駅東 3-1-1（ノーリツビル福岡）	電話（092）482 2401

製品に関するお問い合わせ　電話（03）5927 1039　受付時間 8:30～17:00（土，日，祝祭日，当社休日を除く）　e-mail: cs@sanyodenki.co.jp

SANYO DENKI CO., LTD.　3-33-1, Minami-Otsuka, Toshima-ku, Tokyo, 170-8451, Japan　TEL: +81 3 5927 1020　FAX: +81 3 5952 1600

本カタログに記載された会社名と商品名は，それぞれ各社の商号，商標または登録商標です。
「SanAce」は山洋電気株式会社の登録商標です。

CATALOG No.C1018A003 '13.8.IT

※本カタログ記載の内容は予告なく変更することがありますのでご了承ください。

●お問い合わせ先